SOBRE A

DOCUMENTACIÓN DE CREDENCIALES, FINANCIERA Y TÉCNICA

Grupo Ingeniarq
ARQUITECTURA INGENIERIA CONSTRUCCION

DRA. DOLORES SAGRARIO FELIZ LUCIANO
ABOGADO NOTARIO PUBLICO
MAT. 2529
DISTRITO NACIONAL, R.D.

José Altagracia Saldaña Encarnación

Representante Legal

Grupo Ingeniarq, S.R.L.
Tel.: 809-326-3353
RNC 130-95538-7
Baní, Rep. Dom

Comité de Compras y Licitaciones

Consejo del Poder Judicial Dominicano

Referencia: CP-CPJ-12-2022

Dirección: Av. Enrique Jiménez Moya esq. Juan de Dios Ventura Simó, Centro de los Héroes, de Constanza, Maimón y Estero Hondo, Sto. Dgo., R.D.

Fax: 809-532-2906

Teléfono: 809-533-3191 ext. 2079

10 de Enero del 2023

Baní, Provincia Peravia

ORIGINAL

ÍNDICE SOBRE A

(DOCUMENTACIÓN DE CREDENCIALES, FINANCIERA Y TÉCNICA)

Documentación de Credenciales **Pág**

Formulario de Presentación de la Oferta.....1

Formulario de Información sobre el Oferente.....2

Registro de Proveedores del Estado (RPE).....3

Certificación MIPYMES del Ministerio de Industria y Comercio.....4

Certificación de la Dirección General de Impuestos Internos (DGII).....6

Declaración Jurada Simple.....7

Carta de Presentación de la Compañía.....8

Certificación de la Tesorería de la Seguridad Social (TSS).....10

Registro Mercantil Actualizado.....11

Nómina de Accionistas.....12

Estatutos Sociales de la Compañía.....14

Acta de Asamblea.....28

Documentación Financiera

Estados Financieros auditados de los Últimos 2 Períodos Fiscales, certificados por una firma de Auditores o un CPA.....32

Documentación Técnica

Lote 1

Listado de Cantidades.....56

Experiencia del Oferente como Contratista.....67

Cartas de Recomendación o Certificación de Recepción de Obras.....77

Garantía de la Obra Contratada.....103

Catálogo con Imágenes, Ítem Enumerados.....104

Fichas de Especificaciones Técnicas.....110

Formulario Entrega de Muestras.....128

Cartas de Recomendación o Certificación de Recepción de Obras.....129

Carta Compromiso de Disponibilidad para cumplir los Tiempos Establecidos.....155

Carta indicando la Disponibilidad del Ingeniero Residente.....156

Lote 2

Listado de Cantidades.....157

Experiencia del Oferente como Contratista.....159

Cartas de Recomendación o Certificación de Recepción de Obras.....169

Perfil Profesional del Personal a Cargo del Trabajo.....195

Perfil Profesional del Personal Propuesto (Ingeniero Residente).....202

Carta Compromiso de Disponibilidad para cumplir los Tiempos Establecidos.....208

Carta indicando la Disponibilidad del Ingeniero Residente.....209

Anexos

Cronograma Lote 1.....210

Cronograma Lote 2.....228

DOCUMENTACIÓN DE CREDENCIALES

Grupo Ingeniarq

DRA. DOLORES SAGRARIO FELIZ LUCIANO
ABOGADO NOTARIO PÚBLICO
Mat. 2529
DISTRITO NACIONAL, R.D.

FORMULARIO DE PRESENTACIÓN DE OFERTA

Grupo Ingeniarq
ARQUITECTURA · INGENIERÍA · CONSTRUCCIÓN

CONSEJO DEL PODER JUDICIAL
Poder Judicial • República Dominicana
Comité de Compras y Licitaciones

No. EXPEDIENTE
CP-CPJ-12-2022

10 de Enero de 2023

PRESENTACIÓN DE OFERTA

Señores
CONSEJO DE PODER JUDICIAL

Nosotros, los suscritos, declaramos que:

a. Hemos examinado y no tenemos reservas a los términos de referencia para el proceso de comparación de precios, para **Remozamiento de Baños del Palacio de Justicia de Baní y Readecuaciones Exteriores en Nuevo Palacio de Justicia de Jarabacoa, dirigido a MIPYMES,** incluyendo las adendas realizadas a los mismos.

b. De conformidad con los términos de referencia y Cronograma de Ejecución, nos comprometemos a cumplir con los servicios conexos para **Remozamiento de Baños del Palacio de Justicia de Baní y Readecuaciones Exteriores en Nuevo Palacio de Justicia de Jarabacoa, dirigido a MIPYMES, Lote 1 y 2.**

c. Nuestra oferta se mantendrá vigente por un periodo de **ciento veinte (120) días calendarios,** contado a partir de la fecha límite fijada para el acto de apertura, de conformidad con los Términos de Referencia del Procedimiento Comparación de Precios. Esta oferta nos obliga y podrá ser aceptada en cualquier momento hasta antes del término de dicho periodo.

d. Para este Procedimiento no somos partícipes en calidad de Oferentes en más de una Oferta, excepto en el caso de ofertas alternativas, de conformidad con los términos de referencia del proceso de comparación de precios.

e. Nuestra firma, sus afiliadas o subsidiarias, incluyendo cualquier subcontratista o proveedor de cualquier parte del contrato, no han sido declarados inelegibles por el comprador para presentar ofertas.

f. Entendemos que esta oferta, junto con su aceptación por escrito que se encuentra incluida en la notificación de adjudicación, constituirán una obligación contractual, hasta la preparación y ejecución del contrato formal.

g. Entendemos que el comprador no está obligado a aceptar la oferta evaluada como la más baja ni ninguna otra de las ofertas que reciba.

JOSE ALTAGRACIA SALDAÑA ENCARNACION en calidad de **REPRESENTANTE LEGAL** debidamente autorizado para actuar en nombre y representación de **GRUPO INGENIARQ, S.R.L.**

Firma _____

Sello

Grupo Ingeniarq, S.R.L. Tel.: 809-326-3353 RNC 130-95538-1 Baní, Rep. Dom

DRA. DOLORES SAGRARIO FELIZ LUCIANO ABOGADO NOTARIO PÚBLICO Mat. 2529 DISTRITO NACIONAL, R.D.

FORMULARIO DE INFORMACIÓN SOBRE EL OFERENTE

Grupo Ingeniarq

CP-CPJ-12-2022

FORMULARIO DE INFORMACIÓN SOBRE EL OFERENTE

Fecha: 10 de Enero del 2023

1. Nombre/ Razón Social del Oferente: **GRUPO INGENIARQ, S.R.L.**
2. Si se trata de una asociación temporal o Consorcio, nombre jurídico de cada miembro: **N/A**
3. RNC/ Cédula/ Pasaporte del Oferente: **1-30-95538-7**
4. RPE del Oferente: **28408**
5. Domicilio legal del Oferente: **Calle 2da No. 39, Sector Brisas de Guazuma, Baní, Provincia Peravia**
6. Información del Representante autorizado del Oferente:

   Nombre: **José Altagracia Saldaña Encarnación**

   Dirección: **Calle 3 No. 28, Sector Las Marías, Baní, Provincia Peravia**

   Números de teléfono y fax: **809-832-6314 / 849-268-6486 / 849-804-3153**

   Dirección de correo electrónico: ot.ingeniarq@gmail.com **/g.ingeniarq@gmail.com / josesaldanaencarnacion@gmail.com**

Grupo Ingeniarq, S.R.L. Tel. 809-326-3353 RNC 130-95538-7 Baní, Rep. Dom

DRA. DOLORES SAGRARIO FELIZ LUCIANO ABOGADO NOTARIO PÚBLICO Mat. 2529 DISTRITO NACIONAL, R.D.

REGISTRO DE PROVEEDORES DEL ESTADO (RPE)

Grupo Ingeniarq
ARQUITECTURA INGENIERÍA CONSTRUCCIÓN

GOBIERNO DE LA PÚBLICA DOMINICANA
HACIENDA

Dirección General Contrataciones Públicas

DRA. DOLORES SAGRARIO FELIZ LUCIANO
ABOGADO NOTARIO PÚBLICO
Mat. 2529
DISTRITO NACIONAL, R.D.

Registro de Proveedores del Estado (RPE)

Constancia de inscripción

RPE: 28408

Fecha de registro: 29/1/2013
Fecha actualización: 11/12/2018
Razón social: Grupo Ingeniarq, SRL
No. Documento: 130955387 - RNC
Género: Masculino
Provee: Obras,Servicios
Certificación MIPYME: Si
Registro de beneficiario: Si
Clasificación empresa: Micro Empresa
Estado: Activo
Ocupación:
Motivo:
Domicilio: Calle Segunda , 39, Brisa de Guazuma
91000 - REPÚBLICA DOMINICANA
Persona de contacto: Jose Altagracia Saldaña Encarnación

Grupo Ingeniarq, S.R.L.
Tel.: 809-326-3353
RNC 130-95538-7
Bani, Rep. Dom.

Observaciones:

Actividad comercial

CÓDIGO	DESCRIPCIÓN
30200000	Estructuras prefabricadas
30220000	Estructuras permanentes
72100000	Servicios de mantenimiento y reparaciones de construcciones e instalaciones
72130000	Construcción general de edificios
78100000	Transporte de correo y carga
81100000	Servicios profesionales de ingeniería

Portal Transaccional - 5/1/2023 10:09:39 a.m.

3

CERTIFICACIÓN MIPYMES

Grupo Ingeniarq

REPÚBLICA DOMINICANA INDUSTRIA, COMERCIO Y MIPYMES	Formulario Solicitud de Servicios	Código Formulario: FOR-DAD-03 Fecha: 03/01/2023

DIRECCIÓN DE COMERCIO INTERNO (MIPYMES - AGD)

Certificación de Clasificación Empresarial MIPYMES

Unidades: 0

Solicitud No. **SV-DCI-001-94769**

Datos del solicitante

Empresa: GRUPO INGENIARQ SRL
Rnc: 130955387
Correo: g.ingeniarq@gmail.com
Télefono: 8093807155
Provincia: Peravia
Municipio: Baní
Dirección: Calle Francisco Caamaño Deñó No. 25, Sector Brisas del Sur

DRA. DOLORES SAGRARIO FELIZ LUCIANO
ABOGADO NOTARIO PUBLICO
MatL 2529
DISTRITO NACIONAL, R.D.

Representante: JOSE ALTAGRACIA SALDAÑA ENCARNACION
Documento: 00300813722
Fecha Solicitud: 03/01/2023

Comentario	Renovación Certificación MIPYMES
Dirección donde opera la empresa	Calle Duvergé No. 17 esq. Sánchez, 2do. Nivel, Plaza Comercial Cruz Piña, Baní, Provincia Peravia
Fecha de Vencimiento Registro Mercantil	2024-11-13
Teléfono donde opera la empresa	8098326314
RNC/Cédula	1-30-95538-7

Grupo Ingeniarq, S.R.L.
Tel. 809-326-3353
RNC 130-95538-7
Baní, Rep. Dom

Declaro que los datos proporcionados son reales y los documentos adjuntos son copia fiel original.

Registro no.
5607-2022

GOBIERNO DE LA
REPÚBLICA DOMINICANA

INDUSTRIA, COMERCIO
Y MIPYMES

MIPYMES

DRA. DOLORES SAGRARIO FELIZ LUCIANO
ABOGADO NOTARIO PÚBLICO
Mat. 2529
DISTRITO NACIONAL, R.D.

CERTIFICACIÓN

Otorgado a:

GRUPO INGENIARQ SRL

Clasificada como: MEDIANA

CERTIFICAMOS: Que la empresa GRUPO INGENIARQ SRL, PERSONA JURÍDICA, RNC No. 130955387, cumple con todos los requisitos sobre el régimen regulatorio para desarrollo y competitividad de las Micro, Pequeñas y Medianas Empresas (MIPYMES).

Esta certificación tiene vigencia de (6) meses, a partir de la fecha de emisión. Expedida en la ciudad de Santo Domingo, Distrito Nacional, capital de la República Dominicana a los **(1)** días del mes de **Julio** del año **(2022)**.

79707

Grupo Ingeniarq, S.R.L.
Tel.: 809-326-3353
RNC 130-95538-7
Bani, Rep. Dom.

CERTIFICACIÓN DE LA DIRECCIÓN GENERAL DE IMPUESTOS INTERNOS (DGII)

Grupo Ingeniarq

República Dominicana
MINISTERIO DE HACIENDA
DIRECCIÓN GENERAL DE IMPUESTOS INTERNOS
RNC: 4-01-50625-4

DRA. DOLORES SAGRARIO FELIZ LUCIANO
ABOGADO NOTARIO PUBLICO
MAT. 2529
DISTRITO NACIONAL, R.D.

CERTIFICACIÓN

No. de Certificación: **C0223950033901**

La Dirección General de Impuestos Internos **CERTIFICA** que el o la contribuyente **GRUPO INGENIARQ SRL**, RNC No. **130955387**, con su domicilio y asiento fiscal en **BANI** , Administración Local **ADM LOCAL BANI**, está al día en la declaración y/o pago de los impuestos correspondientes a las obligaciones fiscales siguientes:

Nombre del Impuesto	
• **ANTICIPO IMPUESTO A LAS RENTAS**	• **ACTIVOS IMPONIBLES**
• **OTRAS RETENCIONES Y RETRIB COM**	• **IMPUESTO A LA RENTA SOCIEDADES**
• **RETENCIONES Y RETRIB. EN RENTA**	• **CONT RESIDUOS SOLIDOS IR2-ISFL**
• **ITBIS**	

Dada en la OFICINA VIRTUAL, a los **cinco (5) días del mes de enero del año dos mil veintitres (2023)**.

NOTAS:

- La presente certificación tiene una vigencia de treinta (**30**) días a partir de la fecha y se emite a solicitud del o de la contribuyente o su representante.
- Esta certificación no constituye un juicio de valor sobre la veracidad de las declaraciones presentadas por el o la contribuyente, ni excluye cualquier proceso de verificación posterior.
- Este documento no requiere firma ni sello.

Código de firma: L1HM-H8Y2-A0M1-6729-3084-2920
sha1: dy/DOogtD6HYRhgd+P5Lugma1de=
DGII - OFICINA VIRTUAL
DIRECCION GENERAL DE IMPUESTOS INTERNOS
DIRECCION GENERAL DE IMPUESTOS INTERNOS

L1HM-H8Y2-A0M1-6729-3084-2920

Grupo Ingeniarq, S.R.L.
RNC 130-95538-7
Bani, Rep. Dom.

Verifique la legitimidad de la presente certificación en **http://www.dgii.gov.do/verifica** o llamando a los teléfonos 809-689-3444 y 809-226-3353 809-200-6060 (desde el interior sin cargos).

6

DECLARACIÓN JURADA SIMPLE

DECLARACIÓN JURADA

Quien suscribe, Señor **JOSE ALTAGRACIA SALDAÑA ENCARNACION,** de nacionalidad **DOMINICANA,** Mayor de Edad, Estado Civil **CASADO,** portador de la Cédula de Identidad y Electoral No. **003-0081372-2,** en calidad de **GERENTE ADMINISTRATIVO,** actuando en nombre y representación de **GRUPO INGENIARQ, S.R.L.,** marcada con el Registro Nacional de Contribuyente (RNC) No. **1-30-95538-7,** con domicilio en **Calle Duvergé No. 17 esq. Sánchez, Locales 2F y 2G, 2do. Nivel, Plaza Comercial Cruz Piña, Bani, Provincia Peravia, República Dominicana,** conforme a los poderes que me fueran otorgados, en virtud de mis facultades estatutarias, por medio del presente documento, y en respuesta a los requerimientos de la convocatoria de Comparación de Precios núm. **CP-CPJ-12-2022**, del Consejo del Poder Judicial para la adecuación de ***remozamiento de baños del palacio de justicia de Bani y readecuaciones exteriores en nuevo palacio de justicia de Jarabacoa, dirigido a MIPYMES***, declaro BAJO LAS MÁS SOLEMNE FE DEL JURAMENTO, lo siguiente:

1. No nos encontramos en ninguna de las situaciones de prohibiciones de contratar establecidas en el Artículo 12 del Reglamento de Compras de Bienes y Contrataciones de Obras y Servicios del Poder Judicial y el artículo 14 de la Ley 340-06 sobre Compras y Contrataciones del Estado.
2. Que ningún funcionario o empleado del Poder Judicial tiene interés pecuniario en la oferta.
3. Que no hay ningún acuerdo de parte de **GRUPO INGENIARQ, S.R.L.** con persona particular, sociedad, corporación o firma para someter varias ofertas bajo nombres distintos.
4. Que ni nosotros ni nuestro personal directivo ha sido sometido ni condenado por un delito relativo a su conducta profesional o por declaración falsa o fraudulenta acerca de su idoneidad para firmar un contrato adjudicado.
5. Que no tenemos juicios pendientes con el Estado Dominicano.
6. Que no estamos sometidos a un proceso de quiebra ni liquidación.
7. Que estamos al día en el pago de nuestras obligaciones Fiscales de la Seguridad Social y Tributarias, conforme a la legislación vigente.
8. Que no estamos embargados; nuestros negocios no han sido puestos bajo administración judicial, y nuestras actividades comerciales no han sido suspendidas ni se ha iniciado procedimiento judicial en nuestra contra por cualquiera de los motivos precedentes;

La presente DECLARACIÓN JURADA ha sido realizada en la ciudad de Bani, Provincia Peravia, República Dominicana a los diez (10) días del mes de enero del año dos mil veintitrés (2023).

Grupo Ingeniarq, S.R.L. Tel. 809-326-3353 RNC 130-95538-7 Bani, Rep. Dom.

DRA. DOLORES SAGRARIO FELIZ LUCIANO ABOGADO NOTARIO PÚBLICO Mat. 2229 DISTRITO NACIONAL, R.D.

7

CARTA DE PRESENTACIÓN DE LA COMPAÑÍA

Grupo Ingeniarq

GRUPO Ingeniarq
ARQUITECTURA-INGENIERIA-CONSTRUCCION

DRA. DOLORES SAGRARIO FELIZ LUCIANO
ABOGADO NOTARIO PUBLICO
Matr. 12329
DISTRITO NACIONAL, R.D.

CARTA DE PRESENTACIÓN

10 de Enero del 2023

Baní, Provincia Peravia

Señores:

CONSEJO DEL PODER JUDICIAL

Comité de Compras y Licitaciones

Av. Enrique Jiménez Moya, esq. Juan de Dios Ventura Simó, Centro de los Héroes, de Constanza, Maimón y Estero Hondo, Sto. Dgo., R.D.

En sus Manos.-

Grupo Ingeniarq, S.R.L.
Tel.: 809-326-3353
RNC 130-95538-7
Baní, Rep. Dom

Estimados Señores:

Nos place dirigirnos a ustedes para saludarles cordialmente a la vez que les presentamos nuestra empresa **GRUPO INGENIARQ, S.R.L.,** la cual surge en el año 2008 como una idea nacida de un grupo de profesionales emergentes de la Arquitectura y la Ingeniería Civil, constituyéndose formalmente para el año 2011 – 2012, interviniendo en obras de toda índole, en el diseño y la elaboración de proyectos arquitectónicos y la construcción de obras civiles en general.

Nuestro objetivo está basado en tres conceptos fundamentales: seguridad, calidad y producción, haciendo de ellos una sola ideología, para de esta forma lograr nuestro propósito de ser una empresa constructora cuyo nombre lleve implícito en cada proyecto nuestra identidad y un sello indeleble de la excelencia, contando con una vasta experiencia y un personal altamente calificado para la satisfacción plena de aquellos quienes pongan en nuestras manos sus proyectos de construcción.

GRUPO Ingeniarq
ARQUITECTURA-INGENIERIA-CONSTRUCCION

DRA. DOLORES SAGRARIO FELIZ LUCIANO
ABOGADO NOTARIO PÚBLICO
Matr. 2529
DISTRITO NACIONAL, RD

GRUPO INGENIARQ, S.R.L. ofrece los servicios de: Diseños Arquitectónicos, Elaboración de Planos, Presupuestos, Tasaciones, Remodelaciones, Cálculos Estructurales, Construcción, Supervisión de Obras y Asesoría, Movimientos de Tierra, Servicios de Transportación y Equipos y Obras Civiles en General, dirigidos tanto al sector público como privado; cumpliendo con las normas y estándares de diseño y construcción con un claro sentido de vocación por el servicio, respetando y apegándonos siempre a nuestros principios de responsabilidad, ética y profesionalismo.

Nuestra propuesta es entregarles a ustedes una Oferta Técnico – Económica óptima, en base a los requerimientos presentados en los Términos de Referencia para la licitación por Comparación de Precios No. **CP-CPJ-12-2022,** tomando en cuenta las especificaciones técnicas descritas para las mismas; así como también los plazos de ejecución establecidos, esperando que dicha oferta sea la más conveniente y con el mejor precio ofertado.

De igual manera, aprovechamos para manifestarles nuestra total disposición de servirles y quedamos atentos para responder a cualquier inquietud que se les presente.

Atentamente,

Grupo Ingeniarq, S.R.L.
Tel.: 809-326-3353
RNC 130-95538-7
Bani, Rep. Dom.

José Altagracia Saldaña Encarnación
Gerente Administrativo

CERTIFICACIÓN DE LA TESORERÍA DE LA SEGURIDAD SOCIAL (TSS)

TESORERÍA DE LA SEGURIDAD SOCIAL

4-01-51707-8

CERTIFICACION No. 2910231

A QUIEN PUEDA INTERESAR

Por medio de la presente hacemos constar que en los registros de la Tesorería de la Seguridad Social, la empresa **GRUPO INGENIARQ SRL** con RNC/Cédula **1-30-95538-7**, a la fecha no presenta balance con atrasos en los pagos de los aportes a la Seguridad Social.

La presente certificación no significa necesariamente que **GRUPO INGENIARQ SRL** haya realizado sus pagos en los plazos que establece la Ley 87-01, ni constituye un juicio de valor sobre la veracidad de las declaraciones hechas por este empleador a la Tesorería de la Seguridad Social, ni le exime de cualquier verificación posterior.

Esta certificación no requiere firma ni sello, tiene una vigencia de 30 días a partir de la fecha y se expide **totalmente gratis sin costo alguno** a solicitud de la parte interesada.

Dado en la ciudad de Santo Domingo, Republica Dominicana, a los 5 días del mes de Enero del año 2023.

Para verificar la autenticidad de esta certificación diríjase a la siguiente dirección:
https://suir.gob.do/sys/VerificarCertificacion.aspx

Datos de verificación:

- Código de firma digital: **2910231-H3228143-52023**
- Pin: **7038**

NO HAY NADA ESCRITO DEBAJO DE ESTA LINEA

Grupo Ingeniarq, S.R.L. Tel. 809-326-3353 RNC 130-95538-7 Bani, Rep. Dom.

REGISTRO MERCANTIL ACTUALIZADO

Canela Mota Esq. Presidente Billini Edif. Oficinas Publicas 2do. Piso Apt. 5
E-mail: Camara_peravia@hotmail.com / info@camaraperavia.org
www.camaraperavia.org Tel: 809-522-3217

CAMARA COMERCIO Y PRODUCCION PERAVIA

Certificado de Registro Mercantil
Sociedad de Responsabilidad Limitada

DRA. DOLORES SABINO FELIZ LUCIANO ABOGADO NOTARIO PUBLICO Mat. 2529 PERAVIA R.D.

Registro No.	654CP

RENOVACIÓN	
Denominación Social:	GRUPO INGENIARQ, S.R.L.

Fecha Asamblea Constitutiva/Acto	10/10/2012			RNC:	1-30-95538-7
Fecha Emisión:	13/11/2012	Fecha última Modificación:	27/12/2019	Fecha Vencimiento:	13/11/2024

Dirección de la Empresa

Calle:	SEGUNDA NO .39, BRISA DE GUAZUMA			Apartado Postal:	94000
Sector:		Municipio:	PERAVIA		
Teléfono 1:	(809) 326-3353	Teléfono 2:		Fax:	
Actividades:	Sector Servicios-Construcción				

Actividad Descripción del Negocio	Principales Productos / Servicios	Sistema Armonizado (SA)
SERVICIOS DE INGENIERIA, ARQUITECTURA, CONSTRUCCION, SUPERVISION, MANTENIMIENTO DE EDIFICACION EN GENERAL Y TRANSPORTE DE MERCANCIAS Y EQUIPOS.	CONSTRUCCION Y MANTENIMIENTO DE INMUEBLES	

Nombre de Socios

Nombre	Dirección (Calle, Número, Sector)	Registro Mercantil	Cédula / Pasaporte	Nacionalidad	Estado Civil
JOSÉ ALTAGRACIA SALDAÑA ENCARNACIÓN	PROYECTO PUEBLO NUEVO PERAVIA		003-0081373-2	REPUBLICA DOMINICANA	Casado(a)
SAUL MOISÉS PIMENTEL SANTANA	PRIMERA LAS MARIAS PERAVIA		003-0093189-8	REPUBLICA DOMINICANA	Soltero(a)
SANTIAGO MIGUEL PIMENTEL SANTANA	PROYECTO NO. 01 CENTRO DE LA CIUDAD PERAVIA		003-0073872-1	REPUBLICA DOMINICANA	Casado(a)

Órgano de Administración

Cargo	Nombre y Apellido	Dirección (Calle, Número, Sector)	Cédula / Pasaporte	Nacionalidad	Estado Civil
Gerente Administrativo	JOSÉ ALTAGRACIA SALDAÑA ENCARNACIÓN	PROYECTO PUEBLO NUEVO PERAVIA	003-0081373-2	REPUBLICA DOMINICANA	Casado(a)
Gerente	SAUL MOISÉS PIMENTEL SANTANA	PRIMERA LAS MARIAS PERAVIA	003-0093189-8	REPUBLICA DOMINICANA	Soltero(a)

Administradores y/o Personas Autorizadas a Firmar

Nombre	Dirección (Calle, Número, Sector)	Cédula / Pasaporte	Nacionalidad	Estado Civil
JOSÉ ALTAGRACIA SALDAÑA ENCARNACIÓN	PROYECTO PUEBLO NUEVO PERAVIA	003-0081373-2	REPUBLICA DOMINICANA	Casado(a)
SAUL MOISÉS PIMENTEL SANTANA	PRIMERA LAS MARIAS PERAVIA	003-0093189-8	REPUBLICA DOMINICANA	Soltero(a)

Comisario (s) de Cuenta (s)

Capital Social RD$	Bienes Raices RD$	Activos RD$	Duración Sociedad
10,000,000.00			INDEFINIDA

Ente Regulador:		No. Resolución:		Duración Órgano Administrativo	5 Año(s)
Cantidad Cuotas Sociales	10000	Fecha Ultima Asamblea/Acto	14/09/2021		

Referencias Comerciales	Referencias Bancarias
FERRETERIA F Y M	BANCO DE RESERVAS
CEFELCO	BANCO POPULAR DOMINICANO

Número de Empleados	Masculinos		Femeninos		Total Empleados		
Sucursales y Agencias que Posee la Sociedad							
Nombre Comercial 1	GRUPO INGENIARQ					No. Registro	385378

Lic. Kirla Herrera
Registradora Mercantil

CAMARA DE COMERCIO Y PRODUCCION PERAVIA, Inc. R.D.

Grupo Ingeniarq, S.R.L. Tel. 809-326-3353 RNC 130-95538-7 Bani, Rep. Dom

Número de verificación

REPUBLICA DOMINICANA
2789324
IMPUESTOS INTERNOS

NÓMINA DE ACCIONISTAS

Grupo Ingeniarq

GRUPO INGENIARQ, S.R.L.

Capital Social Autorizado: RD$10,000,000.00
Totalmente Suscrito y Pagado
Bani; prov. Peravia, República Dominicana

LISTA DE PRESENCIA DE LOS SEÑORES SOCIOS DE LA ENTIDAD COMERCIAL DENOMINADA **GRUPO INGENIARQ, S.R.L**, CONCURRENTES A LA ASAMBLEA GENERAL EXTRAORDINARIA DE FECHA CATORCE (14) DE SETIEMBRE DEL AÑO DOS MIL VEINTIUNO (2021).

SOCIOS	CUOTAS SOCIALES	VOTOS	FIRMAS
José Altagracia Saldaña Encarnación, dominicano, mayor de edad, casado, comerciante, ingeniero civil, portador de la cédula personal de identidad y electoral No. 003-0081372-2, domiciliado y residente en la Calle 2 No. 39, sector Brisas de Guázuma, Bani, provincia Peravia, R.D;	4,000	4,000	
Saúl Moisés Pimentel Santana, dominicano, mayor de edad, casado, comerciante, ingeniero civil, portador de la cédula personal de identidad y electoral No. 003-0090180-8, domiciliado y residente en la Calle Proyecto No. 01, centro de la ciudad, Bani, provincia Peravia, R.D	4,000	4,000	
Sintique Mical Pimentel Santana, dominicana, mayor de edad, casada, comerciante, Arquitecta, portadora de la cédula personal de identidad y electoral No. 003-0073872-1, domiciliada y residente en la Calle Proyecto No. 01, centro de la ciudad, Bani, provincia Peravia, R.D	2,000,	2,000	
TOTAL	**10,000,000.00**	**10,000**	

Los suscritos Gerentes certifican que la presente Nomina de Presencia es correcta y verdadera. En la ciudad de Bani, provincia Peravia, Republica Dominicana, hoy catorce (14) de septiembre del año dos mil veintiuno (2021)

Los suscritos:

ING. JOSE A. SALDAÑA ENCARNACION
Gerente Administrativo

ING. SAUL M. PIMENTEL SANTANA
Gerente de Operaciones

DRA. DOLORES SAGRARIO FELIZ LUCIANO
ABOGADO NOTARIO PUBLICO
Matr. 2529
DISTRITO NACIONAL, R.D.

Grupo Ingeniarq, S.R.L.
Tel.: 809-326-3353
RNC 130-95506-1
Bani, Rep. Dom.

CAMARA DE COMERCIO Y PRODUCCION DE LA PROVINCIA PERAVIA, INC.
DOCUMENTO REGISTRADO

GRUPO INGENIARQ, S.R.L.

Capital Social Autorizado: RD$10,000,000.00
Totalmente Suscrito y Pagado
Bani; prov. Peravia, República Dominicana

LISTA DE SUSCRIPTORES Y ESTADO DE PAGO DE LOS SEÑORES SOCIOS DE LA ENTIDAD COMERCIAL DENOMINADA **GRUPO INGENIARQ, S.R.L,** CONCURRENTES A LA ASAMBLEA GENERAL EXTRAODINARIA DE FECHA CATORCE (14) DE SEPTIEMBRE DEL AÑO DOS MIL VEINTIUNO (2021).

SOCIOS	APORTES	CUOTAS SOCIALES
José Altagracia Saldaña Encarnación, dominicano, mayor de edad, casado, comerciante, ingeniero civil, portador de la cédula personal de identidad y electoral No. 003-0081372-2, domiciliado y residente en la Calle Proyecto No. 01, centro de la ciudad, Bani, provincia Peravia, R.D;	4,000,000.00	4,000
Saúl Moisés Pimentel Santana, dominicano, mayor de edad, casado, comerciante, ingeniero civil, portador de la cédula personal de identidad y electoral No. 003-0090180-8, domiciliado y residente en la Calle Proyecto No. 01, centro de la ciudad, Bani, provincia Peravia, R.D	4,000,000.00	4,000
Sintique Mical Pimentel Santana, dominicana, mayor de edad, casada, comerciante, Arquitecta, portadora de la cédula personal de identidad y electoral No. 003-0073872-1, domiciliada y residente en la Calle Proyecto No. 01, centro de la ciudad, Bani, provincia Peravia, R.D	2,000,000.00	2,000
TOTAL	**RD$10,000,000.00**	**10,000**

Los suscritos Gerentes certifican que la presente Nomina de Presencia es correcta y verdadera. En la ciudad de Bani, provincia Peravia, capital de la Republica Dominicana, hoy catorce (14) de septiembre del año dos mil veintiuno (2021)

Los suscritos:

ING. JOSE A. SALDAÑA ENCARNACION
Gerente Administrativo

ING. SAUL M. PIMENTEL SANTANA
Gerente de Operaciones

CAMARA DE COMERCIO Y PRODUCCION DE LA PROVINCIA PERAVIA, INC.
DOCUMENTO REGISTRADO

DRA. DOLORES SAGRARIO FELIZ LUCIANO
ABOGADO NOTARIO PÚBLICO
MAT. 2529
DISTRITO NACIONAL, R.D.

ESTATUTOS SOCIALES DE LA COMPAÑÍA

Grupo Ingeniarq
ARQUITECTURA INGENIERÍA CONSTRUCCIÓN

GRUPO INGENIARQ, S.R.L
Capital Social Autorizado: RD$100,000.00
Totalmente Suscrito y Pagado
Baní, provincia Peravia, República Dominicana

ESTATUTOS SOCIALES

QUIENES SUSCRIBEN: **José Altagracia Saldaña Encarnación,** dominicano, mayor de edad, casado, comerciante, Ingeniero Civil, portador de la cédula personal de identidad y electoral No. 003-0081372-2, domiciliado y residente en la Calle Proyecto No. 01, centro de la ciudad, Baní, provincia Peravia, R.D, **Saûl Moisés Pimentel Santana,** dominicano, mayor de edad, casado, comerciante, ingeniero civil, portador de la cédula personal de identidad y electoral No. 003-0090180-8, domiciliado y residente en la Calle Segunda No. 43, Sector de los Melones, ciudad, Baní, provincia Peravia, R.D y **Sintique Mical Pimentel Santana,** dominicana, mayor de edad, casada, comerciante, Arquitecta, portadora de la cédula personal de identidad y electoral No. 003-0073872-1, domiciliada y residente en la Calle Cuarta, edificio L, Apto. 102 del proyecto residencial Los Maestros, de la ciudad de Baní, provincia Peravia, R.D; socios de la Compañía **GRUPO INGENIARQ, S.R.L.**

HAN CONVENIDO en fecha diez (10) de octubre del año Dos Mil Doce (2012), constituir una sociedad comercial de nombre **GRUPO INGENIARQ, S.R.L.,** bajo el tipo societario correspondiente a una **Sociedad de Responsabilidad Limitada**, para lo cual consciente suscribir los siguientes estatutos:

TÍTULO I

EL NOMBRE, DOMICILIO, OBJETO, MODALIDAD, Y DURACIÓN

ARTÍCULO 1.- Nombre. La sociedad se denominará **GRUPO INGENIARQ, S.R.L.,** se constituye una Sociedad de Responsabilidad Limitada que se regirá por las disposiciones de la Ley 479-08 de Sociedades Comerciales y de Empresas Individuales de Responsabilidad Limitada, modificada por la Ley 31-11 del 10 de febrero del 2011 y por los presentes Estatutos y tendrá un sello circular con la leyenda de su nombre, el cual será estampado en los certificados de cuotas sociales y en los demás documentos que lo requieran.

14

ARTÍCULO 2.- Domicilio. El domicilio social se establece en la Calle Segunda No. 39, Sector Brisas de Guazuma, ciudad, Baní, provincia Peravia, Republica Dominicana, podrá establecer sucursales, oficinas y agencias en cualquier lugar de la República Dominicana o del extranjero cuando así lo decidan los miembros de la sociedad, el domicilio podrá ser trasladado a cualquier otro lugar en virtud de una decisión de la Asamblea General Extraordinaria de los/as socios(as).

ARTÍCULO 3.- Objeto. La sociedad tendrá por objeto "Servicio de Ingeniería, Arquitectura, Construcción, Supervisión y mantenimiento de edificaciones en general" así como cualquier otra actividad de lícito comercio que no esté prohibida por estos Estatutos Sociales ni las leyes dominicanas.

ARTÍCULO 4.- Modalidad y Duración. Se adoptará la modalidad de Sociedad de Responsabilidad Limitada, tendrá su duración por tiempo indefinido. Se disolverá cuando así lo disponga una Asamblea General Extraordinaria de los miembros de la sociedad o por los motivos establecidos en el artículo 137 de la ley 479-08 de sociedades comerciales y Empresas de Responsabilidades Limitadas.

TÍTULO II
DEL CAPITAL DE LA SOCIEDAD Y DE LAS CUOTAS SOCIALES

ARTÍCULO 5.- Capital Social. El Capital Social de la empresa se fija en la suma de **CIEN MIL (RDS100,000.00)** moneda nacional, dividido en **CIEN (100)** cuotas sociales con un valor nominal de **MIL PESOS DOMINICANOS (RDS1,000.00)** cada una, las cuales se encuentra enteramente suscritas y pagadas. Dicho capital está compuesto por los aportes en numerarios que hayan realizado los/as socios(as). Los/as socios(as) declaran que al momento de la suscripción de los presentes Estatutos Sociales las cuotas sociales están divididas de la siguiente manera: el Sr. **José Altagracia Saldaña Encarnación,** con 34% y el **Sr. Saúl Moisés Pimentel Santana** con el 33% y la Sra. **Sintique Mical Pimentel Santana con el 33%** de las cuotas sociales.

ARTÍCULO 6.- Derechos Inherentes de las Cuotas Sociales y Forma. Toda cuota social da derecho a la co-propiedad del activo social y en el reparto de los dividendos a una parte proporcional al número de cuotas emitidas. Las cuotas se dividirán en partes iguales e indivisibles, las cuales estarán

representadas por un certificado de cuotas no negociable, el cual indicará el número de certificado, nombre del titular, la cantidad de cuotas que posee, el valor nominal de las cuotas, el capital social de la sociedad y la fecha de emisión del mismo. El certificado de cuotas será emitido por el Gerente de la Sociedad, el cual deberá conservar en el domicilio de la Sociedad un Registro de los certificados de cuotas. Las cuotas sociales podrán ser cedidas mediante las disposiciones establecidas en los presentes estatutos.

ARTÍCULO 7.- Emisión de Cuotas Sociales. Las cuotas que se emitan se pagarán íntegramente en efectivo o mediante aportes de bienes en naturaleza. La sociedad podrá emitir, con apego a la ley cuotas a cambio o en permuta de bienes o valores en el desenvolvimiento de sus actividades de acuerdo con objeto.

Párrafo I.- En caso de aumento del Capital Social Autorizado mediante creación de cuotas para ser pagadas en numerarios, los propietarios de las cuotas anteriormente emitidas tendrán derechos de preferencia para suscribir a prorrata las cuotas nuevas. Este derecho se ejercerá de manera y con sujeción a los plazos que determine la Asamblea General. Los/as socios(as) que no tengan un número suficiente de cuotas para obtener una nueva cuota social podrán reunirse para ejercer el derecho.

Párrafo II.- Cuando no todos los/as socios(as) deseen adquirir las cantidades de cuotas a que proporcionalmente tengan derecho con motivos de un aumento de capital, las cuotas dejadas de adquirir podrán emitirse a favor de personas extrañas a la sociedad.

ARTÍCULO 8.- Certificados de Cuotas. Todo certificado de cuotas se extraerá de un Libro de Acciones, tendrá un número de orden, expresará el número de acciones que represente, el nombre del tenedor, si la acción es normativa, el domicilio y el capital de la sociedad. Será firmado por el/la Presidente y por el Secretario(a) o por las personas que lo sustituyan y será estampado con el sello de la sociedad.

ARTÍCULO 9.- Aumento y Reducción del Capital. El Capital social Autorizado podrá ser aumentado o reducido por modificación estatutaria y mediante la decisión de una Asamblea General

16

Extraordinaria, convocada para estos fines. Dicho aumento podrá realizarse por creación de nuevas cuotas sociales o por elevación nominal de las ya existentes, para lo cual deberá cumplirse con todas las disposiciones enunciadas en los artículos 118 hasta el 122 de la Ley de Sociedades.

Párrafo.- En la reducción de capital en ningún caso se podrá atentar contra la igualdad de los/as socios(as), teniendo como finalidad lo establecido en los artículos 123 hasta 127 de la Ley de Sociedades.

ARTÍCULO 10.- Sujeción de los/as socios(as) a los Estatutos. La suscripción o adquisición de una o más cuotas, presupone por parte de su tenedor su conformidad de atenerse a las cláusulas de estos Estatutos y a las resoluciones y acuerdos de la Asamblea General de Socios(as), del/la Presidente o Gerente y de los funcionarios en consonancia con los presente Estatutos.

ARTÍCULO 11.- Transferencia de las Cuotas. Todo socio(a) que desee ceder sus cuotas sociales o parte de ellas a terceros deberá enviar un comunicado por escrito a la sociedad y a los/as socios(as), la misma puede ser enviada de manera física o mediante medios electrónicos.

Durante los quince (15) días siguientes a la fecha de la recepción de esa comunicación, cada socio(a) tiene el derecho de manifestar su decisión, de lo contrario el silencio se entenderá como consentimiento.

El gerente de la sociedad deberá convocar a los/as socios(as) a una Asamblea General Extraordinaria dentro de un período no mayor a ocho (8) días contados a partir de la recepción de la comunicación enviada por el socio que desea ceder sus cuotas, en la cual deben estar representadas al menos las 3/4 partes de las cuotas sociales.

El certificado transferido será cancelado y depositado en los archivos de la sociedad, y sustituido por el expedido a favor del ó de los cesionarios.

ARTÍCULO 12.- Libro de Cuotas. En el libro de cuotas, se hará constar el nombre, la dirección y el número de cuota que posee cada titular de cuotas nominativas. Toda convocatoria, asamblea y pago

17

de dividendos se enviarán a los/as socios(as) a las direcciones que aparezcan en el citado libro de cuotas o en otro libro llevado con el mismo propósito.

ARTÍCULO 13.- Pérdida del Certificado de Cuotas Sociales. En caso de pérdida de certificado de cuotas, el dueño para obtener la expedición de los certificados sustitutos deberá notificar a la sociedad por acto del alguacil, la pérdida ocurrida, el pedimento de de anulación de los certificados sustitutos. El peticionario publicará un extracto de la notificación, conteniendo las menciones especiales, en un periódico de circulación nacional, una vez por semana durante cuatro (4) semanas consecutivas. Transcurridos diez (10) días de la última publicación si no hubiere oposición, se expedirá al solicitante un nuevo certificado, mediante entrega de ejemplares del periódico en que se hubiese hecho las publicaciones los certificados perdidos se consideran nulos. Si hubiere oposición, la sociedad no entregará los certificados sustitutos hasta que la cuestión no sea resuelta entre el reclamante y el oponente, por sentencia judicial no susceptible de recurso o por transacción, desistimiento o aquiescencia.

ARTÍCULO 14. No Disolución de la Sociedad por Muerte y Otra Causa. Prohibiciones. La sociedad no se disolverá por el fallecimiento, la interdicción o quiebra de uno o varios socios(as). Los herederos, causahabientes o acreedores de un socio(a) no pueden provocar la colocación de sellos sobre los bienes y valores de la Sociedad o pedir su partición o licitación, ni inmiscuirse en su administración.

Ellos deberán remitirse, para el ejercicio de sus derechos, a los inventarios sociales y a las deliberaciones de la Asamblea General y decisiones del Gerente.

ARTÍCULO 15. Limitación Pecuniaria de los/as socios(as). Los/as socios(as) no están obligados, aún respecto de los terceros, sino hasta la concurrencia del monto de sus cuotas. Los/as socios(as) no pueden ser sometidos a ninguna llamada de fondo ni a restitución de intereses o dividendos regularmente percibidos, salvo las disposiciones establecidas en la Ley.

18

TÍTULO III

DE LA DIRECCIÓN Y ADMINISTRACIÓN DE LA SOCIEDAD

ARTÍCULO 16. Dirección y Administración de la Sociedad. La dirección y administración de la sociedad estará a cargo del Consejo de Gerencia, pudiendo nombrar uno o más gerentes, quienes serán personas físicas y pueden ser o no socios(as). Los mismos ejercerán las funciones establecidas en el presente estatuto y en la Ley.

TÍTULO IV

DE LAS ASAMBLEAS DE SOCIOS(AS)

ARTÍCULO 17. División de las Asambleas. La Asamblea General de Socios(as), es el órgano supremo de la sociedad; podrá acordar actos u operaciones de ésta. Sus resoluciones son obligatorias para todos los/as socios(as) incluyendo a los disidentes y ausentes.

Las Asambleas Generales se dividen en Ordinaria Anual, Ordinaria y Extraordinaria. Se llaman Ordinarias las que sus decisiones se refieren a hechos de gestión o de administración o a un hecho de interpretación de los Estatutos Sociales. Son Extraordinarias las que se refieren a decisiones sobre la modificación de los estatutos.

ARTÍCULO 18. Fecha y Lugar de Reunión. La Asamblea General Ordinaria Anual se reunirá dentro de los tres (3) meses del cierre del ejercicio social, de cada año, en el domicilio social de la sociedad, o en otro lugar del territorio nacional siempre que se haya indicado en la convocatoria de la Asamblea.

ARTÍCULO 19. Convocatoria. Las Asambleas Ordinarias o Extraordinarias, serán convocadas con al menos diez (10) días de antelación mediante una comunicación física o electrónica o por un aviso en un periódico de circulación nacional. Sin embargo los socios podrán reunirse sin necesidad de convocatoria cuando se encuentren todos presentes o representados

ARTÍCULO 20. Quórum y Composición. La Asamblea General Ordinaria Anual y la Asamblea General Ordinaria deliberarán válidamente con los/as socios(as) que representen por lo menos 51% de las cuotas sociales.

La Asamblea General Extraordinaria estará compuesta por los/as socios(as) que representen cuando menos las 3/4 partes del capital social de la Sociedad. Si no reúne el quórum exigido, podrá ser convocada nuevamente una o más veces, pero la Asamblea convocada por segunda o más veces podrá deliberar con la presencia de los/as socios(as) que representen una tercera parte de las cuotas sociales.

ARTÍCULO 21. Directiva y Orden del Día. Las Asambleas Generales estarán presididas por el Gerente de la Sociedad, que deberá ser socio(a) de la misma. Si más de un Gerente o ninguno de ellos fuese socio(a), la Asamblea estará presidida por el/la socio(a) que represente la mayor cantidad de las cuotas sociales, si uno o más socios(as) posee la misma cantidad de cuotas sociales, será presidida por el/la socio(a) de mayor edad.

Orden del Día. Todas las Asambleas deberán contener un orden del día que indique cuales son los puntos a tratar. El orden del día será redactado por el Gerente o la persona que preside la Asamblea. La Asamblea deliberará sobre las proposiciones que estén contenidas en el orden del día. Sin embargo el Gerente o la persona que preside la Asamblea estarán obligados a incluir en el orden del día toda proposición emanada de un socio que represente el 51% de la cuota social siempre que haya sido consignada por escrito y entregada con cinco (5) días de antelación a la Asamblea. Toda proposición que fuere una consecuencia directa de la discusión provocada por un artículo del Orden del Día deberá ser sometida a votación.

ARTÍCULO 22. Votos y Apoderados de los/as socios(as). Cada cuota da derecho a un voto. Las resoluciones se tomarán por los votos de la mayoría de los/as socios(as) presentes o debidamente representados. En caso de empate el voto del Gerente de la Asamblea será decisivo si el mismo es socio(a) de la Sociedad. De lo contrario será decisivo el voto del/la socio(a) que represente el mayor número de cuotas.

20

ARTICULO 23. Representación Socios(as). Los/as socios(as) tienen derecho a asistir y de hacerse representar en las Asambleas por cualquier persona, mediante poder que emane de sí mismo. En este caso el poder deberá depositarse en el domicilio de la sociedad, a más tardar el día anterior al fijado para la reunión. El mandatario no puede hacerse sustituir.

ARTÍCULO 24. Atribuciones Asamblea General Ordinaria Anual. Estas asambleas tienen la función de estatuir sobre todas las cuestiones que vayan más allá de la competencia del Gerente. Para otorgar a estos últimos los poderes necesarios y para determinar de manera absoluta el desempeño de los negocios sociales. Son atribuciones de la Asamblea General Ordinaria Anual las siguientes:

a) Elegir al Gerente y al comisario de cuentas cuando corresponda, y fijarle su remuneración en caso de que corresponda;
b) Revocar y sustituir en cualquier época al Gerente cuando corresponda;
c) Conocer el informe anual del Gerente, así como el estado de cuentas y balances, para aprobarlos o desaprobarlos;
d) Conocer del informe, de la situación de la sociedad, el balance y las cuentas presentadas al Gerente;
e) Discutir, aprobar o rechazar las cuentas mencionadas en el literal precedente, examinar los actos de gestión del gerente y darles descargo si procede.
f) Disponer lo relativo a las utilidades, a la repartición o no de los beneficios, su forma de pago o el destino que debe dárseles; y
g) Regularizar cualquier nulidad, omisión o error cometidos en la deliberación de una Asamblea General Ordinaria anterior.

ARTÍCULO 25. Atribuciones Asamblea General Ordinaria. Este tipo de Asamblea conoce y decide de todos los actos y operaciones que se refieren a la administración de la Sociedad. Son atribuciones de la Asamblea General Ordinaria las siguientes:

a) Ejercer las atribuciones de la Asamblea General Ordinaria Anual cuando no se haya reunido dicha Asamblea o cuando no haya resuelto algunos asuntos de su competencia;
b) Remover al gerente antes del término para el cual ha sido nombrado y llenar definitivamente las vacantes que se produzcan; y
c) Acordar la participación de la sociedad en la constitución de consorcios, asociaciones, sociedades en participación según convenga a los intereses de la Sociedad.

ARTÍCULO 26. Atribuciones Asamblea General Extraordinaria. Este tipo de Asamblea conocerá:

a) Del aumento o disminución del capital social;
b) De la unión o transformación, fusión o escisión con otra sociedad constituida o que se fuere a constituir;
c) De la disolución de la sociedad o de la limitación o reducción del término de duración de la misma;
d) De la enajenación o transferencia de todo el activo de la Sociedad; y
e) De la modificación de cualquier artículo de los presentes estatutos y aquellos asuntos que no sean de competencia de la Asamblea General Ordinaria.

ARTÍCULO 27. Asambleas Combinadas. La Asamblea General puede ser Ordinaria y Extraordinaria a la vez, si reúne las condiciones indicadas en los presentes estatutos, en ese caso la Asamblea será combinada tratando los asuntos que le competen a cada uno por separado.

ARTÍCULO 28. Acta de las Asambleas Generales. De cada reunión el Gerente redactará un acta. Las copias de estas actas servirán de prueba de las deliberaciones de la Asamblea y de los poderes otorgados tanto en justicia como frente a cualquier tercero.

TÍTULO V
DE EL/LA Ó LOS/AS GERENTES

ARTÍCULO 29. Gerentes. La sociedad designará a uno o varios gerentes, los cuales podrán actuar de manera individual en nombre y representación de la sociedad. Deben ser personas físicas, socios(as) o no de la sociedad y tendrán una duración de uno (1) a seis (6) años o hasta que su sucesor sea designado. Podrá reelegirse de manera indefinida.

Los/as gerentes deberán actuar de acuerdo a lo que establece la Ley y los presentes estatutos. Sólo podrán ser gerentes aquellas personas a las que se les esté permitido ejercer el comercio. El/La gerente tiene la dirección de la sociedad durante el período en que la Asamblea General de Socios(as) no esté

22

deliberando y durante este periodo están el la obligación de resolver cualquier asunto que no sea de atribución de la Asamblea General.

ARTÍCULO 30. Poderes, Deberes y Obligaciones de los/as Gerentes. Los gerentes podrán:

a) Autorizar o aprobar los contratos celebrados a nombre de la sociedad;
b) Cumplir y ejecutar cualquier mandato o acuerdo de la Asamblea General y estos estatutos.
c) Otorgar toda clase de nombramientos, mandatos y poderes, sean permanentes, sea por un objeto determinado;
d) Adquirir o arrendar para la sociedad todos los bienes muebles e inmuebles, derechos y privilegios que considere convenientes;
e) Representar la sociedad frente a cualquier persona pública o privada;
f) Abrir, mantener o cerrar cuentas bancarias y determinar quien estará autorizado a firmar en representación de la sociedad, giros, pagarés, recibos, aceptaciones, cesiones, cheques, descargos, contratos y documentos de toda clase;
g) Nombrar y revocar los empleados y mandatarios, fijar su remuneración así como las otras condiciones de su admisión y despido;
h) Fijar los gastos generales;
i) Recibir y pagar cualquier suma en capital, intereses y accesorios;
j) Autorizar la apertura de sucursales y el nombramiento de representantes en cualquier ciudad de la República;
k) Decidir acerca de las construcciones de inmuebles para la sociedad y de sus mejoras;
l) Garantizar empréstitos con toda clase de seguridades, ya sea prenda con desapoderamiento y prenda sin desapoderamiento, hipotecas o anticresis;
m) Adoptar acuerdos en todos los asuntos que cualquiera de sus miembros someta a su consideración, siempre que no estén atribuidos a la Asamblea General;
n) Representar la sociedad en justicia, como demandante o demandada, y obtener sentencias; dar aquiescencia, desistir o hacerlas ejecutar por todos los medios y vías de derecho; representar a la sociedad en todas las operaciones de quiebra; y
o) Autorizar las persecuciones judiciales de cualquier naturaleza que juzgue necesarias; nombrar y revocar apoderados especiales que representen a la sociedad en las acciones que intente y determinar retribución; proveer la defensa de la sociedad en toda acción o procedimiento que se

siga contra ella. La enumeración que antecede es enunciativa y no limitativa y por lo tanto el gerente tiene facultades y poderes suficientes para realizar todos los actos ya fueren administrativos o de disposición necesarios para la consecución de la sociedad.

ARTÍCULO 31. Responsabilidad de los/as Gerentes. Los gerentes solo responden individual o solidariamente a la fiel ejecución de sus mandatos y no contraen obligaciones individuales o solidarias relativa a los compromisos sociales.

ARTÍCULO 32. Excepciones. A menos que exista autorización expresa y unánime de la Asamblea General de socios, no podrán los gerentes:

- Tomar en préstamo dinero o bienes a nombre de la sociedad;
- Usar cualquier tipo de servicios, bienes o créditos de la Sociedad en provecho propio o de un pariente o sociedades vinculadas;
- Usar en beneficio propio o de terceros relacionados las oportunidades comerciales de que tuvieran conocimiento en razón de su cargo y que a la vez pudiera constituir un perjuicio para la sociedad;
- Divulgar los negocios de la sociedad, ni la información social a la que tenga acceso y que no haya sido divulgada oficialmente por la sociedad;
- Recibir de la sociedad ninguna remuneración, permanente o no, salvo las establecidas por el artículo 229 de la ley 479-08.

ARTÍCULO 33. De los Registros Contables. Los gerentes deberán conservar en el domicilio de la sociedad un libro registro en el cual conste de manera cronológica todas las operaciones comerciales realizadas por la sociedad. Estos registros servirán de base para la elaboración de los estados financieros de la sociedad.

TÍTULO VI

DEL/LA SECRETARIO(A)

ARTÍCULO 34. El/la secretario(a) tendrá las siguientes atribuciones:

a) Redactar y conservar en buen orden y en lugar seguro, las actas de las Asambleas Generales y certificarlas, así como expedir las copias que le fueren debidamente ordenadas;

24

b) Llevar el registro de las cuotas sociales y anotar en el libro talonario las transferencias de las mismas;

c) Firmar conjuntamente con el Gerente, los certificados de Cuotas sociales de la sociedad;

d) Preparar, remitir y publicar las convocatorias y recabar las firmas del Gerente, o de quien ordene este último.

TÍTULO VII

EJERCICIO SOCIAL, FONDO DE RESERVA LEGAL Y DIVIDENDOS

ARTÍCULO 35.- Ejercicio Social. El ejercicio social comienza el día primero (1ro) de enero y termina el día treinta y uno (31) de diciembre de cada año. Por excepción, el primer ejercicio social abarcará el tiempo comprendido entre la fecha de la constitución definitiva de la sociedad y el día treinta y uno (31) de diciembre del presente año.

ARTÍCULO 36.- Fondo de Reserva Legal. Las sociedad tendrá un fondo de reserva legal que estará integrado por la separación anual de por lo menos el 5% de los beneficios netos obtenidos, hasta que la reserva alcance una décima (1/10) parte del capital social de la sociedad.

ARTÍCULO 37.- Dividendos, Reservas y Reinversiones. Las utilidades que obtenga la sociedad una vez cubiertos los gastos de administración y operación, así como las aportaciones al fondo de reserva legal, deberán ser distribuidas entre los/as socios(as) a título de dividendos.

TÍTULO VIII

DE LA TRANSFORMACION, FUSION, ESCISION, DISOLUCION Y LIQUIDACION DE LA SOCIEDAD

ARTÍCULO 38.- Transformación, Fusión y Escisión de la Sociedad. Será decidida por una Asamblea General Extraordinaria y de conformidad con lo establecido en la ley 479-08.

ARTÍCULO 39.- Disolución, Liquidación. La Asamblea General Extraordinaria dispondrá la disolución y la liquidación cuando hubiere lugar a ello. Dicha Asamblea regulará el modo de hacer la liquidación de conformidad con lo establecido en el artículo 137 de la ley 479-8. Así como nombrar la persona o personas que deban practicarlas, cesando el gerente desde entonces de sus funciones.

TÍTULO IX
DISPOSICIONES GENERALES

ARTÍCULO 40- Contestaciones Entre Socios(as) ó Entre Estos y la Sociedad. Todas las diputas que pudieren suscitarse durante la existencia de la Sociedad o de la liquidación, sea entre los socios y la Sociedad o los socios entre si, serán sometidas a un preliminar obligatorio de conciliación por ante El consejo de conciliación y arbitraje competente a la jurisdicción donde se encuentre ubicada la empresa, sin cuyo cumplimiento las partes renuncian expresamente a someterlas directamente a la jurisdicción judicial.

Cada parte nombrará un representante y estos a su vez designarán un tercero para constituirse en comisión a cuya decisión deben someter los asuntos a tratar y solucionar. Se redactará acta de acuerdo o de no acuerdo y en este último caso las partes quedan libres de apoderar del asunto a los tribunales correspondientes.

Si una parte se abstiene de nombrar su representante o nombrados estos no coinciden en la designación del tercer miembro, el caso será sometido por cualquiera de las partes a la Cámara Oficial de Comercio de la jurisdicción donde se encuentre ubicada la empresa, como amigable componedora. De no comparecer o avenirse las partes ante la instancia correspondiente, se libra documento de no acuerdo para que las partes puedan recurrir a la jurisdicción competente.

ARTÍCULO 41.- Emisión y Entrega de Certificados de Cuotas Sociales. Los certificados de cuotas participantes se emitirán y entregarán en un plazo no mayor de noventa (90) días a partir del pago de las cuotas de la sociedad.

26

DRA. DOLORES SAGRARIO FELIZ LUCIANO
ABOGADO NOTARIO PÚBLICO
Matr. 2529
DISTRITO NACIONAL, R.D.

ARTÍCULO 42.- Gastos. Los gastos de la Constitución de la Sociedad serán cargados a una cuenta espacial denominada **Gastos de Constitución** y serán amortizados en el curso del primer año social.

ARTÍCULO 43.- Depósitos y Publicaciones. Presidente - Gerente será siempre el primer mandatario de la sociedad, comprobará los depósitos y publicaciones establecidos por la ley referente a los documentos constitutivos de la presente sociedad comercial.

Los presentes Estatutos constan de catorce (14) páginas firmadas y rubricadas por los infrascritos, en sus calidades aludidas, hechas en dos originales de un mismo tenor y efecto, uno para ser depositados en la forma indicada por la ley. En la ciudad de Baní, provincia Peravia, República Dominicana, a los diez (10) días del mes de octubre del año Dos Mil Doce (2012).

Firmados:

ING. JOSE ALTAGRACIA SALDAÑA ENCARNACIÓN
Socio

ING. SAUL MOISES PIMENTEL SANTANA
Socio

Grupo Ingeniarq, S.R.L.
Tel.: 809-326-3353
RNC 130-65538-7
Baní, Rep. Dom.

ARQ. SINTIQUE MICAL PIMENTEL SANTANA
Socia

CIO Y PRODUCCIÓN
Baní, Prov. Peravia, R. D.

27

ACTA DE ASAMBLEA

Grupo Ingeniarq

DRA. DOLORES SAGRARIO FELIZ LUCIANO
ABOGADO NOTARIO PÚBLICO
Mat. 2629
DISTRITO NACIONAL, R.D.

ASAMBLEA GENERAL EXTRAORDINARIA
GRUPO INGENIARQ, S.R.L.
Capital Social: RDS 10,000,000.00
Totalmente suscrito y Pagado

Grupo Ingeniarq, S.R.L.
Tel. 809-326-3353
RNC 130-95526-7
Bani, Rep. Dom.

ACTA DE LA ASAMBLEA GENERAL EXTRAORDINARIA DE LA SOCIEDAD COMERCIAL, GRUPO INGENIARQ, S.R.L., CELEBRADA EN FECHA CATORCE (14) DEL MES DE SEPTIEMBRE DEL AÑO DOS MIL VEINTIUNO (2021).

En la ciudad de Bani, provincia Peravia, República Dominicana, a los catorce (14) días del mes septiembre del año Dos Mil Veintiuno (2021); siendo las 10:26 horas de la mañana, del día, mes y año mencionados, los señores **José Altagracia Saldaña Encarnación,** dominicano, mayor de edad, casado, comerciante, Ingeniero Civil, portador de la cédula personal de identidad y electoral No. 003-0081372-2, domiciliado y residente en la Calle Proyecto No. 01, centro de la ciudad, Bani, provincia Peravia, R.D, **Saúl Moisés Pimentel Santana,** dominicano, mayor de edad, casado, comerciante, ingeniero civil, portador de la cédula personal de identidad y electoral No. 003-0090180-8, domiciliado y residente en la Calle Proyecto No. 01, centro de la ciudad, Bani, provincia Peravia, R.D; y **Sintique Mical Pimentel Santana,** dominicana, mayor de edad, casada, comerciante, Arquitecta, portadora de la cédula personal de identidad y electoral No. 003-0073872-1, domiciliada y residente en la Calle Proyecto No. 01, centro de la ciudad, Bani, provincia Peravia, R.D; por convocatoria verbal del socio **Saúl Moisés Pimentel Santana,** se han reunido, en la oficina de Lara Franco Contadores y Asocs., ubicada en la calle Sánchez No.06, centro ciudad de Bani, lugar donde convinieron en reunirse los socios de la entidad comercial denominada: **GRUPO INGENIARQ, S.R.L.,** cuyos nombres y generales están en la lista de presencia anexa, a fin de conformar la Asamblea General Extraordinaria y decidir sobre los asuntos tratados en la agenda sometida a su consideración. Una vez allí el presidente de la asamblea Sr. **José Altagracia Saldaña Encarnación**, se dirigió a los demás comparecientes en los siguientes términos:

Las funciones de presidente y secretario de la Asamblea fueron asumidas por el Sr. **José Altagracia Saldaña Encarnación** y el Sr. **Saúl Moisés Pimentel Santana**, respetivamente.

Una vez allí el presidente de la asamblea Sr. **José Altagracia Saldaña Encarnación**, se dirigió a los demás comparecientes en los siguientes términos:

Señores presentes, me complace sobremanera el hecho de que nos encontremos hoy reunidos aquí, para darle curso a la agenda para la cual fueron convocados. De inmediato, se procedió a darle lectura a la agenda de la siguiente manera:

1.- Aprobar la validez de la Asamblea para sesionar como Asamblea General Extraordinaria;

CAMARA DE COMERCIO Y PRODUCCION DE LA PROVINCIA PERAVIA, INC.
DOCUMENTO REGISTRADO

2.- Elección de los Gerentes de la entidad comercial.

3.- Designación de un representante de la entidad para todo lo concerniente a las licitaciones públicas.

4.- Designar un responsable para completar el proceso por antes de la cámara de comercio y producción de la provincia Peravia.

Los socios señalaron su agrado por que estos puntos sean resueltos en este dia y se otorgan las siguientes resoluciones:

PRIMERA RESOLUCIÓN

El presidente sometió a consideración la agenda y la confirmación del quórum para sesionar y tomar decisiones validas como Asamblea General Extraordinaria.

Sometida a votación esta resolución, es aprobada a unanimidad de votos de los presentes.

SEGUNDA RESOLUCIÓN

ELECCION DE LOS GERENTES QUE TENDRAN A SU CARGO LA ADMINISTRACION DE LA COMPAÑÍA

El socio **José Altagracia Saldaña Encarnación**, manifestó que el periodo para el cual fueron elegidos los gerentes había vencido y que se hacía imperativo que la presente asamblea se conozca sobre la designación de los gerentes que dirigirán la sociedad.

Se eligen los miembros que integraran la Gerencia, que dirigirán la Sociedad y al efecto se eligieron al señor **José Altagracia Saldaña Encarnación**, para ocupar el cargo de Gerente de Administración, y el señor **Saúl Moisés Pimentel Santana,** para ocupar el cargo de Gerente de Operaciones, los cuales duraran en el desempeño de su sus funciones un periodo de cinco (05) años.

Queda entendido que conforme a lo establecido en los estatutos de la entidad comercial los gerentes están autorizados para que puedan:

a)Autorizar o aprobar los contratos celebrados a nombre de la sociedad;

CAMARA DE COMERCIO Y PRODUCCION DE LA PROVINCIA PERAVIA, INC.
DOCUMENTO REGISTRADO

b)Cumplir y ejecutar cualquier mandato o acuerdo de la Asamblea General y los estatutos.

c)Adquirir Prestamos, Líneas de Créditos, Tarjetas de Créditos Corporativas o Arrendar para la sociedad todos los bienes muebles e inmuebles, derechos y privilegios que considere convenientes; así como Recibir y pagar cualquier suma en capital, intereses y accesorios;

d)Representar la sociedad frente a cualquier persona pública o privada;

e)Abrir, mantener o cerrar cuentas bancarias y determinar quiénes estará autorizado a firmar en representación de la sociedad, giros, pagarés, recibos, aceptaciones, cesiones, cheques, descargos, contratos y documentos de toda clase;

f) Garantizar empréstitos con toda clase de seguridades, ya sea prenda con desapoderamiento y prenda sin desapoderamiento, hipotecas o anticresis;

Sometida a votación esta resolución, es aprobada a unanimidad de votos de los presentes.

DRA. DOLORES ALTAGRACIA FELIZ LUCIANO ABOGADO NOTARIO PUBLICO Mat. 2529 DISTRITO NACIONAL

Grupo Ingeniarq, S.R.L. Tel. 809-326-3353 RNC 130-95520-1 Bani, Rep. Dom.

TERCERA RESOLUCIÓN

Designación de un representante para la gestiones de las licitaciones.

En el entendido de que **Grupo Ingeniarq, S.R.L**., participan en las licitaciones públicas que realiza el Estado Dominicano, se propone designar un de los gerentes de la empresa, para que pueda representarla en lo referente a las licitaciones y al efecto se designa al Ing. **José Altagracia Saldaña Encarnación,** dominicano, mayor de edad, casado, comerciante, Ingeniero Civil, portador de la cédula personal de identidad y electoral No. 003-0081372-2, domiciliado y residente en la Calle Proyecto No. 01, centro de la ciudad, Bani, provincia Peravia, Republica Dominicana, para que en nombre y representación de **Grupo Ingeniarq, S.R.L**., canalice, tramite y formalice todas las gestiones que se requieran y sean necesarias, así como firmar contratos, entregar y recibir cheques y otorgar descargos antes cualquier institución pública o privada, a fin de que todos los actos que ejecute y deba atender la sociedad representada, se lleven a cabo y se realice en debida y legal forma.

Sometida a votación esta resolución, es aprobada a unanimidad de votos de los presentes.

CAMARA DE COMERCIO Y PRODUCCION DE LA PROVINCIA PERAVIA, INC. DOCUMENTO REGISTRADO

DRA. DOLORES SAGRARIO FELIZ LUCIANO
ABOGADO NOTARIO PÚBLICO
Mat. 2529
DISTRITO NACIONAL, R.D.

CUARTA RESOLUCIÓN

Se somete designar una persona para que complete el proceso y cumpla con los requisitos de registro por antes la Cámara de Comercio y Producción de Peravia.

Y al efecto se autoriza al señor **Santo Ángel Araujo Carvajal**, documento de identidad No. 003-0028304-1, para que, actuando en nombre y representación de la sociedad, proceda a realizar todas las gestiones necesarias para cumplir los requerimientos de publicidad exigidos por la Ley ante el Registro Mercantil de la Cámara de Comercio y Producción de la provincia Peravia.

Sometida a votación esta resolución, es aprobada a unanimidad de votos.

Y no habiendo otro asunto que tratar, la Mesa Directiva dio por terminada esta Asamblea, levantándose de inmediato un acta de todo lo acontecido, según queda dicho en este documento que firman todos los presentes en señal de conformidad y certifican el Presidente y el Secretario de la Mesa Directiva en fecha y lugar antes indicados, de todo lo cual doy fe.

FIRMAS:

Ing. José A. Saldaña Encarnación
Gerente Administrativo

Ing. Saúl M. Pimentel Santana
Gerente de Operaciones

Arq. Sintique M. Pimentel Santana
Socia

Grupo Ingeniarq, S.R.L.
Tel. 809-335-3353
RNC 130-95528-7
Bani, Rep. Dom.

CAMARA DE COMERCIO Y PRODUCCION DE LA PROVINCIA PERAVIA, INC.
DOCUMENTO REGISTRADO

DRA. DOLORES SAGRARIO FELIZ LUCIANO
ABOGADO NOTARIO PÚBLICO
Mat. 2529
DISTRITO NACIONAL, R.D.

DOCUMENTACIÓN FINANCIERA

Grupo Ingeniarq
ARQUITECTURA INGENIERIA CONSTRUCCION

ESTADOS FINANCIEROS AUDITADOS DE LOS DOS ÚLTIMOS PERÍODOS FISCALES

Grupo Ingeniarq

DRA. DOLORES SAGRARIO FELIZ LUCIANO
ABOGADO NOTARIO PUBLICO
Mat. 2529
DISTRITO NACIONAL, R.D.

Estado de Situación Financiera
Grupo Ingeniarq, S.R.L.
Al 31 de Diciembre 2020

Grupo Ingeniarq, S.R.L.
Tel.: 809-326-3353
RNC 130-95538-1
Bani, Rep. Dom

DICTAMEN DEL AUDITOR INDEPENDIENTE:

Hemos auditado los estados Financieros de la empresa **GRUPO INGENIARQ, S.R.L.,** al 31 de diciembre del 2020, para el periodo comprendido del 1ro. de enero 2020 al 31 de diciembre del 2020. Estos Estados son responsabilidad de la Administración. Nuestra responsabilidad es expresar una opinión de estos Estados Financieros basada en nuestra auditoria.

Condujimos nuestra auditoria de acuerdo con las Normas Internacionales de Auditoria. Dichas Normas requieren que planeemos y practiquemos la auditoria para obtener certeza razonable sobre si los Estados Financieros están libres de representación errónea de importancia relativa. Una auditoria incluye examinar, sobre una base de pruebas, la evidencia que sustenta los montos y revelaciones en los Estados Financieros. Una auditoria también incluye evaluar los principios contables usados y las estimaciones importantes hechas por el Administración, así como; evaluar la presentación general de los Estados Financieros. Creemos que nuestra auditoria proporciona una base razonable para nuestra opinión.

En nuestra opinión, los Estados Financieros presentan razonablemente, respecto de todo lo importante la posición financiera de la empresa **GRUPO INGENIARQ, S.R.L.,** al 31 de diciembre del 2020, y del resultado de sus operaciones para el periodo en esa fecha de acuerdo con las Normas Internacionales de Contabilidad.

27 de enero del 2021

Lic. Edward Lara Franco
Exequátur 800-01

GRUPO INGENIARQ, S.R.L
Balance General
Al 31 de Diciembre del 2020
Valores en RDS

Detalle		
Activo		
Corriente:		
Efectivo Caja y Banco	Anexo-1	6,217,848.95
Inversiones	Anexo-2	0.00
Cuentas por Cobrar Clientes	Anexo-3	24,583,485.84
Inventario de Materiales	Anexo-5	143,891.00
Anticipos Impuestos S/Renta	Anexo-6	0.00
Total Corriente:		**30,945,225.79**
Fijos:		
Equipos para la Construccion	Anexo-7	1,020,560.15
Equipos de Transporte	Anexo-8	0.00
Otros activos	Anexo-9	0.00
Total Fijos:		**1,020,560.15**
Total de los Activos		**31,965,785.94**

Edward Lara Franco
C.P.A.
Exequatur 800-01

34

GRUPO INGENIARQ, S.R.L
Balance General
Al 31 de Diciembre del 2020
Valores en RDS

Pasivos		
Corriente:		
Cuentas por pagar	Anexo-9	1,496,964.97
Impuesto Sobre la Renta por Pagar	Anexo-10	422,386.43
Documentos por Pagar	Anexo-11	11,382,561.90
Total Corriente:		**13,301,913.30**
Total Pasivo		
Patrimonio		
Grupo Ingeniarq, Capital Social		10,000,000.00
Reserva Legal		761,186.49
Utilidades Acumuladas		6,760,678.40
Beneficio del periodo		1,142,007.75
Total del Patrimonio Grupo Ingeniarq		**18,663,872.64**
Total Pasivo y Patrimonio		**31,965,785.94**

Edward Lara Franco
C.P.A
Exequatur 800-01

GRUPO INGENIARQ, S.R.L
Estados de Ganancia y Perdida
Del 01/01/2020 al 31/12/2020
Valores en RD$

Detalle	
Ingresos Operativos:	
Ingresos netos	84,277,693.69
Utilidad bruta por Servicios	**84,277,693.69**
Menos: Costos y Gastos	
Costos Operacionales	52,667,416.98
Gastos Generales yAdministrativos	28,801,688.95
Gastos por Depreciacion	156,891.30
Gastos Financieros	1,087,302.29
Sub Total	**82,713,299.52**
Beneficio antes de ISR	1,564,394.17
Impuesto Sobre la Renta	422,386.43
Beneficio (Pérdida) Neto del Periodo	**1,142,007.74**

Edward Lara Franco
C.P.A
Exequatur 800-01

36

GRUPO INGENIARQ, S.R.L
ESTADO DE COSTO DE VENTAS
Del 01/01/2020 al 31/12/2020
Valores en RD$

DRA. DOLORES SAGRARIO FELIZ LUCIANO
ABOGADO NOTARIO PUBLICO
Mat. 2529
DISTRITO NACIONAL R.D.

Inventario Inicial	12,338,857.27
Mas Compras Netas	40,472,450.71
Disponible para la Venta	52,811,307.98
Menos inventario Final	143,891.00
Costo de Materiales usados (Operacionales)	52,667,416.98

Grupo Ingeniarq, S.R.L.
Tel.: 809-328-3353
RNC 130-95538-7
Bani, Rep. Dom

LIC. EDWARD LARA FRANCO
CONTADOR PUBLICO AUTORIZADO
Exequatur
No. 800-01
de Fecha
1/8/2001
ICPARD 5757
Santo Domingo, R.D.

Edward Lara Franco
C.P.A
Exequatur 800-01

GRUPO INGENIARQ, S.R.L

ESTADO DE FLUJO DE EFECTIVO

Al 31 de Diciembre del 2020

Valores en RD$

DESCRIPCION RENGLONES	
RECIBIDO POR VENTA DE BIENES, SERVICIOS Y/O INGR.DE OPERACIÓN	75,849,924
EFECTIVO PAGADO A PROVEEDORES	48,164,116
EFECTIVO PAGADO POR CONSUMO	0
PAGADO POR OTROS GASTOS DE ADMON, VENTAS Y SERVICIOS	28,801,689
SUBTOTAL (EFECTIVO GENERADO POR OPERACION)	**(1,115,881)**
INVERSION EN PROPIEDADES, PLANTA Y EQUIPO	0
INGRESOS POR VENTA DE PROPIEDADES, PLANTA Y EQUIPO	0
SUBTOTAL (EFECTIVO NETO INVERSION EN BIENES DE CAPITAL)	**0**
INVERSION EN ACCIONES Y CUOTAS DE INTERES SOCIAL	0
INGRESO POR VENTA DE ACCIONES Y CUOTAS DE INTERES SOCIAL	0
INVERSIONES EN OTROS TITULOS VALORES	0
INGRESO POR VENTA DE INVERSIONES EN OTROS TITULOS VALORES	0
DIVIDENDOS Y PARTICIPACIONES RECIBIDOS	0
INTERESES RECIBIDOS	0
SUBTOTAL(FLUJO POR EFECTIVO POR INVERSION EN TITULOS VALORES)	**0**
TOTAL DE EFECTIVO NETO USADO EN INVERSION	**0**
RECIBIDO POR APORTES DE CAPITAL EN PARTICIP. O COLOCACIONES DE ACCIONES	0
RECIBIDO POR PRESTAMOS BANCARIOS O LINEAS DE CREDITOS	5,617,438
PAGADO POR PRESTAMOS BANCARIOS	688,177
PAGO DE LA LINEA DE CREDITO	
PAGADO A SUPLIDORES	
INTERESES Y DEMAS GASTOS PAGADOS SOBRE PRESTAMOS RECIBIDOS	1,087,302
DIVIDENDOS PAGADOS	
SUBTOTAL (EFECTIVO POR FINANCIACION)	**3,841,959**
INGRESOS DE EFECTIVO POR OTROS CONCEPTOS	0
SALIDAS DE EFECTIVO POR OTROS CONCEPTOS	0
SUBTOTAL (FLUJO NETO POR OTROS CONCEPTOS)	0
TOTAL INCREMENTO (DISMINUCION) NETO DE EFECTIVO	2,726,078
EFECTIVO INICIAL	3,491,771
EFECTIVO FINAL	6,217,849

DRA. DOLORES SAGRARIO FELIZ LUCIANO ABOGADO NOTARIO PUBLICO DISTRITO NACIONAL R.D. Mat. 7529

Grupo Ingeniarq, S.R.L. Tel. 809-328-3353 RNC 130-95538-7 Dani. Rep. Dom

LIC. EDWARD LARA FRANCO CONTADOR PUBLICO AUTORIZADO Exequatur No. 800-01 de Fecha 1/02/2001 ICPARD 8757 Santo Domingo, R.D.

GRUPO INGENIARQ, S.R.L
Estado de Cambios en el Patrimonio
Año terminado al 31 de diciembre del 2020

	Capital pagado	Reserva legal y otras reseras	Aportes pendientes de capitalizacion	Ganancias retenidas	Total patrimonio
			En RD$ pesos		
Saldo al 31 de diciembre del 2019	**10,000,000.00**	**523,601.49**	**-**	**7,902,531.14**	**18,426,132.63**
Distribucion de Dividendos	-	-		-	-
Aporte para aumento de capital	-		-	-	-
Transferido ctas por pagar accionistas	-	-	-	-	-
Utilidades acumuladas de otros periodos	-				-
Ganancias netas del ejercicio	-	237,585.00		4,742,511.79	4,980,096.79
Saldo al 31 de diciembre del 2020	**10,000,000.00**	**761,186.49**	**-**	**7,902,686.15**	**18,663,872.64**

Grupo Ingeniarq, S.R.L. Tel. 809-326-3353 RNC 130-95538-7 Bani, Rep. Dom

Edward Lara Franco
CPA
Exequatur 800-01

LIC. EDWARD LARA FRANCO CONTADOR PUBLICO AUTORIZADO Exequatur No. 800-01 de Fecha 1/8/2001 ICPARD 6757 Santo Domingo, R.D.

DRA. DOLORES SAGRARIO FELIZ LUCIANO ABOGADO NOTARIO PUBLICO DISTRITO NACIONAL, R.D. Mat. 2629

39

Anexos
GRUPO INGENIARQ, S.R.L

Anexo-1
Efectivo Caja y Banco

Caja General	587,000.00
Banco de Reservas	2,676,255.95
Banco Popular Dominicano	2,954,593.00
Total	**6,217,848.95**

Anexo-2
Inversión

Certificados Financiero Banco de Reservas	0.00

Anexo-3
Cuentas por Cobrar Clientes

Cuentas por cobrar por obras tanto a nivel publico como privado.	24,583,485.84
Creditos a Clientes Habituales	**24,583,485.84**

Anexo-4
Inventario de Materiales

Inventario de materiales compuesto por Varillas, Cemento, Block, Arena y otros insumos para la construccion	**143,891.00**

Anexo-5
Otros Activos

Anticipos del Impuesto sobre la Renta	0.00
Total Otros Activos	0.00

Anexo-6
Mobiliarios de Ofic. Y Equipo para la Construccion

01 Oficina Mobil instalada en un fulgon de 40 Pies	692,336.11
01 Planta Electrica tipo Yamar 5.5 Kilos	95,000.00
01 Motocierra	20,000.00
01 Taladro Demoledor Cooper con Martillo	15,000.00
01 Vibrador Wapcer Upson	60,000.00
01 Compactador Manual	250,000.00
02 Ligadora con Motor Honda	150,000.00
Juego de Madera para Platos	1,089,026.64
Sub Total Equipo de Construccion	2,371,362.75
Depreciacion Acumulada	-1,193,911.30
Sub Total	1,177,451.45
Mas Adq. De activos	0.00
Sub Total Mob. Y Equipo	1,177,451.45
Depreciacion	-156,891.30
Total Equipo de Construccion	**1,020,560.15**

Anexos
GRUPO INGENIARQ, S.R.L

Anexo-7
Equipos de Transporte

Total Equipos de Transporte	0.00
	0.00

Anexo-8
Otros Activos

Inmueble

Solar para ubicacion del campamento C/Francisco Alberto Caamaño S/N en Las Colinas Bani.	0.00
Total de Otros activos	0.00

Anexo-9
Cuentas por Pagar

Ferreteria F&M, S.R.L.	1,496,964.97
Total Cuentas por Pagar Proveedores	**1,496,964.97**

Anexo-10
Impuestos por Pagar

Impuestos Sobre la Renta por Pagar	422,386.43
Total de Impuestos	**422,386.43**

Anexo-11
Documeentos por Pagar Corto Plazo

Linea de Credito Banco Popular	2,000,000.00
Extra cuenta Banco Popular	2,956,000.00
Linea de Credito Banco de Reservas	4,000,000.00
Prestamos con Banco de Reservas porcion Cte.	2,426,561.90
Total Cuentas por Pagar	**11,382,561.90**

DRA. DOLORES SAGRARIO FELIZ LUCIANO
ABOGADO NOTARIO PÚBLICO
Mat. 2529
DISTRITO NACIONAL, R.D.

Grupo Ingeniarq, S.R.L.
Tel. 809-326-3353
RNC 130-95538-7
Bani, Rep. Dom

LIC. EDWARD LARA FRANCO
CONTADOR PUBLICO AUTORIZADO
Exequatur
No. 80-01
de Fecha
1/8/2001
ICPARD 9757
Santo Domingo, R.D.

Grupo Ingeniarq, S.R.L.

Notas a los estados financieros

Al 31 de diciembre de 2020

Entidad y Objeto Social

Grupo Ingeniarq, S.R.L., es una empresa constituida de conformidad con las leyes de la Republica Dominicana, con Registro Nacional de Contribuyente (RNC) No. 130-95538-7. Esta empresa se dedicada a la construcción de obras civiles en todo el territorio nacional.

Nota 1
Efectivo
La moneda oficial para las transacciones de la organización es el peso dominicano (RD$) Y actualmente mantiene cuentas bancarias con el Banco del Reservas y Banco Popular Dominicano.

Nota 2
Cuentas por Cobrar
Esta cuenta está compuesta por servicios de construcción prestados a crédito a clientes habituales, estas cuentas, son pagaderas a vencimiento, las cuales tiene un plazo para cobros de 60 días.

Nota 3
Propiedad Planta y Equipos o Activo Fijo
Esta cuenta está compuesta por los mobiliarios de oficina, así como por los equipos y herramientas empleadas en el desarrollo de las obras de construcción de la empresa. Los mismos están registrados al costo, con la deducción de la correspondiente depreciación.

Nota 4
Cuentas por Pagar Proveedores
Esta cuenta está compuesta por materiales para la construcción, combustible y suministros para mantenimiento de los vehículos y mano de obra tomados a crédito con proveedores locales.

Nota 5

Ingresos

Los ingresos provienen por la prestación de servicios relacionados a la construcción, tales como diseños arquitectónicos, cálculos estructurales, construcción y supervisión de obras además de los servicios de alquiler de equipos pesados y servicios de transporte., los mismos son registrados por el método de lo percibido.

Nota 6

Hechos Relevantes del Periodo 2020

La propagación de la pandemia Covid-19 ha provocado que la empresa tenga que tomar medida a los fines de contribuir con la lucha para contener la propagación del virus, por lo que el periodo fiscal 2020 está siendo impactado por las circunstancias creadas por la referida pandemia. Sin embargo esto no ha afectado afectar la capacidad productiva de la empresa, por lo que esta puede responder sobre los compromisos asumidos. A la fecha de este estado GRUPO INGENIARQ, S.R.L., se encuentra operando normalmente al 100% de su capacidad instalada.

* * * * * *

Estado de Situación Financiera
Grupo Ingeniarq, S.R.L.
Al 31 de Diciembre 2021

DICTAMEN DEL AUDITOR INDEPENDIENTE:

Hemos auditado los estados Financieros de la empresa **GRUPO INGENIARQ, S.R.L.,** al 31 de diciembre del 2021, para el periodo comprendido del 1ro. de enero 2021 al 31 de diciembre del 2021. Estos Estados son responsabilidad de la Administración. Nuestra responsabilidad es expresar una opinión de estos Estados Financieros basada en nuestra auditoria.

Condujimos nuestra auditoria de acuerdo con las Normas Internacionales de Auditoria. Dichas Normas requieren que planeemos y practiquemos la auditoria para obtener certeza razonable sobre si los Estados Financieros están libres de representación errónea de importancia relativa. Una auditoria incluye examinar, sobre una base de pruebas, la evidencia que sustenta los montos y revelaciones en los Estados Financieros. Una auditoria también incluye evaluar los principios contables usados y las estimaciones importantes hechas por el Administración, así como; evaluar la presentación general de los Estados Financieros. Creemos que nuestra auditoria proporciona una base razonable para nuestra opinión.

En nuestra opinión, los Estados Financieros presentan razonablemente, respecto de todo lo importante la posición financiera de la empresa **GRUPO INGENIARQ, S.R.L.,** al 31 de diciembre del 2021, y del resultado de sus operaciones para el periodo en esa fecha de acuerdo con las Normas Internacionales de Contabilidad.

25 de enero del 2022

Lic. Edward Lara Franco
Exequátur 800-01

GRUPO INGENIARQ, S.R.L
Balance General
Al 31 de Diciembre del 2021
Valores en RDS

Detalle		
Activo		
Corriente:		
Efectivo Caja y Banco	Anexo-1	4,165,692.30
Inversiones	Anexo-2	622,167.00
Cuentas por Cobrar Clientes	Anexo-3	25,175,616.87
Inventario de Materiales	Anexo-5	1,454,087.00
Anticipos Impuestos S/Renta	Anexo-6	1,729,666.84
Total Corriente:		**33,147,230.01**
Fijos:		
Equipos para la Construccion	Anexo-7	1,868,844.99
Equipos de Transporte	Anexo-8	2,715,300.63
Otros activos	Anexo-9	6,117,420.00
Total Fijos:		**10,701,565.62**
Total de los Activos		**43,848,795.63**

Edward Lara Franco
C.P.A
Exequatur 800-01

DRA. DOLORES SAGRARIO FELIZ LUCIANO
ABOGADO NOTARIO PÚBLICO
Mat. 2529
DISTRITO NACIONAL, R.D.

GRUPO INGENIARQ, S.R.L
Balance General
Al 31 de Diciembre del 2021
Valores en RDS

Pasivos		
Corriente:		
Cuentas por pagar	Anexo-9	0.00
Impuesto Sobre la Renta por Pagar	Anexo-10	1,758,603.40
Documentos por Pagar	Anexo-11	18,683,807.80
Total Corriente:		**20,442,411.20**
Total Pasivo		
Patrimonio		
Grupo Ingeniarq, Capital Social		10,000,000.00
Reserva Legal		761,186.49
Utilidades Acumuladas		7,902,686.15
Beneficio del periodo		4,742,511.79
Total del Patrimonio Grupo Ingeniarq		**23,406,384.43**
Total Pasivo y Patrimonio		**43,848,795.63**

Grupo Ingeniarq, S.R.L.
Tel. 809-326-3353
RNC 130-91538-7
Bani, Rep. Dom

Edward Lara Franco
C.P.A.
Exequatur 800-01

DRA. DOLORES SAGRARIO FELIZ LUCIANO
ABOGADO NOTARIO PUBLICO
Mat. 2529
DISTRITO NACIONAL, R.D.

GRUPO INGENIARQ, S.R.L
Estados de Ganancia y Perdida
Del 01/01/2021 al 31/12/2021
Valores en RD$

Detalle	
Ingresos Operativos:	
Ingresos netos	144,938,902.92
Utilidad bruta por Servicios	**144,938,902.92**
Menos: Costos y Gastos	
Costos Operacionales	91,117,518.21
Gastos Generales yAdministrativos	45,781,104.65
Gastos por Depreciacion	277,140.29
Gastos Financieros	1,249,793.84
Sub Total	**138,425,556.99**
Beneficio antes de ISR	6,513,345.93
Impuesto Sobre la Renta	1,758,603.40
Beneficio (Pérdida) Neto del Periodo	**4,754,742.53**

Grupo Ingeniarq, S.R.L.
Tel. 809-328-3353
RNC 130-95538-7
Sant. Rep. Dom

Edward Lara Franco
C.P.A
Exequatur 800-01

48

DRA. DOLORES SAGRARIO FELIZ LUCIANO
ABOGADO NOTARIO PÚBLICO
Mat. 2529
DISTRITO NACIONAL R.D.

GRUPO INGENIARQ, S.R.L
ESTADO DE COSTO DE VENTAS
Del 01/01/2021 al 31/12/2021
Valores en RD$

Inventario Inicial	143,891.00
Mas Compras Netas	92,427,714.21
Disponible para la Venta	92,571,605.21
Menos inventario Final	1,454,087.00
Costo de Materiales usados (Operacionales)	91,117,518.21

Grupo Ingeniarq, S.R.L.
Tel.: 809-326-3353
RNC 130-95538-7
Dani. Rep. Dom

Edward Lara Franco
C.P.A.
Exequatur 800-01

GRUPO INGENIARQ, S.R.L

ESTADO DE FLUJO DE EFECTIVO

Al 31 de Diciembre del 2021

Valores en RD$

DESCRIPCION RENGLONES	
RECIBIDO POR VENTA DE BIENES, SERVICIOS Y/O INGR.DE OPERACIÓN	128,125,990
EFECTIVO PAGADO A PROVEEDORES	86,613,769
EFECTIVO PAGADO POR CONSUMO	0
PAGADO POR OTROS GASTOS DE ADMON, VENTAS Y SERVICIOS	45,781,105
SUBTOTAL (EFECTIVO GENERADO POR OPERACION)	**(4,268,883)**
INVERSION EN PROPIEDADES, PLANTA Y EQUIPO	3,840,726
INGRESOS POR VENTA DE PROPIEDADES, PLANTA Y EQUIPO	0
SUBTOTAL (EFECTIVO NETO INVERSION EN BIENES DE CAPITAL)	**(3,840,726)**
INVERSION EN ACCIONES Y CUOTAS DE INTERES SOCIAL	0
INGRESO POR VENTA DE ACCIONES Y CUOTAS DE INTERES SOCIAL	0
INVERSIONES EN OTROS TITULOS VALORES	0
INGRESO POR VENTA DE INVERSIONES EN OTROS TITULOS VALORES	0
DIVIDENDOS Y PARTICIPACIONES RECIBIDOS	0
INTERESES RECIBIDOS	0
SUBTOTAL(FLUJO POR EFECTIVO POR INVERSION EN TITULOS VALORES)	0
TOTAL DE EFECTIVO NETO USADO EN INVERSION	**(3,840,726)**
RECIBIDO POR APORTES DE CAPITAL EN PARTICIP. O COLOCACIONES DE ACCIONES	0
RECIBIDO POR PRESTAMOS BANCARIOS O LINEAS DE CREDITOS	8,050,000
PAGADO POR PRESTAMOS BANCARIOS	742,754
PAGO DE LA LINEA DE CREDITO	
PAGADO A SUPLIDORES	
INTERESES Y DEMAS GASTOS PAGADOS SOBRE PRESTAMOS RECIBIDOS	1,249,794
DIVIDENDOS PAGADOS	
SUBTOTAL (EFECTIVO POR FINANCIACION)	**6,057,452**
INGRESOS DE EFECTIVO POR OTROS CONCEPTOS	0
SALIDAS DE EFECTIVO POR OTROS CONCEPTOS	0
SUBTOTAL (FLUJO NETO POR OTROS CONCEPTOS)	0
TOTAL INCREMENTO (DISMINUCION) NETO DE EFECTIVO	(2,052,157)
EFECTIVO INICIAL	6,217,849
EFECTIVO FINAL	4,165,692

GRUPO INGENIARQ, S.R.L
Estado de Cambios en el Patrimonio
Año terminado al 31 de diciembre del 2020

	Capital pagado	Reserva legal y otras reseras	Aportes pendientes de capitalizacion	Ganancias retenidas	Total patrimonio
			En RD$ pesos		
Saldo al 31 de diciembre del 2020	**10,000,000.00**	**761,186.49**	**-**	**7,902,686.15**	**18,663,872.64**
Transferido ctas por pagar accionistas	-	-	-	-	-
Utilidades acumuladas de otros periodos	-	-	-	4,742,511.79	4,742,511.79
Ganancias netas del ejercicio	-	-	-	-	-
Saldo al 31 de diciembre del 2021	**10,000,000.00**	**761,186.49**	**-**	**12,645,197.94**	**23,406,384.43**

Edward Lara Franco
CPA
Exequatur 800-01

15

Anexos
GRUPO INGENIARQ, S.R.L

Anexo-1
Efectivo Caja y Banco

Caja General	294,715.89
Banco de Reservas	1,841,707.23
Banco Popular Dominicano	2,029,269.18
Total	**4,165,692.30**

Anexo-2
Inversión

Certificados Financiero Banco de Reservas	**622,167.00**

Anexo-3
Cuentas por Cobrar Clientes

Cuentas por cobrar por obras tanto a nivel publico como privado.	25,175,616.87
Creditos a Clientes Habituales	**25,175,616.87**

Anexo-4
Inventario de Materiales

Inventario de materiales compuesto por Varillas, Cemento, Block, Arena y otros insumos para la construcccion	**1,454,087.00**

Anexo-5
Otros Activos

Anticipos del Impuesto sobre la Renta	1,729,666.84
Total Otros Activos	**1,729,666.84**

Anexo-6
Mobiliarios de Ofic. Y Equipo para la Construccion

01 Oficina Mobil instalada en un fulgon de 40 Pies	692,336.11
01 Planta Electrica tipo Yamar 5.5 Kilos	95,000.00
01 Motocierra	20,000.00
01 Taladro Demoledor Cooper con Martillo	15,000.00
01 Vibrador Wapcer Upson	60,000.00
01 Compactador Manual	250,000.00
02 Ligadora con Motor Honda	150,000.00
Juego de Madera para Platos	1,089,026.64
Sub Total Equipo de Construccion	2,371,362.75
Depreciacion Acumulada	(1,350,802.60)
Sub Total	1,020,560.15
Mas Adq. De activos	992,042.15
Sub Total Mob. Y Equipo	2,012,602.30
Depreciacion	(143,757.31)
Total Equipo de Construccion	**1,868,844.99**

Anexos
GRUPO INGENIARQ, S.R.L

Anexo-7
Equipos de Transporte

01 Camioneta Mazda BT-50 año 2010	975,000.00
01 Camioneta Isuzu Dimax año 2008	850,000.00
Camioneta Dahiatsu Hi Jet 2015	538,683.61
Camioneta Toyota Pixis 2015	485,000.00
Sub Total	2,848,683.61
Depreciacion	(133,382.98)
Total Equipos de Transporte	**2,715,300.63**

Anexo-8
Otros Activos

Inmueble

Solar para ubicacion del campamento C/Francisco Alberto Caamaño S/N en Las Colinas Bani.	**6,117,420.00**
Total de Otros activos	**6,117,420.00**

Anexo-9
Impuestos por Pagar

Impuestos Sobre la Renta por Pagar	1,758,603.40
Total de Impuestos	**1,758,603.40**

Anexo-10
Cuentas por Pagar

Ferreteria F&M, S.R.L.	0.00
Total Cuentas por Pagar Proveedores	**0.00**

Anexo-11
Documeentos por Pagar Corto Plazo

Linea de Credito Banco Popular	4,000,000.00
Extra cuenta Banco Popular	3,000,000.00
Linea de Credito Banco de Reservas	10,000,000.00
Prestamos con Banco de Reservas porcion Cte.	1,683,807.80
Total Cuentas por Pagar	**18,683,807.80**

Grupo Ingeniarq, S.R.L.

Notas a los estados financieros

Al 31 de diciembre de 2021

Entidad y Objeto Social

Grupo Ingeniarq, S.R.L., es una empresa constituida de conformidad con las leyes de la Republica Dominicana, con Registro Nacional de Contribuyente (RNC) No. 130-95538-7. Esta empresa se dedicada a la construcción de obras civiles en todo el territorio nacional.

Nota 1
Efectivo
La moneda oficial para las transacciones de la organización es el peso dominicano (RD$) Y actualmente mantiene cuentas bancarias con el Banco del Reservas y Banco Popular Dominicano.

Nota 2
Cuentas por Cobrar
Esta cuenta está compuesta por servicios de construcción prestados a crédito a clientes habituales, estas cuentas, son pagaderas a vencimiento, las cuales tiene un plazo para cobros de 60 días.

Nota 3
Inventario de Materiales
Esta cuenta está compuesta por los materiales de construcción y artículos ferreteros comprados para la ejecución de las obras.

Nota 4
Obras en proceso de construcción
Esta cuenta está compuesta por las obras en plena ejecución y por aquellas que estas pendientes de cubicaciones.

Nota 5
Propiedad Planta y Equipos o Activo Fijo
Esta cuenta está compuesta por los mobiliarios de oficina, así como por los equipos y herramientas empleadas en el desarrollo de las obras de construcción de la empresa. Los mismos están registrados al costo, con la deducción de la correspondiente depreciación.

Nota 6

Cuentas por Pagar Proveedores

Esta cuenta está compuesta por materiales para la construcción, combustible y suministros para mantenimiento de los vehículos y mano de obra tomados a crédito con proveedores locales.

Nota 7

Ingresos

Los ingresos provienen por la prestación de servicios relacionados a la construcción, tales como diseños arquitectónicos, cálculos estructurales, construcción y supervisión de obras además de los servicios de alquiler de equipos pesados y servicios de transporte., los mismos son registrados por el método de lo percibido.

Nota 8

Hechos Relevantes del Periodo 2020

La empresa resulto adjudicada de un proceso de licitación donde le adjudicaron 2 lotes para la construcción y mejoramiento de viviendas económicas proyectos a ser desarrollados en las provincias de Azua de Compostela y Elías Piña. Ambos proyectos son del Ministerio de la Vivienda.

También la empresa resulto adjudicataria para la construcción de una cisterna de 39,000 galones en centro penitenciario de Najayo Hombres. Proyecto de la Procuraduría General de la Republica Dominicana.

* * * * * *

DRA. DOLORES SAGRARIO FELIZ LUCIANO ABOGADO NOTARIO PÚBLICO Matr. 2529 DISTRITO NACIONAL R.D.

Grupo Ingeniarq, S.R.L. Tel.: 809-326-3353 RNC 130-05538-7 Bani, Rep. Dom

DOCUMENTACIÓN TÉCNICA

Grupo Ingeniarq

DRA. DOLORES SAGRARIO FELIZ LUCIANO
ABOGADO NOTARIO PÚBLICO
Mat. 2529
DISTRITO NACIONAL, R.D.

LOTE 1: REMOZAMIENTO DE BAÑOS DEL PALACIO DE JUSTICIA DE BANÍ

Grupo Ingeniarq
ARQUITECTURA INGENIERIA CONSTRUCCION

DRA. DOLORES SAGRARIO FELIZ LUCIANO
ABOGADO NOTARIO PÚBLICO
MAT. 2529
DISTRITO NACIONAL, R.D.

LISTADO DE CANTIDADES

Grupo Ingeniarq

DRA. DOLORES SAGRARIO FELIZ LUCIANO
ABOGADO NOTARIO PÚBLICO
Mat. 2629
DISTRITO NACIONAL, R.D.

OBRA: **REMOZAMIENTO DE BAÑOS PUBLICOS BANI**

Fecha :

UBIC.: Palacio de Justicia de Bani

Solicitado por :

Preparado por :

Part.	Descripción	Cant.	Ud.	Precio	Valor ($RD)	
	REMOZAMIENTO DE BAÑOS PUBLICOS					
1.00	BAÑO PUBLICO 1ER NIVEL- DAMAS					
1.01	Remoción de ceramica de baño en muros	36.22	m2		-	
1.02	Remoción de ceramica de baño en piso	7.93	m2		-	
1.03	Desmonte de lavamanos	2.00	und		-	
1.04	Desmonte de inodoros existentes	2.00	und		-	
1.05	Desmonte de espejos existentes	1.00	und		-	
1.06	Desmonte de papelera existente	1.00	und		-	
1.07	Desmonte de secador de manos	1.00	und		-	
1.08	Desmonte de meseta de granito existente (Incluye base)	1.00	und		-	
1.09	Desinstalacion de divisiones de baño existentes (4 baños)	7.05	m2		-	
1.10	Desmonte de tomacorriente existente	1.00	und		-	
1.11	Desmonte de plafon existente	11.93	m2		-	
1.12	Mantenimiento de puertas de caoba (Incluye Lijado, masilla pintura, desinstalación, Instalación, instalación y desinstalación)	1.00	pa		-	
1.13	Suministro e instalación Plafón 2" x 2" x 7mm vinil yeso (incluye estructura en metal Maint Tee y Cross Tee)	11.93	m2		-	
1.14	Suministro e instalación de Lámparas para luminarias Led 2x2 de plafón parabólicas con tubos T8 de 18W 24", 800 LM, 4000 K, 120-277 VAC, 40MIL horas CERTIFICACIÓN UL. (Incluye desinstalación de existentes)	4.00	und		-	
1.15	Suministro e instalación Tomacorrientes 110 v,Polimero Color blanco	2.00	und		-	
1.16	Suministro y aplicación de Pintura Satinada (Incluye preparación de superficie, masillado y lijado)	10.00	m2		-	
1.17	Suministro e instalación de Porcelanato 60x60 cms en Piso general, incluye pegamento, derretido y separadores.	7.93	m2		-	
1.18	Suministro e instalación de Porcelanato 30x60 cms en Muros, incluye pegamento, derretido y separadores	36.22	m2		-	
1.19	Suministro y sustitución de llave angular para aparatos sanitarios	4.00	und		-	
1.20	Suministro e instalación de Inodoro elongado grande con asiento de caída lenta para fluxómetro (Sin tapa), incluye materiales menores para su instalación	2.00	ud		-	
1.21	Suministro e instalación de divisiones de hidrofugo con accesorios de acero inoxidable	7.05	m2		-	
1.22	Suministro y colocación de rejilla de piso cuadrada 4" x 4"	1.00	und		-	
1.23	Suministro y colocación de llavín de baño para puerta de caoba	1.00	und		-	
1.24	Suministro e instalación de Lavamanos bajo tope , incluye materiales menores para su instalación, Boquilla y sifón niquelados.	2.00	ud		-	
1.25	Suministro de zafafacon de polipropileno con accionador de pie	1.00	und		-	
1.26	Suministro e instalación de dispensador de papel Toalla en acero inoxidable	1.00	ud		-	
1.27	Suministro e instalación de meseta de Granito natural negro Galaxy,(incluye zócalo de 0.10 m y falda de 0.25m)	1.00	und		-	
1.28	Suministro e instalación de dispensador de papel de baño en acero inoxidable	3.00	und		-	
1.29	Suministro e instalación de espejos, con bordes canteados y sujetadores, medidas: 2.40m x 1.15m	1.00	ud		-	

Grupo Ingeniarq, S.R.L.
Tel. 809-326-3353
RNC 130-95538-7
Bani, Rep. Dom.

OBRA: **REMOZAMIENTO DE BAÑOS PUBLICOS BANI**

Fecha :

UBIC.: Palacio de Justicia de Bani

Solicitado por :

Preparado por :

Part.	Descripción	Cant.	Ud.	Precio	Valor ($RD)	
1.30	Suministro e instalación de secador de manos de alta velocidad (Operación higiénica y libre de contacto, Resistente a salpicaduras, Diseño ahorrador de espacio en la pared, Bandeja de agua a prueba de vandalismo, Bajo ruido de operación 58dB (A), Energy Eficiente 390W, AC alimentado, Cubierta de acero inoxidable, Montaje empotrado, ADA obediente.)	1.00	ud		-	
1.31	Limpieza continua y final	1.00	ga		-	
	Sub-total					**RD$** -

2.00 BAÑO PUBLICO 1ER NIVEL- CABALLEROS

2.01	Remoción de ceramica de baño en muros	38.64	m2		-	
2.02	Remoción de ceramica de baño en piso	8.30	m2		-	
2.03	Desmonte de lavamanos	1.00	und		-	
2.04	Desmonte de inodoros existentes	1.00	und		-	
2.05	Desmonte de espejos existentes	1.00	und		-	
2.06	Desmonte de papelera existente	1.00	und		-	
2.07	Desmonte de secador de manos	1.00	und		-	
2.08	Desmonte de meseta de granito existente (Incluye base)	1.00	und		-	
2.09	Desmonte de tomacorriente existente	1.00	und		-	
2.10	Desmonte de plafon existente	8.30	m2		-	
2.11	Mantenimiento de puertas de caoba (Incluye Lijado, masilla pintura, desinstalación, instalación, instalación y desinstalación)	1.00	pa		-	
2.12	Suministro e instalación Plafón 2" x 2" x 7mm vinil yeso (incluye estructura en metal Maint Tee y Cross Tee)	8.30	m2		-	
2.13	Suministro e Instalación de Lámparas para luminarias Led 2x2 de plafón parabólicas con tubos T8 de 18W 24", 600 LM, 4000 K, 120-277 VAC, 40Mil horas CERTIFICACIÓN UL. (Incluye desinstalación de existentes)	4.00	und		-	
2.14	Suministro e Instalación Tomacorrientes 110 v,Polimero Color blanco	1.00	und		-	
2.15	Suministro y aplicación de Pintura Satinada (Incluye preparación de superficie, masilleo y lijado)	8.00	m2		-	
2.16	Suministro e instalación de Porcelanato 60x60 cms en Piso general, incluye pegamento, derretido y separadores.	8.30	m2		-	
2.17	Suministro e instalación de Porcelanato 30x60 cms en Muros, incluye pegamento, derretido y separadores.	38.64	m2		-	
2.18	Suministro e instalación de Inodoro elongado grande con asiento de caida lenta para fluxómetro (Sin tapa), incluye materiales menores para su instalación	1.00	ud		-	
2.19	Suministro y colocación de rejilla de piso cuadrada 4" x 4"	1.00	und		-	
2.20	Suministro y colocación de llavin de baño para puerta de caoba	1.00	und		-	
2.21	Suministro e instalación de Lavamanos bajo tope , incluye materiales menores para su instalación, Boquilla y sifón niquelados.	1.00	ud		-	
2.22	Suministro de zafatacon de polipropileno con accionador de pie	1.00	und		-	
2.23	Suministro e instalación de dispensador de papel Toalla en acero inoxidable	1.00	ud		-	
2.24	Suministro e instalación de meseta de Granito natural negro Galaxy 0.6 m x 1 m.(incluye zócalo de 0.10 m y falda de 0.25m)	1.00	und		-	
2.25	Suministro e instalación de dispensador de papel de baño en acero inoxidable	1.00	und		-	
2.26	Suministro e instalación de espejos, con bordes canteados y sujetadores, medidas 1.2M x 1.15m	1.00	ud		-	

DRA. DOLORES SAGRARIO FELIZ LUCIANO
ABOGADO NOTARIO PÚBLICO
Mat. 2529
DISTRITO NACIONAL, R.D.

OBRA: **REMOZAMIENTO DE BAÑOS PUBLICOS BANI**

Fecha :

UBIC.: Palacio de Justicia de Bani

Solicitado por :

Preparado por :

Part.	Descripción	Cant.	Ud.	Precio	Valor ($RD)	
2.27	Suministro e instalación de secador de manos de alta velocidad (Operación higiénica y libre de contacto. Resistente a salpicaduras, Diseño ahorrador de espacio en la pared, Bandeja de agua a prueba de vandalismo. Bajo ruido de operación 56dB (A), Energy Eficiente 390W, AC alimentado, Cubierta de acero inoxidable, Montaje empotrado, ADA obediente.)	1.00	ud		-	
2.28	Limpieza continua y final	1.00	pa		-	
	Sub-total					**RD$** -

3.00 BAÑO PUBLICO 2DO NIVEL- DAMAS

3.01	Remoción de ceramica de baño en muros	36.22	m2		-	
3.02	Remoción de ceramica de baño en piso	7.93	m2		-	
3.03	Desmonte de lavamanos	2.00	und		-	
3.04	Desmonte de inodoros existentes	2.00	und		-	
3.05	Desmonte de espejos existentes	1.00	und		-	
3.06	Desmonte de papelera existente	1.00	und		-	
3.07	Desmonte de secador de manos	1.00	und		-	
3.08	Desmonte de meseta de granito existente (Incluye base)	1.00	und		-	
3.09	Desinstalacion de divisiones de baño existentes (4 baños)	7.05	m2		-	
3.10	Desmonte de tomacorriente existente	1.00	und		-	
3.11	Desmonte de platon existente	11.93	m2		-	
3.12	Mantenimiento de puertas de caoba (Incluye Lijado, masilla pintura, desinstalación, instalación, instalación y desinstalación)	1.00	pa		-	
3.13	Suministro e Instalación Platón 2" x 2" x 7mm vinil yeso (incluye estructura en metal Maint Tee y Cross Tee)	11.93	m2		-	
3.14	Suministro e Instalación de Lámparas para luminarias Led 2x2 de plafón parabólicas con tubos T8 de 16W 24", 800 LM, 4000 K, 120-277 VAC, 40MIL horas CERTIFICACIÓN UL. (Incluye desinstalación de existentes)	4.00	und		-	
3.15	Suministro e Instalación Tomacorrientes 110 v.Polimero Color blanco	2.00	und		-	
3.16	Suministro y aplicación de Pintura Satinada (Incluye preparación de superficie, masillado y lijado)	10.00	m2		-	
3.17	Suministro e instalación de Porcelanato 60x60 cms en Piso general, incluye pegamento, derretido y separadores.	7.93	m2		-	
3.18	Suministro e instalación de Porcelanato 30x60 cms en Muros, incluye pegamento, derretido y separadores.	36.22	m2		-	
3.19	Suministro y sustitución de llave angular para aparatos sanitarios	4.00	und		-	
3.20	Suministro e instalación de Inodoro elongado grande con asiento de caida lenta para fluxómetro (Sin tapa), incluye materiales menores para su instalación	2.00	ud		-	
3.21	Suministro e instalación de divisiones de hidrofugo con accesorios de acero inoxidable	7.05	m2		-	
3.22	Suministro y colocación de rejilla de piso cuadrada 4" x 4"	1.00	und		-	
3.23	Suministro y colocación de llavin de baño para puerta de caoba	1.00	und		-	
3.24	Suministro e instalación de Lavamanos bajo tope , incluye materiales menores para su instalación, Boquilla y sifón niquelados.	2.00	ud		-	
3.25	Suministro de zafatacon de polipropileno con accionador de pie	1.00	und		-	
3.26	Suministro e instalación de dispensador de papel Toalla en acero inoxidable	1.00	ud		-	

Grupo Ingeniarq, S.R.L.
Tel. 809-326-3353
RNC 130-95538-7
Bani, Rep. Dom

OBRA: **REMOZAMIENTO DE BAÑOS PUBLICOS BANI**

UBIC.: Palacio de Justicia de Bani

Fecha :

Solicitado por :

Preparado por :

Part.	Descripción	Cant.	Ud.	Precio	Valor ($RD)	
3.27	Suministro e instalación de meseta de Granito natural negro Galaxy,(incluye zócalo de 0.10 m y falda de 0.25m)	1.00	und		-	
3.28	Suministro e instalación de dispensador de papel de baño en acero inoxidable	3.00	und		-	
3.29	Suministro e instalación de espejos, con bordes canteados y sujetadores, medidas: 2.40m x 1.10m	1.00	ud		-	
3.30	Suministro e instalación de secador de manos de alta velocidad (Operación higiénica y libre de contacto, Resistente a salpicaduras, Diseño ahorrador de espacio en la pared, Bandeja de agua a prueba de vandalismo, Bajo ruido de operación 56dB (A), Energy Eficiente 1900W, AC alimentado, Cubierta de acero inoxidable, Montaje empotrado, ADA obediente)	1.00	ud		-	
3.31	Limpieza continua y final	1.00	pa		-	
	Sub-total					**RD$** -

4.00 BAÑO PUBLICO 2DO. CABALLEROS

4.01	Remoción de ceramica de baño en muros	38.64	m2		-	
4.02	Remoción de ceramica de baño en piso	8.30	m2		-	
4.03	Desmonte de lavamanos	1.00	und		-	
4.04	Desmonte de inodoros existentes	1.00	und		-	
4.05	Desmonte de espejos existentes	1.00	und		-	
4.06	Desmonte de papelera existente	1.00	und		-	
4.07	Desmonte de secador de manos	1.00	und		-	
4.08	Desmonte de meseta de granito existente (Incluye base)	1.00	und		-	
4.09	Desmonte de tomacorriente existente	1.00	und		-	
4.10	Desmonte de plafon existente	8.30	m2		-	
4.11	Mantenimiento de puertas de caoba (Incluye Lijado, masilla pintura, desinstalación, instalación, instalación y desinstalación)	1.00	pa		-	
4.12	Suministro e Instalación Plafón 2" x 2" x 7mm vinil yeso (incluye estructura en metal Main Tee y Cross Tee)	8.30	m2		-	
4.13	Suministro e Instalación de Lámparas para luminarias Led 2x2 de plafón parabólicas con tubos T8 de 18W 24", 600 LM, 4000 K, 120-277 VAC, 40Mil horas CERTIFICACIÓN UL. (Incluye desinstalación de existentes)	4.00	und		-	
4.14	Suministro e Instalación Tomacorrientes 110 v,Polimero Color blanco	1.00	und		-	
4.15	Suministro y aplicación de Pintura Satinada (Incluye preparación de superficie, masillado y lijado)	8.00	m2		-	
4.16	Suministro e instalación de Porcelanato 60x60 cms en Piso general, incluye pegamento, derretido y separadores.	8.30	m2		-	
4.17	Suministro e instalación de Porcelanato 30x60 cms en Muros, incluye pegamento, derretido y separadores.	38.64	m2		-	
4.18	Suministro e instalación de Inodoro elongado grande con asiento de caida lenta para fluxómetro (Sin tapa), incluye materiales menores para su instalación	1.00	ud		-	
4.19	Suministro y colocación de rejilla de piso cuadrada 4" x 4"	1.00	und		-	
4.20	Suministro y colocación de llavin de baño para puerta de caoba	1.00	und		-	
4.21	Suministro e instalación de Lavamanos bajo tope , incluye materiales menores para su instalación, Boquilla y sifón niquelados.	1.00	ud		-	
4.22	Suministro de zafiacon de polipropileno con accionador de pie	1.00	und		-	
4.23	Suministro e instalación de dispensador de papel Toalla en acero inoxidable	1.00	ud		-	

OBRA: **REMOZAMIENTO DE BAÑOS PUBLICOS BANI**

Fecha :

UBIC.: Palacio de Justicia de Bani

Solicitado por :

Preparado por :

Part.	Descripción	Cant.	Ud.	Precio	Valor ($RD)	
4.24	Suministro e instalación de meseta de Granito natural negro Galaxy 0.6 m x 1 m (incluye zócalo de 0.10 m y falda de 0.25m)	1.00	und		-	
4.25	Suministro e instalación de dispensador de papel de baño en acero inoxidable	1.00	und		-	
4.26	Suministro e instalación de espejos, con bordes canteados y sujetadores, medidas: 1.2M x 1.15m	1.00	ud		-	
4.27	Suministro e instalacion de secador de manos de alta velocidad (Operación higiénica y libre de contacto, Resistente a salpicaduras, Diseño ahorrador de espacio en la pared, Bandeja de agua a prueba de vandalismo, Bajo ruido de operación 56dB (A), Energy Eficiente 1400W, AC alimentado, Cubierta de acero inoxidable, Montaje empotrado, ADA obediente.)	1.00	ud		-	
4.28	Limpieza continua y final	1.00	pa		-	
	Sub-total					**RD$** -

REMOZAMIENTO DE BAÑOS PRIVADOS

5.00	BAÑO PRIVADOS 1ER NIVEL - DAMAS					
5.01	Remoción de ceramica de baño en muros	36.22	m2		-	
5.02	Remoción de ceramica de baño en piso	7.93	m2		-	
5.03	Desmonte de lavamanos	2.00	und		-	
5.04	Desmonte de inodoros existentes	2.00	und		-	
5.05	Desmonte de espejos existentes	1.00	und		-	
5.06	Desmonte de papelera existente	1.00	und		-	
5.07	Desmonte de secador de manos	1.00	und		-	
5.08	Desmonte de meseta de granito existente (Incluye base)	1.00	und		-	
5.09	Desinstalación de divisiones de baño existentes (4 baños)	7.05	m2		-	
5.10	Desmonte de tomacorriente existente	1.00	und		-	
5.11	Desmonte de plafon existente	11.93	m2		-	
5.12	Mantenimiento de puertas de caoba (Incluye Lijado, masilla pintura, desinstalación, instalación, instalación y desinstalación)	1.00	pa		-	
5.13	Suministro e instalación Plafón 2" x 2" x 7mm vinil yeso (incluye estructura en metal Main Tee y Cross Tee)	11.93	m2		-	
5.14	Suministro e Instalación de Lámparas para luminarias Led 2x2 de plafón parabólicas con tubos T8 de 18W 24", 800 LM, 4000 K, 120-277 VAC, 40MIL horas CERTIFICACIÓN UL. (Incluye desinstalación de existentes)	4.00	und		-	
5.15	Suministro e Instalación Tomacorrientes 110 v,Polimero Color blanco	2.00	und		-	
5.16	Suministro y aplicación de Pintura Satinada (Incluye preparación de superficie, masillado y lijado)	10.00	m2		-	
5.17	Suministro e instalación de Porcelanato 60x60 cms en Piso general, incluye pegamento, derretido y separadores.	7.93	m2		-	
5.18	Suministro e instalación de Porcelanato 30x60 cms en Muros, incluye pegamento, derretido y separadores.	36.22	m2		-	
5.19	Suministro y sustitución de llave angular para aparatos sanitarios	4.00	und		-	
5.20	Suministro e instalación de inodoro elongado grande con asiento de caída lenta para fluxómetro (Sin tapa), incluya materiales menores para su instalación	2.00	ud		-	
5.21	Suministro e instalación de divisiones de hidrofugo con accesorios de acero inoxidable	7.05	m2		-	

DRA. DOLORES SAGRARIO FELIZ LUCIANO
ABOGADO NOTARIO PÚBLICO
Mat. 2529
DISTRITO NACIONAL, R.D.

OBRA: **REMOZAMIENTO DE BAÑOS PUBLICOS BANI**

UBIC.: Palacio de Justicia de Bani

Fecha :

Solicitado por :

Preparado por :

Part.	Descripción	Cant.	Ud.	Precio	Valor ($RD)	
5.22	Suministro y colocación de rejilla de piso cuadrada 4" x 4"	1.00	und		-	
5.23	Suministro y colocación de llavin de baño para puerta de caoba	1.00	und		-	
5.24	Suministro e instalación de Lavamanos bajo tope , incluye materiales menores para su instalación. Boquilla y sifón niquelados.	2.00	ud		-	
5.25	Suministro de zafalucon de polipropileno con accionador de pie	1.00	und		-	
5.26	Suministro e instalación de dispensador de papel Toalla en acero inoxidable	1.00	ud		-	
5.27	Suministro e instalación de meseta de Granito natural negro Galaxy,(incluye zócalo de 0.10 m y falda de 0.25m)	1.00	und		-	
5.28	Suministro e instalación de dispensador de papel de baño en acero inoxidable	3.00	und		-	
5.29	Suministro e instalación de espejos, con bordes cantedos y sujetadores, medidas: 2.40m x 1.15m	1.00	ud		-	
5.30	Suministro e instalación de secador de manos de alta velocidad (Operación higiénica y libre de contacto, Resistente a salpicaduras, Diseño ahorrador de espacio en la pared, Bandeja de agua a prueba de vandalismo, Bajo ruido de operación 56dB (A), Energy Eficiente 390W, AC alimentado, Cubierta de acero inoxidable, Montaje empotrado, ADA obediente.)	1.00	ud		-	
5.31	Limpieza continua y final	1.00	pa		-	
	Sub-total					**RD$** -

6.00 BAÑO PRIVADO 1ER NIVEL- CABALLEROS

6.01	Remoción de ceramica de baño en muros	38.64	m2		-	
6.02	Remoción de ceramica de baño en piso	8.30	m2		-	
6.03	Desmonte de lavamanos	1.00	und		-	
6.04	Desmonte de inodoros existentes	1.00	und		-	
6.05	Desmonte de espejos existentes	1.00	und		-	
6.06	Desmonte de papelera existente	1.00	und		-	
6.07	Desmonte de secador de manos	1.00	und		-	
6.08	Desmonte de meseta de granito existente (incluye base)	1.00	und		-	
6.09	Desmonte de tomacorriente existente	1.00	und		-	
6.10	Desmonte de platon existente	8.30	m2		-	
6.11	Mantenimiento de puertas de caoba (Incluye Lijado, masilla pintura, desinstalación, instalación, instalación y desinstalación)	1.00	pa		-	
6.12	Suministro e instalacion Platón 2" x 2" x 7mm vinil yeso (incluye estructura en metal Maint Tee y Cross Tee)	8.30	m2		-	
6.13	Suministro e instalación de Lámparas para luminarias Led 2x2 de plafón parabólicas con tubos T8 de 18W 24", 600 LM, 4000 K, 120-277 VAC, 40Mil horas CERTIFICACIÓN UL. .(Incluye desinstalación de existentes)	4.00	und		-	
6.14	Suministro e instalación Tomacorrientes 110 v.Polimero Color blanco	1.00	und		-	
6.15	Suministro y aplicación de Pinture Satinada (incluye preparación de superficie, masillado y lijado)	8.00	m2		-	
6.16	Suministro e instalación de Porcelanato 60x60 cms en Piso general, incluye pegamento, derretido y separadores.	8.30	m2		-	
6.17	Suministro e instalación de Porcelanato 30x60 cms. en Muros, incluye pegamento, derretido y separadores.	38.64	m2		-	
6.18	Suministro e instalación de Inodoro elongado grande con asiento de caida lenta para fluxómetro (Sin tapa), incluye materiales menores para su instalación	1.00	ud		-	

Grupo Ingeniarq S.R.L.
Tel. 809-326-3353
RNC 130-95538-7
Bani, Rep. Dom.

DRA. DOLORES SAGRARIO FELIZ LUCIANO
ABOGADO NOTARIO PUBLICO
Mat. 2529
DISTRITO NACIONAL, R.D.

OBRA: **REMOZAMIENTO DE BAÑOS PUBLICOS BANI**

UBIC.: Palacio de Justicia de Bani

Fecha :

Solicitado por :

Preparado por :

Part.	Descripción	Cant.	Ud.	Precio	Valor ($RD)	
6.19	Suministro y colocación de rejilla de piso cuadrada 4" x 4"	1.00	und		-	
6.20	Suministro y colocación de llaven de baño para puerta de caoba	1.00	und		-	
6.21	Suministro e instalación de Lavamanos bajo tope , incluye materiales menores para su instalación, Boquilla y sifón cromados.	1.00	ud		-	
6.22	Suministro de zafatacon de polipropileno con accionador de pie	1.00	und		-	
6.23	Suministro e instalación de dispensador de papel Toalla en acero inoxidable	1.00	ud		-	
6.24	Suministro e instalación de meseta de Granito natural negro Galaxy 0.6 m x 1 m.(Incluye zócalo de 0.10 m y falda de 0.25m)	1.00	und		-	
6.25	Suministro e instalación de dispensador de papel de baño en acero inoxidable	1.00	und		-	
6.26	Suministro e instalación de espejos, con bordes canteados y sujetadores, medidas: 1.2M x 1.15m	1.00	ud		-	
6.27	Suministro e instalación de secador de manos de alta velocidad (Operación higiénica y libre de contacto, Resistente a salpicaduras, Diseño ahorrador de espacio en la pared, Bandeja de agua a prueba de vandalismo, Bajo ruido de operación 56dB (A), Energy Eficiente 390W, AC alimentado. Cubierta de acero inoxidable. Montaje empotrado, ADA obedientin)	1.00	ud		-	
6.28	Limpieza continua y final	1.00	pa		-	
	Sub-total					**RD$** -

7.00 BAÑOS PRIVADOS 2DO NIVEL- DAMAS

7.01	Remoción de ceramica de baño en muros	36.22	m2		-	
7.02	Remoción de ceramica de baño en piso	7.93	m2		-	
7.03	Desmonte de lavamanos	2.00	und		-	
7.04	Desmonte de inodoros existentes	2.00	und		-	
7.05	Desmonte de espejos existentes	1.00	und		-	
7.06	Desmonte de papelera existente	1.00	und		-	
7.07	Desmonte de secador de manos	1.00	und		-	
7.08	Desmonte de meseta de granito existente (Incluye base)	1.00	und		-	
7.09	Desinstalacion de divisiones de baño existentes (4 baños)	7.05	m2		-	
7.10	Desmonte de tomacorriente existente	1.00	und		-	
7.11	Desmonte de plafon existente	11.93	m2		-	
7.12	Mantenimiento de puertas de caoba (Incluye Lijado, masilla pintura, desinstalación, instalación, instalación y desinstalación)	1.00	pa		-	
7.13	Suministro e Instalación Platin 2" x 2" x 7mm vinil yeso (Incluye estructura en metal Maint Tee y Cross Tee)	11.93	m2		-	
7.14	Suministro e Instalación de Lámparas para luminarias Led 2x2 de plafón parabólicas con tubos T8 de 18W 24", 800 LM, 4000 K, 120-277 VAC, 40Mil. horas CERTIFICACIÓN UL. (Incluye desinstalación de existentes)	4.00	und		-	
7.15	Suministro e Instalación Tomacorrientes 110 y Polimero Color blanco	2.00	und		-	
7.16	Suministro y aplicación de Pintura Satinada (Incluye preparación de superficie, masillado y lijado)	10.00	m2		-	
7.17	Suministro e instalación de Porcelanato 60x60 cms en Piso general, incluye pegamento, derretido y separadores.	7.93	m2		-	
7.18	Suministro e instalación de Porcelanato 30x60 cms en Muros, incluye pegamento, derretido y separadores.	36.22	m2		-	

Grupo Ingeniaro, S.R.L.
Tel.: 809-326-3353
RNC 130-95536-1
Bani, Rep. Dom.

DRA. DOLORES SAGIVARIO FELIZ LUCIANO
ABOGADO NOTARIO PÚBLICO
Mat. 2529
DISTRITO NACIONAL, R.D.

OBRA: **REMOZAMIENTO DE BAÑOS PUBLICOS BANI**

Fecha :

UBIC.: Palacio de Justicia de Bani

Solicitado por :

Preparado por :

Part.	Descripción	Cant.	Ud.	Precio	Valor ($RD)	
7.19	Suministro y sustitución de llave angular para aparatos sanitarios	4.00	und		-	
7.20	Suministro e instalación de Inodoro elongado grande con asiento de caida lenta para fluxómetro (Sin tapa), incluye materiales menores para su instalación	2.00	ud		-	
7.21	Suministro e instalación de divisiones de hidrofugo con accesorios de acero inoxidable	7.05	m2		-	
7.22	Suministro y colocación de rejilla de piso cuadrada 4" x 4"	1.00	und		-	
7.23	Suministro y colocación de llavin de baño para puerta de caoba	1.00	und		-	
7.24	Suministro e instalación de Lavamanos bajo tope , incluye materiales menores para su instalación, Boquilla y sifón niquelados.	2.00	ud		-	
7.25	Suministro de zafatacon de polipropileno con accionador de pie	1.00	und		-	
7.26	Suministro e instalación de dispensador de papel Toalla en acero inoxidable	1.00	ud		-	
7.27	Suministro e instalación de meseta de Granito natural negro Galaxy,(incluye zócalo de 0.10 m y falda de 0.25m)	1.00	und		-	
7.28	Suministro e instalación de dispensador de papel de baño en acero inoxidable	3.00	und		-	
7.29	Suministro e instalación de espejos, con bordes canteados y sujetadores, medidas 2.40m x 1.15m	1.00	ud		-	
7.30	Suministro e instalación de secador de manos de alta velocidad (Operación higiénica y libre de contacto, Resistente a salpicaduras, Diseño ahorrador de espacio en la pared, Bandeja de agua a prueba de vandalismo, Bajo ruido de operación 56dB (A), Energy Eficiente 390W, AC alimentado, Cubierta de acero inoxidable, Montaje empotrado, ADA obediente)	1.00	ud		-	
7.31	Limpieza continua y final	1.00	pa		-	
	Sub-total					**RD$** -

8.00 BAÑOS PRIVADOS 2DO NIVEL- CABALLEROS

8.01	Remoción de ceramica de baño en murso	38.64	m2		-	
8.02	Remoción de ceramica de baño en piso	6.30	m2		-	
8.03	Desmonte de lavamanos	1.00	und		-	
8.04	Desmonte de inodoros existentes	1.00	und		-	
8.05	Desmonte de espejos existentes	1.00	und		-	
8.06	Desmonte de papelera existente	1.00	und		-	
8.07	Desmonte de secador de manos	1.00	und		-	
8.08	Desmonte de meseta de granito existente (Incluye base)	1.00	und		-	
8.09	Desmonte de tomacorriente existente	1.00	und		-	
8.10	Desmonte de plafon existente	6.30	m2		-	
8.11	Mantenimiento de puertas de caoba (Incluye Lijado, resella pinturas, desinstalación, instalación, instalación y desinstalación)	1.00	pa		-	
8.12	Suministro e Instalación Plafón 2" x 2" x 7mm vinil yeso (Incluye estructura en metal Maríl Tee y Cross Tee)	6.30	m2		-	
8.13	Suministro e Instalación de Lámparas para luminarias Led 2x2 de plafón parabólicas con tubos T8 de 18W 24", 800 LM, 4000 K, 120-277 VAC, 40MIL horas CERTIFICACIÓN UL. (Incluye desinstalación de existentes)	4.00	und		-	
8.14	Suministro e Instalación Tomacorrientes 110 y Poliflmero Color blanco	1.00	und		-	
8.15	Suministro y aplicación de Pintura Satinada (Incluye preparación de superficie, masillado y lijado)	6.00	m2		-	

Grupo Ingeniaro S.R.L.
Tel. 809-326-3253
RNC 130-95538-7
Bani, Rep. Dom.

DRA. DOLORES SAGIARIO FELIZ LUCIANO
ABOGADO NOTARIO PUBLICO
Mat. 2529
DISTRITO NACIONAL R.D.

OBRA: **REMOZAMIENTO DE BAÑOS PUBLICOS BANI**

Fecha :

UBIC.: Palacio de Justicia de Bani

Solicitado por :

Preparado por :

Part.	Descripción	Cant.	Ud.	Precio	Valor ($RD)	
8.16	Suministro e instalación de Porcelanato 60x60 cms en Piso general, incluye pegamento, derretido y separadores.	6.30	m2		-	
8.17	Suministro e instalación de Porcelanato 30x60 cms en Muros, incluye pegamento, derretido y separadores.	38.64	m2		-	
8.18	Suministro e instalación de Inodoro elongado grande con asiento de caida lenta para fluxómetro (Sin tapa), incluye materiales menores para su instalación.	1.00	ud		-	
8.19	Suministro y colocación de rejilla de piso cuadrada 4" x 4"	1.00	und		-	
8.20	Suministro y colocación de llavin de baño para puerta de caoba	1.00	und		-	
8.21	Suministro e instalacion de Lavamanos bajo tope , incluye materiales menores para su instalación, Boquilla y sifón requeridos.	1.00	ud		-	
8.22	Suministro de zafalacon de polipropileno con accionador de pie	1.00	und		-	
8.23	Suministro e instalación de dispensador de papel Toalla en acero inoxidable	1.00	ud		-	
8.24	Suministro e instalacion de meseta de Granito natural negro Galaxy 0.6 m x 1 m.(incluye zócalo de 0.10 m y faldá de 0.25m)	1.00	und		-	
8.25	Suministro e instalación de dispensador de papel de baño en acero inoxidable	1.00	und		-	
8.26	Suministro e instalación de espejos, con bordes canteados y sujetadores, medidas: 1.2M x 1.15m	1.00	ud		-	
8.27	Suministro e instalación de secador de manos de alta velocidad (Operación higiénica y libre de contacto, Resistente a salpicaduras, Diseño ahorrador de espacio en la pared, Bandeja de agua a prueba de vandalismo, Bajo ruido de operación 56dB (A), Energy Eficiente 3WW. AC alimentado, Cubierta de acero inoxidable, Montaje empotrado, ADA obediente.)	1.00	ud		-	
8.28	Limpieza continua y final	1.00	pa		-	
	Sub-total					**RD$**

REMOZAMIENTO DE CUARTO PILETA

9.00	BAÑOS PRIVADOS 2DO NIVEL: CABALLEROS					
9.01	Remoción de ceramica de baño en muros	38.64	m2		-	
9.02	Remoción de ceramica de baño en piso	6.30	m2		-	
9.03	Desmonte de lavamanos	1.00	und		-	
9.04	Desmonte de inodoros existentes	1.00	und		-	
9.05	Desmonte de espejos existentes	1.00	und		-	
9.06	Desmonte de papelera existente	1.00	und		-	
9.07	Desmonte de secador de manos	1.00	und		-	
9.08	Desmonte de meseta de granito existente (Incluye base)	1.00	und		-	
9.09	Desmonte de tomacorriente existente	1.00	und		-	
9.10	Desmonte de plafon existente	8.30	m2		-	
9.11	Mantenimiento de puertas de caoba (Incluye Lijado, masilla pintura, desinstalación, instalación, instalación y desinstalación)	1.00	pa		-	
9.12	Suministro e instalación Platón 2" x 2" x 7mm vinil yeso (incluye estructura en metal Main Tee y Cross Tee)	8.30	m2		-	
9.13	Suministro e instalación de Lámparas para luminarias Led 2x2 de plafón parabólicas con tubos T8 de 18W 24", 800 LM, 4000 K, 120-277 VAC, 40Mil. horas CERTIFICACIÓN UL. (Incluye desinstalación de existentes)	4.00	und		-	
9.14	Suministro e Instalación Tomacorrientes 110 y Polimero Color blanco	1.00	und		-	

Grupo Ingeniara, S.R.L.
Tel. 809-525-3353
RNC 130-95509-7
Bani, Rep. Dom

DRA. DOLORES SAGLARIO FELIZ LUCIANO
ABOGADO NOTARIO PÚBLICO
Mat. 2629
DISTRITO NACIONAL R.D.

OBRA: **REMOZAMIENTO DE BAÑOS PUBLICOS BANI**

UBIC.: Palacio de Justicia de Bani

Fecha :

Solicitado por :

Preparado por :

Part.	Descripción	Cant.	Ud.	Precio	Valor ($RD)	
9.15	Suministro y aplicación de Pintura Satinada (incluye preparación de superficie, masillado y lijado)	6.00	m2		-	
9.16	Suministro e instalación de Porcelanato 60x60 cms en Piso general, incluye pegamento, derretido y separadores.	6.30	m2		-	
9.17	Suministro e Instalación de Porcelanato 30x60 cms en Muros, incluye pegamento, derretido y separadores.	38.64	m2		-	
9.18	Suministro e instalación de Inodoro elongado grande con asiento de caida lenta para fluxómetro (Sin tapa), incluye materiales menores para su instalación	1.00	ud		-	
9.19	Suministro y colocación de rejilla de piso cuadrada 4" x 4"	1.00	und		-	
9.20	Suministro y colocación de llavin de baño para puerta de caoba	1.00	und		-	
9.21	Suministro e instalación de Lavamanos bajo hope , incluye materiales menores para su instalación. Boquilla y sifón niquelados.	1.00	ud		-	
9.22	Suministro de zafatacon de polipropileno con acolonador de pie	1.00	und		-	
9.23	Suministro e instalación de dispensador de papel Toalla en acero inoxidable	1.00	ud		-	
9.24	Suministro e instalación de meseta de Granito natural negro Galaxy 0.6 m x 1 m.(incluye zócalo de 0.10 m y falda de 0.25m)	1.00	und		-	
9.25	Suministro e instalación de dispensador de papel de baño en acero inoxidable	1.00	und		-	
9.26	Suministro e instalación de espejos, con bordes canteados y sujetadores, medidas: 1.2M x 1.15m	1.00	ud		-	
9.27	Suministro e instalación de secador de manos de alta velocidad (Operación higiénica y libre de contacto, Resistente a salpicaduras, Diseño ahorrador de espacio en la pared, Bandeja de agua a prueba de vandalismo, Bajo ruido de operación 56dB (A), Energy Eficiente 390W, AC alimentado, Cubierta de acero inoxidable, Montaje empotrado, ADA obediente.)	1.00	ud		-	
9.28	Limpieza continua y final	1.00	pa		-	
	Sub-total					**RD$** -

CORRECCIÓN DE FILTRACIÓN

10.00 AREA EXTERIOR ANEXA-NUEVA

10.01	Retiro de lona asfáltica existente	20.00	m2		-	
10.02	Suministro e instalación de lona asfáltica nueva granulada de poliéster 5kg. Color Tonos Claros (blanco o gris)	30.00	m2		-	
10.03	Suministro y aplicación de pintura interior en techo. (incluye resane de imperfecciones en pañete y preparación de superficie)	20.00	m2		-	
10.04	Suministro y aplicación de pintura satinada en muros exteriores (Altura maderra aproximada 4.5 m)	25.00	m2		-	
10.05	Suministro y confección de fino de techo nuevo (incluye subida de materiales)	20.00	m2		-	
10.06	Suministro e Instalación de Platón 2" x 2" x 7mm vinil yeso (incluye estructura en metal Maint Tee y Cross Tee)	10.00	m2		-	
10.07	Corrección de perforaciones en lona asfaltica (Parchado de 40 x 40 cm) y sellad o	10.00	m2		-	
	Sub-total					**RD$** -

	TOTAL GENERAL (RD$)	**RD$** -

11.00 GASTOS INDIRECTOS

Grupo Ingeniarq, S.R.L.
Tel. 809-328-2253
RNC 130-95536-7
Bani, Rep. Dom

DRA. DOLORES SAGRARIO FELIZ LUCIANO
ABOGADO NOTARIO PUBLICO
Mat. 2529
DISTRITO NACIONAL, R.D.

OBRA: **REMOZAMIENTO DE BAÑOS PUBLICOS BANI**

UBIC.: Palacio de Justicia de Bani

Fecha :

Solicitado por :

Preparado por :

Part.	Descripción	Cant.	Ud.	Precio	Valor ($RD)	
No.	Descripción		%			Valor
11.01	Dirección técnica y responsabilidad		10.00%			-
11.02	Gastos administrativos y de obra		3.00%			-
11.03	Transporte		2.50%			-
	Sub-total				**RD$**	-
	Sub-total Gravado				**RD$**	-
	Base Imponible de ITBIS		**10.00%**		**RD$**	-
11.04	ITBIS (18% del 10% del total Norma 07-2007)		18.00%			-
11.05	Seguro Social y Contra accidentes		4.50%			-
11.06	Ley de pensión y jubilación obreros de la construcción		1.00%			-
11.07	CODIA		0.10%			-
11.08	Equipos de Salud e Higiene		1.00%			-
11.09	Equipos de Seguridad y Protección personal		2.00%			-
	Sub-total				**RD$**	-
	SUB-TOTAL GASTOS INDIRECTOS				**RD$**	-
11.10	Imprevistos		5.00%			-
	TOTAL GENERAL				**RD$**	-

Grupo Ingeniarq, S.R.L.
Tel.: 809-326-3353
RNC 130-95538-7
Bani, Rep. Dom

DRA. DOLORES SAGRARIO FELIZ LUCIANO
ABOGADO NOTARIO PÚBLICO
Mat. 2529
DISTRITO NACIONAL R.D.

EXPERIENCIA DEL OFERENTE COMO CONTRATISTA

Grupo Ingeniarq

No. EXPEDIENTE

CP-CPJ-12-2022

CONSEJO DEL PODER JUDICIAL (CPJ)

10 de Enero del 2023

EXPERIENCIA COMO CONTRATISTA

Fecha: 10 de Enero del 2023

Nombre del Oferente: **GRUPO INGENIARQ, S.R.L.**

Relación de contratos de naturales y magnitudes similares realizados durante los últimos años.

Titulo del proyecto	Monto total del proyecto del que ha sido responsable el contratista	Periodo del contrato	Fecha de comienzo	% del proyecto completado	Órgano de contratante y lugar de ejecución del proyecto	Titular principal (P) o Subcontratista (S)	Referencia y certificación expedida por el órgano contratante
A) Nacionales							
1. Protección con Muros de Gaviones, Línea de Aducción de 24 y 12 pulgada" por Daños Ocasionados por la Tormenta Isaac	RD$5,740,720.18	1.5 Meses	Enero 2013	100	INAPA, La Gina-Bani.	Grupo Ingeniarq, SRL	No
2. Remozamiento de Parqueos y Construcción de Áreas para Eventos	RD$895,045.00	2 Meses	Febrero 2013	100	MOPC, Gobernación Provincial-Bani	Alba Sánchez & Asoc.	No
3. Construcción de Contenes y Badenes,	RD$1,645,227.82	2 Meses	Marzo 2013	100	MOPC, Av. Fabio Herrera-Bani	Alba Sánchez & Asoc.	No

Reposición de Tuberías y Acometidas							
4. Construcción de Muros de Gaviones	RD$5,537,900.00	6 Meses	Abril 2013	100	MOPC, Puentes los Pilones-Rio Ocoa	Alba Sánchez & Asoc.	No
5. Construcción de Canaletas Encachadas, Aceras, Contenes, Colocación de Alcantarilla y Puentes Peatonales	RD$4,557,452.12	4 Meses	Junio 2013	100	MOPC, Monteria-Bani	Alba Sánchez & Asoc.	No
6. Construcción de Aceras, Contenes y Badenes	RD$7,985,033.56	2 Meses	Septiembre 2013	100	MOPC, Villa Fundación-Bani.	Alba Sánchez & Asoc.	No
7. Construcción de la Escuela Básica Hnas. Bucarelly. Tres Módulos de 2 Niveles, Aula Inicial, Parqueos, Área Cívica, Cancha, Aula Inicial, Comedor, Deposito y una Gran Zona de Paisajismo	RD$98,186,081.96	18 Meses	Enero 2014	100	Ministerio de Educación (MINERD), Las Colinas-Bani	Grupo Ingeniarq, SRL	Si
8.Construcción de Muros de Gaviones para la Protección de Tuberías 1200 mm (HD)	RD$889,115.71	2 Meses	Enero 2014	100	INAPA, Las Barias-Bani.	Consorcio-Acciona-Amina	No

Grupo Ingeniarq, S.R.L. Tel. 809-324-3353 RNC 130-95538-7 Bani, Rep. Dom.

DRA. DOLORES SAGRARIO FELIZ LUCIANO ABOGADO NOTARIO PUBLICO Mat. 2529 DISTRITO NACIONAL, R.D.

/UR.02.2014

DISTRIBUCIÓN Y COPIAS
Original 1 - Expediente de Compras

9.Construcción Vivienda de 2 Niveles, Familia Mejía	RD$4,633,733.00	5 Meses	Septiembre 2014	100	Grupo Ingeniarq SRL, Av. Máximo Gómez-Bani	Grupo Ingeniarq SRL	No
10.Colocación de Redes de Distribución de Agua Potable y Piezas Especiales	RD$4,927,841.84	8 Meses	Diciembre 2014	100	INAPA-BID, Los Bancos, Punta Caña-San Juan	Amina	No
11.Colocación de Tuberías, Línea Conducción 1000 mm, Alcantarillas, Piezas Especiales, Registros, Bloques de Anclaje	RD$1,792,929.16	4 Meses	Diciembre 2014	100	INAPA, Paya-Bani.	Consorcio-Acciona-Amina	No
12. Construcción de Registros e Instalación de Válvulas de Aire y Desagües en la Línea de Aducción y las Líneas de Conducción de Cruce de Pizarrete-Baní, Derivación a Pizarrete, Cruce de Pizarrete a Nizao y Baní-Guera, OT-0149.2015-INGENIARQ-050-RFP-050-REGISTROS PREFABRICADOS FASE I	RD$24,053,050.78	9 Meses	Agosto 2015	100	Consorcio-Acciona-Amina	Grupo Ingeniarq, SRL	Sí

Grupo Ingeniarq, S.R.L. Tel. 809-326-3353 RNC 130-95538-7 Bani, Rep. Dom

DRA. DOLORES SAGRARIO FELIZ LUCIANO ABOGADO NOTARIO PUBLICO Mat. 2529 DISTRITO NACIONAL, R.D.

DISTRIBUCIÓN Y COPIAS
Original 1 - Expediente de Compras

69

13. Ampliación del Área de Supermercado y Almacén de la Asociación Nueva de Comerciantes Detallistas de Bani, Inc.	RD$6,150,000.00	6 Meses	Septiembre 2015	100	Grupo Ingeniarq SRL, Calle Mercedes, Parte Norte-Bani	Grupo Ingeniarq, SRL	No
14. Colocación de Redes de Distribución y Línea de Impulsión de Agua Potable y Piezas Especiales	RD$6,909,285.93	14 Meses	Enero 2016	100	AMINA, Manigua – La Sierra, Doña Ana, San Cristóbal	Grupo Ingeniarq, SRL	Aún No
15. Ampliación y Remozamiento del Parqueo del Palacio de Justicia de Bani, Provincia Peravia	RD$2,811,786.30	8 Meses	Mayo 2016	100	Consejo del Poder Judicial, Santo Domingo	Grupo Ingeniarq, SRL	Si
16. Instalación de los Cruces de Acero en las Líneas de Conducción, con Diámetros desde 500mm hasta 150mm, OT-2016-0193-INGENIARQ-CRUCES Y REGISTROS EN LC-BS-2	RD$15,680,266.58	7 Meses	Mayo 2016	100	INAPA, Paya-Bani	Consorcio-Acciona-Amina	Si
17. Construcción de Edificio Residencial Sinai	RD$48,834,347.37	2 Años y 2 Meses	Enero 2016	100	Constructora ILM, S.R.L., Calle Olegario Tenares No. 16, Los Restauradores,	Constructora ILM, SRL	Si

DRA. DOLORES SAGNARIO FELIZ LUCIANO ABOGADO NOTARIO PÚBLICO Mat. 2529 DISTRITO NACIONAL R.D.

Grupo Ingeniarq, S.R.L. Bani, Rep. Dom. Tel. 809-528-1353 RNC 130-95536-1

					Santo Domingo, D.N.		
18. Remodelación Cocina y Baños, Res. Sra. Lali, BHD, Baní, Provincia Peravia	RD$1,514,950.00	4 Meses	Mayo 2018	100	Sra. Teresa	Grupo Ingeniarq, SRL	No
19. Construcción de Contenes en Urbanización, Sector El Fundo, Baní, Provincia Peravia	RD$741,125.00	3 Meses	Junio 2018	100	Sr. German Báez	Grupo Ingeniarq, SRL	No
20. Remodelación 1er Nivel y Construcción 2do Nivel, Residencia Sra. Jenny Ruiz, Barrio Rafa, Baní, Provincia Peravia	RD$2,560,000.00	6 Meses	Septiembre 2018	100	Sra. Jenny Elena Ruiz Mejía	Grupo Ingeniarq, SRL	No
21. Sustitución de Pisos de Tierra por Pisos de Cemento Lotes 4 y 11 (619 Viviendas)	RD$46,518,955.34	12 Meses	Diciembre 2018	100	Gabinete de Coordinación de Políticas Sociales (GCPS), Provincias San Juan de la Maguana y Azua	Grupo Ingeniarq, SRL	Sí
22. Rehabilitación de los Centros Educativos Aquiles Cabral Billini, Villa Güera y Rafael Antonio Figuereo, Regional Número 3	RD$29,362,305.92	2 Meses	Diciembre 2018	100	Ministerio de Educación (MINERD), Provincia Peravia	Grupo Ingeniarq, SRL	Sí

Grupo Ingeniarq, S.R.L. Baní, Rep. Dom. Tel. 809-226-3353 RNC 130-95538-7

DRA. DOLORES SAGRARIO FELIZ LUCIANO ABOGADO NOTARIO PÚBLICO Mat. 2529 DISTRITO NACIONAL, R.D.

DISTRIBUCIÓN Y COPIAS
Original 1 - Expediente de Compras

71

23. Construcción de la Dirección Regional Central, Provincia Peravia (BANI)	RD$45,854,110.02	12 Meses	Noviembre 2019	100	Ministerio de Agricultura, Baní, Provincia Peravia	Grupo Ingeniarq, SRL	Sí
24. Construcción Protección de Tubería Aducción Ø48" H.D. del Ac. Múltiple Peravia en la Zona Pescadería, Construcción de Parque en la Comunidad de Los Roches y Corrección de Averías, Provincia: Peravia	RD$6,193,546.42	5 Meses	Mayo 2019	100	Instituto Nacional de Aguas Potables y Alcantarillados (INAPA), Provincia Peravia	Grupo Ingeniarq, SRL	Sí
25. Terminación Construcción Planta de Mango ABAPROMANGO, Baní	RD$12,635,734.57	2 Meses	Abril 2019	100	Ministerio de Agricultura, Baní, Provincia Peravia	Grupo Ingeniarq, SRL	Sí
26. Remodelación Vivienda Familiar	RD$1,830,000.00	4 Meses	Junio 2019	100	Sra. Novelis Franco, Pueblo Nuevo, Baní, Provincia Peravia	Grupo Ingeniarq, SRL	No
27. Construcción Nave Industrial donde se alojará la Planta de Procesamiento de Leche UHT	RD$43,956,150.65	3 Meses	Noviembre 2019	100	Cooperativa Agropecuaria de Ganaderos del Sur, INC (COOPESUR), Carretera Sabana Yegua, Los Negros, Azua	Grupo Ingeniarq, SRL	Sí

Grupo Ingeniarq, S.R.L. Baní, Rep. Dom. Tel. 809-326-3353 RNC 130-95538-7

DRA. DOLORES SAGRARIO FELIZ LUCIANO ABOGADO NOTARIO PÚBLICO Mat. 2529 DISTRITO NACIONAL, R.D.

28. Construcción de Bases para Soporte de Generador Eléctrico en la Subestación de Puerto Plata II, San Pedro y Loma Alta (Santo Cerro)	RD$227,303.67	1 Mes	Enero 2020	100	Empresa de Transmisión Eléctrica Dominicana (ETED), en Puerto Plata, San Pedro de Macorís y La Vega	Grupo Ingeniarq, SRL	Sí
29. Construcción de Oficina Administrativa CORAAVEGA El Riito, La Vega (Lote 1)	RD$8,136,812.69	6 Meses	Enero 2020	100	Corporación de Acueducto y Alcantarillado de La Vega (CORAAVEGA), La Vega	Grupo Ingeniarq, SRL	Sí
30. Construcción de Verja Perimetral Iglesia Nuestra Señora de la Altagracia, Distrito Municipal El Carretón, Baní, Provincia Peravia	RD$977,300.68	2 Meses	Febrero 2020	100	Presidencia de la República Dominicana a través de la Secretaría Administrativa de la Presidencia (Visita Sorpresa)	Grupo Ingeniarq, SRL	Aún no
31. Adecuación Área de Recepción de Documentos del Palacio de Justicia de San Juan de la Maguana	RD$1,810,550.73	6 Semanas	Agosto 2020	100	Consejo del Poder Judicial, San Juan de la Maguana	Grupo Ingeniarq, SRL	Sí
32. Adecuación Área de Recepción de Documentos del Palacio de Justicia de Puerto Plata	RD$1,868,713.52	5 Semanas	Octubre 2020	100	Consejo del Poder Judicial, Puerto Plata	Grupo Ingeniarq, SRL	Sí

Grupo Ingeniarq, S.R.L. Baní, Rep. Dom. Tel. 809-326-3353 RNC 130-95538-7

DRA. DOLORES SAGRARIO FELIZ LUCIANO ABOGADO NOTARIO PÚBLICO Mat. 2529 DISTRITO NACIONAL, R.D.

DISTRIBUCIÓN Y COPIAS
Original 1 - Expediente de Compras

73

33. Sustitución de Pisos de Tierra por Pisos de Cemento Lote 31 (214 Viviendas)	RD$13,350,481.36	6 Meses	Noviembre 2020	100	Gabinete de Coordinación de Políticas Sociales (GCPS), Provincia Azua	Grupo Ingeniarq, SRL	Sí
34. Adecuación Área de Recepción de Documentos del Palacio de Justicia de La Romana	RD$1,492,564.10	5 Semanas	Enero 2021	100	Consejo del Poder Judicial, La Romana	Grupo Ingeniarq, SRL	Sí
35. Reconstrucción y Mejora de Hasta Treinta Mil (30,000) Viviendas en el Territorio Nacional, Lote A-2 Azua	RD$58,392,808.54	6 Meses	Febrero 2021	100	Instituto Nacional de la Vivienda (INVI), Azua	Grupo Ingeniarq, SRL	Sí
36. Reconstrucción y Mejora de Hasta Treinta Mil (30,000) Viviendas en el Territorio Nacional, Lote A-5 Peravia	RD$59,237,402.73	6 Meses	Febrero 2021	100	Instituto Nacional de la Vivienda (INVI), Peravia	Grupo Ingeniarq, SRL	Sí
37. Construcción y Mejoramiento de Viviendas Sociales "DOMINICANA SE RECOSTRUYE II", Lote 1 Azua	RD$34,201,175.07	6 Meses	Enero 2022	100	Ministerio de la Vivienda, Hábitat y Edificaciones (MIVHED), Azua	Grupo Ingeniarq, SRL	Aún No
38. Construcción y Mejoramiento de Viviendas Sociales "DOMINICANA SE RECOSTRUYE II", Lote 3 Elías Piña	RD$35,131,074.89	6 Meses	Enero 2022	100	Ministerio de la Vivienda, Hábitat y Edificaciones (MIVHED), Elías Piña	Grupo Ingeniarq, SRL	Aún No

Grupo Ingeniarq, S.R.L. Tel. 809-326-3353 RNC 130-95538-7 Bani, Rep. Dom.

DRA. DOLORES SAGRARIO FELIZ LUCIANO ABOGADO NOTARIO PÚBLICO Mat. 2529 DISTRITO NACIONAL, R.D.

DISTRIBUCIÓN Y COPIAS
Original 1 - Expediente de Compras

74

39. Construcción de Cisterna de 34,000 Galones	RD$2,714,243.42	4 Meses	Febrero 2022	100	Procuraduría General de la Repùblica, Centro de Corrección y Rehabilitación Najayo Hombres, San Cristóbal	Grupo Ingeniarq, SRL	Sí
40. Rehabilitación de Áreas Exteriores en el Sector de Invivienda, Santo Domingo Este, Lote 4 Invivienda	RD$24,263,307.14	18 Meses	Noviembre 2022	35	Ministerio de la Vivienda, Hábitat y Edificaciones (MIVHED), Invivienda, Santo Domingo Este	Grupo Ingeniarq, SRL	No
41. Construcción y Reconstrucción de Viviendas Afectadas por el Huracán Fiona, Fase II, Lote 4 La Vega	RD$63,090,156.32	6 Meses	Noviembre 2022	10	Ministerio de la Vivienda, Hábitat y Edificaciones (MIVHED), La Vega	Grupo Ingeniarq, SRL	No
42. Construcción de Centro Comunal, Valle de las Colinas / Pavimentación en Hormigón Simple, Callejón Juana Emilia, Fundo Norte, Lote 8	RD$908,563.85	12 Meses	Diciembre 2022	5	Ayuntamiento Municipal de Baní, Baní, Provincia Peravia	Grupo Ingeniarq, SRL	No
43. Pavimentación Hormigón Simple, Callejón Juana, Fundo Norte / Pavimentación Hormigón Simple,	RD$1,195,939.51	12 Meses	Diciembre 2022	5	Ayuntamiento Municipal de Baní, Baní, Provincia Peravia	Grupo Ingeniarq, SRL	No

Grupo Ingeniarq, S.R.L. Baní, R. Dom. Tel. 809-326-3353 RNC 130955381

DRA. DOLORES SAGRARIO FELIZ LUCIANO NOTARIO PÚBLICO Mat. 2529 DISTRITO NACIONAL, R.D.

/UR.02.2014

DISTRIBUCIÓN Y COPIAS
Original 1 - Expediente de Compras

Callejón de Belén, Fundo, Lote 9							
44. Construcción de Obras Exteriores del Proyecto Las Matas de Farfán en San Juan de la Maguana, Lote 3	RD$31,339,665.42	12 Meses	Aún no iniciado	0	Ministerio de la Vivienda, Hábitat y Edificaciones (MIVHED), Las Matas de Farfán, en San Juan de la Maguana	Grupo Ingeniarq, SRL	No

Se adjuntan las referencias y los certificados disponibles expedidos por los Órganos de Contratación correspondientes en folios adjuntos.

Firma

Sello

Grupo Ingeniarq, S.R.L.
Tel.: 809-326-3353
RNC 130-95538-7
Bani, Rep. Dom

DRA. DOLORES SAGRARIO FELIZ LUCIANO
ABOGADO NOTARIO PÚBLICO
Mat. 2529
DISTRITO NACIONAL, R.D.

DISTRIBUCIÓN Y COPIAS
Original 1 - Expediente de Compras

CERTIFICACIONES DE RECEPCIÓN DE OBRAS

Grupo Ingeniarq

COOPESUR

Cooperativa Agropecuaria de Ganaderos del Sur, Inc.

ACTA DE RECEPCIÓN DE OBRA

Por medio de la presente, Certifico que el contratista **GRUPO INGENIARQ, S.R.L.,** con Registro Nacional de Contribuyente (RNC) No. **1-30-95538-7,** representada por el Sr. José Altagracia Saldaña Encarnación, ha realizado los trabajos que se describen a continuación:

- Construcción de una Nave Industrial en Hormigón Armado y Estructura Metálica que consta de Dos Cuerpos, para Producción y Almacenaje de Leche UHT, con un metraje de 1,586.00 m2 y que está unida a la Nave existente en la Propiedad de COOPESUR.
- Cruce Vehicular.
- Soporte para Tanque de Combustible.
- Piso en Hormigón Armado.
- Sistema Colector para Aguas Pluviales.
- Obras de Arte (Aceras, Contenes, Bordillos, Rampas y Andenes).
- Verja Perimetral (Muros de Block con Viga de Amarre Corona).

En vista de que dichos trabajos cumplen con las especificaciones técnicas establecidas por la **Cooperativa Agropecuaria de Ganaderos del Sur, INC (COOPESUR),** ubicada en el Km 3½, Carretera Sabana Yegua, Los Negros, Proyecto D-1 Ganadero Ysura, Azua, Rep. Dom., recibimos de manera satisfactoria, y en buen estado, la obra **"CONSTRUCCION DE UNA OBRA CIVIL PARA NAVE INDUSTRIAL QUE ALOJA LA PLANTA DE PROCESAMIENTO DE LECHE UHT"**, con una inversión total de **Cuarenta y Tres Millones Novecientos Cincuenta y Seis Mil Ciento Cincuenta Pesos Dominicanos con 65/100 (RD$43,956,150.65).**

Y para que conste a los efectos oportunos, expide el presente en Azua, República Dominicana a los Diecisiete (17) días del mes de Agosto del año Dos Mil Veintiuno (2021).

Atentamente,

Franklin del Villar
Administrador General

Pasteurizadora Ysura
Teléfonos: 829-452-1615/5341/5342 /Correo: coopesur-ysura@claro.net.do
Dirección: km3 1/2 Carretera Sabana Yegua, Los Negros
Proyecto D-1 Ganadero, Ysura, Azua, República Dominicana

ABAPR_CO-172

Asociación Banileja de Productores de Mango
(ABAPROMANGO)

Certificado de recepción de Obra

Tras unirse las dos partes en el emplazamiento de las obras, después del reconocimiento de las mismas, se ha comprobado que:

- Los trabajos planificados, se encuentran ejecutados y en buen estado. Los mismos se describen a continuación:

- Terminación de Nave interior y exterior (Violinado, Pañete y Pintura).
- Sistema de agua Potable (incluye Cisterna).
- Sistema de drenaje de agua pluvial (incluye registros filtrantes y destino final).
- Sistema de drenaje sanitario (incluye cámara séptica con sistema de tratamiento).
- Obras de Arte (aceras, contenes, bordillos, rampas y andenes).
- Verja Perimetral (muros de block Violinados y Malla ciclónica con alambre Trinchera).
- Paisajismo
- Trabajos de oficina en Sheetrock y Densglass.

La Asociación Banileja de Productores de Mango **(ABAPROMANGO)**, recibe a plena conformidad, los trabajos realizados por la Empresa Grupo Ingeniarq S.R.L. con RNC: 1-30-95538-7, en la **construcción de la Planta de Empaque y Tratamiento Hidrotérmico.**

Ninguna de las partes expresa ningún reparo, ni existen puntos pendientes de corrección.

Para que conste a los efectos oportunos, expide el presente en la ciudad de Bani, Provincia Peravia, a los diez **(10)** días del mes de octubre **(10)** del año dos mil diecinueve **(2019).**

Atentamente.

Dr. German Báez Villar
Presidente Interino de ABAPROMANGO

Av. Francisco del Rosario Sánchez, S/N°, Local de Inespre, Bani, Provincia Peravia, República Dominicana
Tel. : (809) 954 5536, E-mail: abapromango@gmail.com, RNC: 4-30-07555-8

GCPS

GABINETE DE COORDINACIÓN DE POLÍTICAS SOCIALES

"AÑO DE LA INNOVACIÓN Y LA COMPETITIVIDAD"

Santo Domingo, 13 de diciembre de 2019

CERTIFICACIÓN

Señores
Grupo INGENIARQ, SRL.
Sus manos.

Por medio certificamos que el día 12 de diciembre de 2019 nuestro equipo técnico y de ingeniería recibió satisfactoriamente los trabajos que ustedes han realizado en calidad de contratista para el Gabinete de Coordinación de Políticas Sociales, dentro del proyecto Progresando Unidos, subcomponente mejora de viviendas, lotes 4 y 11, el cual incluyó intervenciones para la sustitución de pisos de tierra por pisos de cemento y pintura de todas las paredes interiores y exteriores, según los detalles del contrato CI-OB-001-2018.

El alcance de los trabajos consistió en la sustitución de pisos de tierra por pisos de cemento y la pintura de las paredes interiores y exteriores en seiscientas diecinueve (619) viviendas en comunidades rurales y urbanas de las provincias Azua y San Juan de la Maguana, donde se construyeron un total de veintitrés mil quinientos veinticuatro punto noventa y cinco (23,524.95) metros cuadrados de pisos de hormigón armado pulidos, y se pintaron sesenta y nueve mil trescientos quince punto veintidós (69,315.22) metros cuadrados de paredes interiores y exteriores, con una inversión total de cuarenta y seis millones quinientos dieciocho mil novecientos cincuenta y cinco pesos con treinta y cuatro centavos (RD$46,518,955.34).

En vista de la conclusión de los trabajos, le instruimos a solicitar y entregar en nuestras oficinas la póliza contra vicios ocultos de dichos trabajos. La fecha de inicio de los trabajos fue el **06 de diciembre de 2018** y la recepción final se realizó el **12 de diciembre de 2019**.

Esta certificación se expide a solicitud de la parte interesada en Santo Domingo, Distrito Nacional, República Dominicana, a los diez (13) días del mes de diciembre del año 2019.

Ing. Héctor López Barranco, PMP®
Director
Dirección Interinstitucional de Infraestructura Social
Gabinete de Coordinación de Políticas Sociales

Grupo Ingeniarq, S.R.L.
Tel. 809-326-3353
RNC 130-55538-7
Bani, Rep. Dom.

79

09 de Mayo del 2019
Baní, Provincia Peravia

Señor:
ING. ADOLFO CEDEÑO DE LA ROSA
Director General de Mantenimiento de Infraestructura Escolar MINERD
Av. Máximo Gómez No. 02 esq. Santiago, Santo Domingo, D.N.
En Sus Manos.-

Vía: ING. DOMINGO GUZMAN
Encargado de Supervisión

Distinguido Señor:

Por medio de la presente, Certificamos que la Empresa **GRUPO INGENIARQ S.R.L.** con Registro Nacional del Contribuyente (RNC) No. 1-30-95538-7 ha concluido de manera satisfactoria los siguientes trabajos:

- Reparación:
  - Plomería
  - Electricidad
  - Remozamiento de Pintura
- Construcción:
  - Verja Perimetral en Muro de Bloques Violinados en ambas caras, Columna y Viga de Hormigón armado
  - Aceras
  - Plaza Cívica
  - Paisajismo

Dichos trabajos fueron realizados en el Centro Educativo Villa Güera localizado en la Regional 03 Distrito 04 de la Provincia Peravia. los mismos se encuentran dentro del alcance del Contrato No. 12273 d/f 02/11/2019. Por lo que descargamos de toda responsabilidad a dicha empresa.

Atentamente,

LIC. WILLY DARÍO TEJEDA AMADOR
Director Centro Educativo Villa Güera

80

09 de Mayo del 2019
Bani, Prov. Peravia.

Señor:
ING. ADOLFO CEDEÑO DE LA ROSA
Director General de Mantenimiento de Infraestructura Escolar MINERD
Av. Máximo Gómez No. 02 Esq. Santiago
Santo Domingo, D. N.
En sus manos.-

DRA. DOLORES SAGRARIO FELIZ LUCIANO
ABOGADO NOTARIO PÚBLICO
Mat. 2529
DISTRITO NACIONAL, R.D.

Via: ING. DOMINGO GUZMAN
Encargado de Supervisión

Distinguido señor:

Por medio de la presente certificamos que la empresa **GRUPO INGENIARQ S.R.L.** con registro Nacional del Contribuyente (RNC) No. 1-30-95538-7 ha concluido de manera satisfactoria los siguientes trabajos:

Preparación:

- Plomería
- Electricidad
- Remozamiento de pintura

Construcción:

- Verja perimetral en muro de bloques violinados en ambas caras, columnas y viga de hormigón armado.
- Aceras
- Plaza cívica
- Paisajismo

Dichos trabajos fueron realizados en el Centro Educativo Prof. Rafael Ant. Figuereo localizado en la Regional 03 Distrito 05 de la Prov. Peravia. Los mismos se encuentran dentro del alcance del contrato No. 12273 d/f 02/11/2019, por lo que descargamos de toda responsabilidad a dicha empresa.

Atentamente,

Ministerio de Educación República Dominicana
ESCUELA PRIMARIA PROFESOR RAFAEL ANT. FIGUEREO
PIZARRETE, B.N.

Evangel[illegible]astro
Directora del Centro Educativo

Grupo Ingeniarq, S.R.L.
Tel. 809-326-3353
RNC 130-95538-7
Bani, Rep. Dom

81

Distrito Educativo 03-04 Bani
"Dirección de evaluación y control de calidad a la educación

Escuela Aquiles Cabral Billini

"Año de la Innovación y la competitividad"

Bani, Provincia Peravia, RD.
25 de Mayo del 2019

Señor:
ING. ADOLFO CEDEÑO DE LA ROSA
Director General de Mantenimiento de Infraestructura Escolar MINERD.
Av. Máximo Gómez No. 02 esq. Santiago, Santo Domingo, D.N.
En sus Manos.

Via: ING. DOMINGO GUZMAN
Encargando de Supervisión

Distinguido Señor:

Por medio de la presente, Certificamos que la Empresa GRUPO INGENIARQ S.R.L. con Registro Nacional del Contribuyente (RNC) No. 1-30-95538-7, ha concluido de manera satisfactoria los siguientes trabajos:

Construcción y Reparación:
* Plomería: General
*Cierres: (puertas y ventanas)
* Electricidad: General
* Remozamiento de pintura: General

Cambios Pisos parciales (salón Actos, Dirección, Aula Inicial, Espacio de Aprendizaje.
* Brillados pisos General
* Verja Perimetral: (Aula Inicial, parqueo y cancha)
* Alambré Trinchera
* Aceras
* Plaza Civica
* Cancha: y grada (Intervención general e iluminación
* Impermeabilización general.
* Parqueo H.A. (Profesores)

Dichos trabajos fueron realizados en el Centro Educativo Aquiles Cabral Billini localizado en la Regional 03 Distrito 04 de la Provincia Peravia. Los mismos se encuentran dentro del alcance del Contrato No. 12273 d/f 02/11/2019, Por lo que descargamos de toda responsabilidad a dicha empresa.

* Parques H.A (profesores)

Atentamente,

Rosa Elizabeth Asunción Pimentel

Directora Centro Educativo

82

LIC. DOLORES SAGRARIO FELIZ LUCIANO
ABOGADO NOTARIO PÚBLICO
Mat. 2529
DISTRITO NACIONAL, R.D.

"CERTIFICACIÓN"

Por este medio hacemos constar que la compañía de ***GRUPO INGENIARQ,*** *con RNC:* ***130-95538-7****, quienes concluyeron satisfactoriamente los trabajos de* ***Construcción de bases para Soporte de Generador Eléctrico en las localidades de Puerto Plata II, San Pedro I, Loma Alta (Santo Cerro), según proceso ETED-CCC-MYPIMES-2019-079****, recibidos de manera satisfactoria el* ***28 de febrero, 2020.****, como servicios contratados por nuestra* ***EMPRESA DE TRANSMISIÓN ELECTRICA DOMINICANA (ETED).***

Solicitud expedida de la parte interesada, dada en Santo Domingo, Distrito Nacional, Capital de La Republica dominicana, a los Treinta (30) dias del mes de octubre del Año Dos Mil Veinte (2020).

Atentamente;

Ing. Michelle Pichardo
Coordinadora de Servicios Generales, ETED.

RR/kc. -

Grupo Ingeniarq S.R.L.
Tel. 809-326-3353
RNC 130-95538-7
Bani, Rep. Dom.

CONSTRUCTORA ILM, S.R.L

Calle Olegario Tenares #16, Los Restauradores, Santo Domingo, D.N., Rep. Dom.
RNC 1-31-19991-7, Telf. 829-878-4444

CERTIFICADO DE RECEPCIÓN FINAL

Por medio de la presente, certificamos que la empresa **GRUPO INGENIARQ, S.R.L.,** con Registro Nacional de Contribuyente (RNC) No. **1-30-95538-7,** ha concluido de manera satisfactoria los trabajos para la **"CONSTRUCCIÓN DE EDIFICIO RESIDENCIAL SINAÍ",** ubicado en la Calle Olegario Tenares No. 16, Los Restauradores, Distrito Nacional, cumpliendo con las especificaciones técnicas y sísmicas establecidas.

El **Alcance de los Trabajos** consistió en la Construcción de un Edificio Habitacional Aporticado de 5 Niveles, 9 Apartamentos incluyendo 2 Pent-house y el Primer Nivel de Parqueos. Dicha Edificación consta con Apartamentos de entre 80 y 180 m2 de Construcción, Parqueos de Hormigón Armado Techados con Plafón PVC Machihembrado, Lobby, Pergolado en Área Común con BBQ en Azotea, Cisterna de 12,000 galones, Pozo Tubular de Agua Potable, Sistema de Drenaje en General, Cámara Séptica con Sistema de Tratamiento, Sistema de Seguridad (Cámara e Intercom), Gas Común, Jardinería Exterior, Jardinería Interior en Azotea y Áreas Comunes y Escalera de Emergencia.

Cada Apartamento contiene Dos o Tres Habitaciones, Sala, Comedor, Cocina con Tope de Granito Natural, Baños (Lavamanos y Sanitarios Sadosa Standard, Grifería Teka, Mamparas de Cristal Vidrio 3/8 Templado), Balcones, Pisos de Porcelanato 60 x 60 doble carga, Puertas en Maderas Preciosa Andiroba con Jambas a ambos lados, Ventanas P92 Corredizas, Revestimientos de Cocina y Baño en Cerámica Española, Plafones de Sheetrock en Techos, Instalaciones Sanitarias e Instalaciones Eléctricas (Accesorios Eléctricos Bticino Matix, Alambres THHN USA, Calentador de Línea, Luces LED cálidas).

La fecha de inicio de los trabajos fue el **27 de Enero del 2016** y la recepción final se realizó el **06 de Abril del 2018** y contó con una inversión total de **Cuarenta y Ocho Millones Ochocientos Treinta y Cuatro Mil Trescientos Cuarenta y Siete Pesos Dominicanos con 37/100 (RD$48,834,347.37)**

La presente certificación se expide a solicitud de la parte interesada en Santo Domingo, Distrito Nacional, a los dieciocho (18) días del mes de Abril del año Dos Mil Veintidós (2022).

Ing. Joaquin Alberto Melo Villar
Gerente General

Grupo Ingeniarq, S.R.L. Tel. 809-326-3353 RNC 130-95538-7 Bani, Rep. Dom

Constructora Ingeniarq Lara Melo S.R.L. Distrito Nacional

84

República Dominicana
Consejo del Poder Judicial
Dirección General de Administración y Carrera Judicial
Dirección Administrativa
Dirección de Infraestructura Física

CERTIFICADO DE RECEPCION FINAL

Fecha: **18/Enero/2021**

Nombre del Proyecto:

READECUACION ÁREA DE RECEPCIÓN DE DOCUMENTOS DEL PALACIO DE JUSTICIA DE SAN JUAN DE LA MAGUANA

Orden de Compra No.: **OC00029236**

Empresa Contratada: **GRUPO INGENIARQ, S. R. L. (RNC 130955387)**

Monto Contratado **RD$: 1,810,550.73**

Monto Ejecutado **RD$: 1,504,829.53**

Descripción y/o Alcance de los Trabajos:

Desmonte de puerta existente, Pintura y mantenimiento de puerta similar a la existente, cierre y aperturas de huecos de puertas, desmonte de plafón, demolición y bote de pisos en baño, suministro e instalación de muros en sheetrock con inclusión acústica, suministro e instalación de plafón vinil yeso, suministro e instalación de plafón en yeso, suministro e instalación de división en vidrio templado en aluminio P40 sobre counter,suministro e instalación de división en vidrio de 3/8 en aluminio P40 de división de posiciones, suministro e instalación de AA Split invierte con eficiencia 16,suministro e instalación de lámparas 2 x 2 parabólica tipo Led, suministro e instalación de tomacorriente, interruptor y data, suministro e instalación de acometida para data, suministro e instalación zócalos en pandereta de Sherlock ,suministro y aplicación de pintura satinada, suministro y colocación de placa de aluminio en acero inoxidable, suministro y colocación de cajas de documentos, suministro y colocación de bolas circulares de circulación no refractaria.

Localización: ***Calle Pelayo NO. 4, Provincia, San Juan de la Maguana***

Los abajo firmantes constituidos en Comisión procedimos hacer la inspección de los trabajos, ejecutados por la empresa citada y pudimos establecer lo siguiente: ***Los Trabajos fueron ejecutados satisfactoriamente***,

Hecho firmado en el ***Distrito Nacional,*** hoy día ***18*** del mes de enero del año dos mil Veintiuno ***(2021).***

Ing. Librado Tejeda
Ing. Supervisor del CPJ
Dirección de Infraestructura Física

DRA. DOLORES SAGRARIO FELIZ LUCIANO
NOTARIO PÚBLICO
Mat. 2529
DISTRITO NACIONAL, R.D.

Grupo Ingeniarq, S.R.L.
Tel. 809-326-3353
RNC 130-95538-7
Bani, Rep. Dom

PODER JUDICIAL | REPÚBLICA DOMINICANA
Oscar E. Ozuna Bodden
Johanna Segura Jaquez
Edgar I. De La Rosa Ogando
La integridad de este documento puede ser verificada en el siguiente enlace:
http://firma.poderjudicial.gob.do/inbox/app/poderjudicial/v/0STK-BNKV-DIGS-1DEE

República Dominicana
Consejo del Poder Judicial
Dirección General de Administración y Carrera Judicial
Dirección Administrativa
Dirección de Infraestructura
Unidad de Obras

DRA. DOLORES SAGRARIO FELIZ LUCIANO
ABOGADO NOTARIO PÚBLICO
MAT. 2529
DISTRITO NACIONAL, R.D.

CERTIFICADO DE RECEPCION FINAL

Fecha: **22 Marzo de 2021**

Nombre del Proyecto:

Adecuación de espacios para la instalación de la recepción de documentos del Palacio de Justicia Puerto Plata

Orden de Compra No.: **OC00029496**

Empresa Contratada: **Grupo Ingeniarq S.R.L (RNC 130955387)**

Monto Contratado **RD$: 1,868,713.52**

Monto Ejecutado **RD$: 1,291,591.82**

Descripción y/o Alcance de los Trabajos:

Instalaciones de Sheet-rock, plafones, lámparas 2x2, tubos led, topes de granito, estructuras de hierro para soporte de topes de granito, zócalos de mármol, brillado de piso de mármol, aplicación de pintura, mantenimiento de puertas de madera, instalaciones de fascia de sheetrock, instalación de ojos de buey, toma corrientes y salidas de data, divisiones de aluminio y vidrio templado.

Localización: Palacio de Justicia de Puerto Plata.

Los abajo firmantes constituidos en Comisión procedimos hacer la inspección de los trabajos, ejecutados por la empresa citada y pudimos establecer lo siguiente: ***Los Trabajos fueron ejecutados satisfactoriamente.***

Hecho firmado en el ***Distrito Nacional,*** hoy dia ***22*** del mes de ***Marzo*** del año dos mil Veintiuno ***(2021).***

Ing. Supervisor del CPJ
Dirección de Infraestructura Física

Grupo Ingeniarq, S.R.L.
Tel.: 809-326-3353
RNC 130-95538-7
Sant. Rep. Dom.

PODER JUDICIAL | REPÚBLICA DOMINICANA
Oscar E. Ozuna Bodden
Edgar I. De La Rosa Ogando
La integridad de este documento puede ser verificada en el siguiente enlace:
https://firma.poderjudicial.gob.do/inbox/app/poderjudicial/v/Q6AQ-2GBV-K932-QLVD

PODER JUDICIAL
REPÚBLICA DOMINICANA

República Dominicana
Consejo del Poder Judicial
Dirección General de Administración y Carrera Judicial
Dirección Administrativa
Dirección de Infraestructura
Unidad de Obras

CERTIFICADO DE RECEPCION FINAL

Fecha: **27/Julio/2021**

Nombre del Proyecto:

ADECUACIÓN RECEPCIÓN DE DOCUMENTOS PALACIO DE JUSTICIA DE LA ROMANA

Orden de Compra No.: **OC00029590**

Empresa Contratada: **GRUPO INGENIARQ, SRL. (RNC 130-955387)**

Monto Contratado **RD$:1,492,560.27**

Monto Ejecutado **RD$:544,968.21**

Descripción y/o Alcance de los Trabajos:

Apertura de Hueco para puerta de empleados (Incluye terminación), Suministro e instalación de muros en sheetrock (Incluye estructura calibre 22), Suministro e Instalación de fascia (falso techo) en Sheetrock reforzado con madera (Incluye estructura calibre 22), Suministro e instalación de salidas de data, Interruptores, tomacorrientes, ojos de buey led, Suministro e Instalación de Lámparas para luminarias Led 2"x 4" de plafón parabólicas con tubos, Suministro y aplicación de pintura, Suministro e instalación de puerta de caoba, Suministro e instalación de base en tubos y angulares. tope de granito, bote y traslado de escombros.

Localización: ***1er y 2do nivel, Palacio de Justicia de La Romana.***

Los abajo firmantes constituidos en Comisión procedimos hacer la inspección de los trabajos, realizados por la empresa citada y pudimos establecer lo siguiente: ***Los Trabajos fueron ejecutados satisfactoriamente***.

Hecho firmado en el ***Distrito Nacional,*** hoy día ***27*** del mes de ***julio*** del año dos mil Veintiuno ***(2021).***

Ingeniarq, S.R.L. Tel. 809-326-3353 RNC 130-95538-7 Bani, Rep Dom

PODER JUDICIAL | REPÚBLICA DOMINICANA
Melvin Hernandez Mendez
Oscar E. Ozuna Bodden
Johanna Segura Jaquez
Edgar I. De La Rosa Ogando
La integridad de este documento puede ser verificada en el siguiente enlace:
https://firma.poderjudicial.gob.do/inbox/app/poderjudicial/v/3S6B-LK2O-SN1D-BWOU

PRESIDENCIA DE LA
REPÚBLICA DOMINICANA

Gabinete de Política Social

Santo Domingo, D.N.
15 de Julio del 2021

DIGS-0271-2021

ACTA DE RECEPCION DE LAS OBRAS

Certifico que el contratista **Grupo Ingeniarq, SRL**, RNC No. **1-30-95538-7,** representada por el Sr. Jose Altagracia Saldaña, ha realizado el **Contrato de Obra No, CI-OB-003-2020**, Lote # 31, (214 viviendas) en la de Azua, para el proyecto de cambio de piso de tierra por cemento, dentro de contrato de préstamos BM-8479-DO del Banco Mundial, por un valor de **RDS 13,350,481.36** del cual se ejecutó un 95% con lo se dio por finalizado el contrato.

En vista de que los trabajos realizados cumplen con las especificaciones técnicas, establecidas el Gabinete Social de la Presidencia recibe satisfactoriamente la obra el día 28 de junio del 2021, firmando la presente acta en señal de conformidad.

Esta certificación se expide a solicitud de la parte interesa en Santo Domingo, Distrito Nacional, República Dominica, a los 28 días del mes de Junio del 2021.

Ing. Juan Carlos Dominguez
Encargado Regional de Supervisión

Ing. Carlos Ascuasiati
Coordinador Infraestructura

JD/CA/jg

Ave. Leopoldo Navarro 61, Santo Domingo República Dominicana
TELÉFONO 809 534 2105 GABINETESOCIAL.GOB.DO

89

GOBIERNO DE LA REPÚBLICA DOMINICANA
INVI

INSTITUTO NACIONAL DE LA VIVIENDA
DIRECCION DE CONSTRUCCION & PROYECTOS

Santo Domingo, D.N.
02 de Noviembre de 2021

ACTA DE RECEPCION DEFINITIVA DE OBRAS

INICIO DE TRABAJO: ENERO 2021

LUGAR: PERAVIA

PROVINCIA: PERAVIA

PROYECTO: DOMINICANA SE RECONSTRUYE LOTE 5

DESCRIPCION DEL PROYECTO: MEJORAMIENTO DE 303 VIVIENDAS: 15,437.94 M² DE PISOS, 23,746.63 M² DE TECHO Y 41,652.47 M² DE PINTURA

No. CONTRATO: INVI/OB/PEUR/005/2020

FICHA: CBE00288

NOMBRE CONTRATISTA FIRMA: GRUPO INGENIARQ, S.R.L./ING. JOSE SALDAÑA E.

FECHA RECEPCION DEFINITIVA: NOVIEMBRE 2021

LOS ABAJOS FIRMANTES EN REPRESENTACION DEL **INSTITUTO NACIONAL DE LA VIVIENDA (INVI),** Y EN PRESENCIA DEL (LA) CONTRATISTA, HEMOS EXAMINADO Y VERIFICADO LA OBRA, ENCONTRANDO QUE LA MISMA SE AJUSTA A LAS CONDICIONES DE TERMINACION Y FUNCIONAMIENTO REQUERIDAS Y PUEDE SER **RECIBIDA DEFINITIVAMENTE,** HABIENDO SIDO ATENDIDAS TODAS LAS OBSERVACIONES EFECTUADAS DESDE LAS PRE-RECEPCION A LA FECHA.

OBSERVACIONES _____

ARQ. NICOLAS MARTE
COORDINADOR

ING. JOSE SALDAÑA ENCARNACION
CONTRATISTA

ING. ROSIVANNA RUIZ
DIRECTORA DE CONST. Y PROY.

ING. MANUEL A. MATOS DE LA R.
ENC. DIV. CUBICACIONES

GOBIERNO DE LA REPÚBLICA DOMINICANA

INVI

INSTITUTO NACIONAL DE LA VIVIENDA

DIRECCION DE CONSTRUCCION & PROYECTOS

ACTA DE RECEPCION DEFINITIVA DE OBRAS

INICIO DE TRABAJO: FEBRERO 2021

LUGAR: BOQUERON, HATA NUEVO CORTES , LAS YAYITAS, KM15, KM13,LAS LOMAS, LA BOMBITA

PROVINCIA: AZUA

PROYECTO: DOMINICANA SE RECONSTRUYE LOTE 2

DESCRIPCION DEL PROYECTO: MEJORAMIENTO DE 358 VIVIENDAS: 14,014.83 M² DE PISOS; 22,115.97 M² DE TECHO Y 55,209.43 M² DE PINTURA

No. CONTRATO: INVI/OB/PEUR/0002/2020

FICHA: CBE00285

NOMBRE CONTRATISTA FIRMA: GRUPO INGENIARQ, SRL / JOSE ALTAGRACIA SALDAÑA ENCARNACION

FECHA RECEPCION DEFINITIVA: NOVIEMBRE 2021

OBSERVACIONES: Además se realizo la construcción completa de 4 viviendas en conjunto con el departamento de acción rápida.

LOS ABAJOS FIRMANTES EN REPRESENTACION DEL **INSTITUTO NACIONAL DE LA VIVIENDA (INVI),** Y EN PRESENCIA DEL (LA) CONTRATISTA, HEMOS EXAMINADO Y VERIFICADO LA OBRA, ENCONTRANDO QUE LA MISMA SE AJUSTA A LAS CONDICIONES DE TERMINACION Y FUNCIONAMIENTO REQUERIDAS Y PUEDE SER **RECIBIDA DEFINITIVAMENTE,** HABIENDO SIDO ATENDIDAS TODAS LAS OBSERVACIONES EFECTUADAS DESDE LAS PRE-RECEPCION A LA FECHA.

Ing. Angel Tomas Beltre Nuñez
COORDINADOR

Ing. Jose Altagracia Saldaña Encarnacion
CONTRATISTA

Ing. Rosivanna Ruiz
DIRECTORA DE CONST. Y PROY.

Ing. Manuel Alfredo Matos de la Rosa
ENC. DIV. CUBICACIONES

INSTITUTO NACIONAL DE AGUAS POTABLE Y LCANTARILLADOS
INAPA
DIRECCIÓN DE SUPERVISIÓN Y FISCALIZACIÓN DE OBRAS

19 de enero 2021

CARTA DE RECEPCIÓN FINAL

Construcción Protección de tubería aducción 48" H.D. del Acueducto Múltiple de Peravia en la zona de Pescadería, Construcción de parque en la comunidad de Los Roches y Corrección de Avería.
Provincia: Peravia

Se emite la presente constancia de que en el recorrido realizado por la Comisión para la Recepción de la obra **Construcción Protección de tubería aducción 48" H.D. del Acueducto Múltiple de Peravia en la zona de Pescadería, Construcción de parque en la comunidad de Los Roches y Corrección de Avería** en fecha 07 enero del 2021, informa que los trabajos fueron recibidos cumpliendo con las normas establecidas por esta institución y conforme al contrato No. 003-2019 bajo la responsabilidad de GRUPO INGENIARQ, S.R.L, Por lo cual se procede a dar como recibida la referida obra.

Atentamente,

ING. MIGUEL MATOS GOMEZ
Director Supervisión y Fiscalización de Obra

ING. LUIS JOSE POPA PERALTA
Director de Operaciones

Grupo Ingeniarq, S.R.L.
Tel.: 809-326-2253
RNC 130-85538-7
Bani, Rep. Dom

GOBIERNO DE LA
REPÚBLICA DOMINICANA

EDUCACIÓN

DIRECCION GENERAL DE MANTENIMIENTO E INFRAESTRUCTURA ESCOLAR
UNIDAD DE FISCALIZACIÓN DEL PROGRAMA NACIONAL DE EDIFICACIONES ESCOLARES

Santo Domingo, D.N.
04 de abril del 2022

UF-PNEE#449-2022

A QUIEN PUEDA INTERESAR

Asunto: **CERTIFICACION**

Carta de Recepción Definitiva de Obra

De acuerdo a la Certificación de Inspección y Recepción de Obras emitida por esta Unidad de Fiscalización de fecha 26-junio-2015 y que reposan en nuestros archivos, se encuentra avalado que la empresa Contratista **GRUPO INGENIARQ, SRL**, RNC No. 1-30-95538-7, atendió las observaciones indicadas en las Evaluaciones de Ejecución de Obra y Control de Calidad, correspondiente a la construcción del Plantel Educativo **"Básica Las Colinas"**, localizado en Baní, Provincia Peravia, del 3er. Sorteo de Obras, cumpliendo así con los requisitos técnicos y de terminación.

Sin otro particular, le saluda

Muy Atentamente,

ARTURO RAFAEL GARCIA REYNOSO
Coordinador General Unidad de Fiscalización
Programa Nacional de Edificaciones Escolares

AG/yc

DRA. DOLORES SAGRARIO FELIZ LUCIANO
ABOGADO NOTARIO PUBLICO
Mat. 2529
DISTRITO NACIONAL, R.D.

MINISTERIO DE EDUCACION

Unidad Fiscalizadora del Programa Nacional de Edificaciones Escolares

"Año de la Atención a la Primera Infancia"

Informe de Cubicacion de cierre

Nombre de Proyecto	Basica Las Colinas	Fecha de la Visita	26/06/2015
Ubicación del Proyecto	Prov. Peravia	No. Sorteo	3ER.
Nombre del Contratista	Grupo Ingeniarq / Ing. José Saldaña.	Institucion Supervisora	MOPC
Fiscalizadores	Ing. Henry De Leon	Conaris M. Silvestre	Ing. Julio Cesar Nero

DATOS DE EDIFICACIONES

Descripción	Observaciones	Terminación
Módulos de Aulas Estándar		BUENA
Modulo de Aulas Inicial		BUENA
Comedor / Cocina		BUENA
Área Deportiva		BUENA
Área Exterior		BUENA
Área Cívica		BUENA
Asta Bandera (Base y Tope)		BUENA
Tarja en Bronce		BUENA
Cisterna / Caseta de Bomba		BUENA
Tinaco		BUENA
Llaves de Jardín		BUENA
Trampa de Grasa		BUENA
Registros (C.I.)		BUENA
Carpeta asfáltica 3 mm en techos		BUENA
Cámara Séptica		BUENA
Verja Perimetral		BUENA

DATOS ESPECIFICOS

DESCRIPCION	MODULO DE AULAS B1			
	ACEPTADO	REPARAR O CAMBIAR	RECHAZADO	OBSERVACIONES
Puertas en General	√			
Puertas en Cab. De Baños	√			
Ventanas en General	√			
Protectores	√			
Calidad del Pañete	√			
Calidad de la Pintura	√			
Revestimiento de Cerámica	√			
Platón en Baños	√			
Pisos y Zócalos	√			

DATOS ESPECIFICOS

DESCRIPCION	MODULO DE AULAS B2			
	ACEPTADO	REPARAR O CAMBIAR	RECHAZADO	OBSERVACIONES
Puertas en General	√			
Puertas en Cab. De Baños	√			
Ventanas en General	√			
Protectores	√			
Calidad del Pañete	√			
Calidad de la Pintura	√			
Revestimiento de Cerámica	√			
Platón en Baños	√			
Pisos y Zócalos	√			

DESCRIPCION	MODULO DE AULAS B3			
	ACEPTADO	REPARAR O CAMBIAR	RECHAZADO	OBSERVACIONES
Puertas en General	√			
Puertas en Cab. De Baños	√			
Ventanas en General	√			
Protectores	√			
Calidad del Pañete	√			
Calidad de la Pintura	√			
Revestimiento de Cerámica	√			
Platón en Baños	√			
Pisos y Zócalos	√			

DESCRIPCION	MODULO DE AULA INICIAL			
	ACEPTADO	REPARAR O CAMBIAR	RECHAZADO	OBSERVACIONES
Puertas en General	√			
Puertas en Cab. De Baños	√			
Ventanas en General	√			
Protectores	√			
Calidad del Pañete	√			
Calidad de la Pintura	√			
Revestimiento de Cerámica	√			
Clusets y Tramorias Internas	√			
Pisos y Zócalos	√			

Grupo Ingeniarq, S.R.L.
Tel.: 809-326-3353
RNC 130-95538-7
Bapt. Rep. Dom.

MINISTERIO DE EDUCACION
Departamento de Fiscalización de la UF-PNEE
RECIBIDO POR: Rosanna Rodriguez
FECHA: 5/agosto 2016
HORA: 9:36pm

DESCRIPCION	COMEDOR / COCINA			
	ACEPTADO	REVISAR O CAMBIAR	RECHAZADO	OBSERVACIONES
Puertas en General	√			
Ventanas en General	√			
Protectores	√			
Calidad del Pallete	√			
Calidad de la Pintura	√			
Revestimiento Mezclo	√			
Pisos y Zócalos	√			

DESCRIPCION	BAÑOS			
	ACEPTADO	REVISAR O CAMBIAR	RECHAZADO	OBSERVACIONES
Puertas en Cubículos	√			
Ventanas	√			
Protectores	√			
Calidad del Pallete	√			
Calidad de la Pintura	√			
Revestimiento de Cerámica	√			
Instalación de Lavamanos	√			
Instalación de Inodoros	√			
Instalación de Urinales	√			
Desagüe	√			
Vertedero	√			

DATOS DESCRIPTIVOS

Modulo de Aulas	Tres Modulo de dos niveles. Modulo 01. Primer nivel: Area administrativa + Baño de Dir. + Salon de Profesores + Salon Multiuso + baño + escalera. Segundo nivel: 4 aulas + baño + escalera. Tercer Nivel: Caja de escalera. Modulo 02. Primer Nivel: Tres aulas + Biblioteca + baño + escalera. Segundo Nivel: 4 aulas + baño + escalera. Tercer Nivel: Caja de escalera. Bloque 03. Primer Nivel: 4 aula + Baño + escalera. Segundo Nivel: 4 aulas + Baño + escalera. Tercer Nivel: Caja de Escalera.
Comedor	
Área Deportiva	Dos cancha.
Área Exterior	Terminada.
Instalaciones Sanitarias	Terminada.

INSTALACIONES ELECTRICAS

Luminarias en Espacios	Terminada.	**Postes / Lámparas**	Terminada.
Terminales y Tomacorrientes	Terminada.	**Bomba de Agua**	Terminada.
Paneles Distribución	Terminada.	**Transformador**	Estaba instalado

Ing. José Soldaña
Contratista

Ing. Rafael Pichardo
Enc. Fiscalización MINERD

Ing. Melida Ramirez
Supervisor MOPC

Grupo Ingeniarq, S.R.L.
Tel. 809-326-3353
RNC 130-95536-7
Bani, Rep. Dom

Grupo Ingeniarq, S.R.L.
Tel. 809-326-3353
RNC 130-95536-7
Bani, Rep. Dom

LIC. DOLORES SAGRARIO FELIZ LUCIANO
NOTARIO PÚBLICO
Mat. 2529
DISTRITO NACIONAL R.D.

acciona Agua

CONSORCIO
ACCIONA AGUA – ABI-KARRAM MORILLA,
INGENIEROS ARQUITECTOS

DRA. DOLORES SAGRARIO FELIZ LUCIANO
ABOGADO NOTARIO PÚBLICO
Mat. 2529
DISTRITO NACIONAL, RD

CONTRATO/RFP: **OT-0149.2015-INGENIAQ-050-RFP-050-REGISTROS** DE FECHA **14-08-2015**, FIRMADO ENTRE EL **CONSORCIO ACCIONA AGUA – ABI-KARRAM MORILLA, INGENIEROS ARQUITECTOS**, Y LA EMPRESA **GRUPO INGENIARQ S.R.L.**

Certificado de recepción de obra

Tras reunirse las dos partes en el emplazamiento de las obras, y después del reconocimiento de las mismas, se ha comprobado que:

- Los Trabajos que forman parte del alcance del Contrato suscrito entre las Partes se encuentran ejecutados y en buen estado.
- Ningunas de las Partes expresa ningún reparo ni existen puntos pendientes de corrección.

El Consorcio Acciona Agua - Abi-Karram Morilla, Ingenieros Arquitectos, **recibe a plena conformidad** los Trabajos de "**OBRAS CIVILES PARA LA CONSTRUCCIÓN DE REGISTROS E INSTALACIÓN DE VÁLVULAS DE AIRE Y DESAGÜES EN LA LÍNEA DE ADUCCIÓN Y LAS LÍNEAS DE CONDUCCIÓN DE CRUCE DE PIZARRETE-BANI, DERIVACIÓN A PIZARRETE, CRUCE DE PIZARRETE A NIZAO Y BANI-GÜERA**" ejecutados por la empresa GRUPO INGENIARQ S.R.L, según alcance del contrato suscrito entre las partes, número **OT-0149.2015-INGENIAQ-050-RFP-050-REGISTROS**, de fecha catorce (14) de agosto del año dos mil quince (2015) y sus posteriores Órdenes de Cambio, correspondiente a RFP número 050-RFP-050-REGISTROS PREFABRICADOS FASE I.

Y para que conste a los efectos oportunos, expide el presente en Paya, Provincia de Peravia, República Dominicana, a los diez (10) días del mes de octubre del año dos mil diecisiete(2017).

Por el Consorcio Acciona Agua - Abi-Karram Morilla.

acciona Agua
Consorcio Acciona Agua Amina
RNC 1-31-70124-1
Paseo de Los Locutores 6A
Edificio Ginza Dominican Center, Local 203
Ensanche Piantini
Santo Domingo, D.N.
Tel/Fax: 809 549 7410

David Huertas Lozano
Gerente de Proyecto

Oficinas de Obra:
Carretera Sánchez, Kilometro 6, Dirección Bani – Santo Domingo, Los Mercaditos, Paya, Provincia de Peravia, República Dominicana.
Tel. +1 (809) 549.7410 Fax. +1 (809) 549.7410

Carmen Perera Martín
Superintendente de Construcción Adjunta

Oficinas en Santo Domingo:
Calle Paseo De Los Locutores 6, Edificio Ginza, Dominican Center, Local 203, Ensanche Piantini, Santo Domingo, D.N. República Dominicana.

Grupo Ingeniarq, S.R.L.
Tel.: 809-326-3353
RNC 130-85538-7
Bani, Rep. Dom

96

acciona Agua

CONSORCIO
ACCIONA AGUA – ABI-KARRAM MORILLA,
INGENIEROS ARQUITECTOS

DRA. DOLORES SAGRARIO FELIZ LUCIANO
ABOGADO NOTARIO PUBLICO
Mat. 2529
DISTRITO NACIONAL, R.D.

CONTRATO/RFP: **OT-2016-0193-INGENIARQ -CRUCES Y REGISTROS EN LC-BS-2** DE FECHA **01-05-2016**, FIRMADO ENTRE EL **CONSORCIO ACCIONA AGUA – ABI-KARRAM MORILLA, INGENIEROS ARQUITECTOS**, Y LA EMPRESA **GRUPO INGENIARQ S.R.L.**

Certificado de recepción de obra

Tras reunirse las dos partes en el emplazamiento de las obras, y después del reconocimiento de las mismas, se ha comprobado que:

- Los Trabajos que forman parte del alcance del Contrato suscrito entre las Partes se encuentran ejecutados y en buen estado.
- Ningunas de las Partes expresa ningún reparo ni existen puntos pendientes de corrección.

El Consorcio Acciona Agua - Abi-Karram Morilla, Ingenieros Arquitectos, **recibe a plena conformidad** los Trabajos de **"OBRAS CIVILES PARA LA INSTALACIÓN DE LOS CRUCES DE ACERO EN LAS LÍNEAS DE CONDUCCIÓN, CON DIÁMETROS DESDE 500MM HASTA 150MM"** ejecutados por la empresa GRUPO INGENIARQ S.R.L, según alcance del contrato suscrito entre las partes, número **OT-2016-0193-INGENIARQ-CRUCES Y REGISTROS EN LC-BS-2**, de fecha uno (1) de mayo del año dos mil dieciséis (2016) y sus posteriores Órdenes de Cambio, correspondiente a RFP número FP-012B- CRUCES DE ACERO DE 500 A 150 mm.

Y para que conste a los efectos oportunos, expide el presente en Paya, Provincia de Peravia, República Dominicana, a los quince (15) días del mes de marzo del año dos mil diecisiete(2017).

Por el Consorcio Acciona Agua - Abi-Karram Morilla,

acciona Agua

David Huertas Lozano
Gerente de Proyecto

Consorcio Acciona Agua Amina
RNC: 130 260 748
Paseo de Los Locutores #6,
Edificio Ginza Dominican Center, Local 203,
Ensanche Piantini,
Santo Domingo, D.N.

Carmen Perera Martin
Superintendente de Construcción Adjunta

Oficinas de Obra:
Carretera Sánchez, Kilómetro 6, Dirección Paya, Santo Domingo, Los Mercaditos, Paya, Provincia de Peravia, República Dominicana.
Tel. +1 (809) 549.7410 Fax. +1 (809) 549.7410

Oficinas en Santo Domingo:
Calle Paseo De Los Locutores 6, Edificio Ginza, Dominican Center, Local 203, Ensanche Piantini, Santo Domingo, D.N. República Dominicana.

Grupo Ingeniarq, S.R.L.
Tel. 809-326-3353
RNC 130-95538-7
Dani. Rep. Dom

DRA. DOLORES SAGRARIO FELIZ LUCIANO
ABOGADO NOTARIO PÚBLICO
MAT. 2529
DISTRITO NACIONAL, R.D.

acciona
Agua

Santo Domingo, República Dominicana, a 1 de Diciembre de 2016.

A quien pueda interesar:

ACCIONA AGUA S.A. certifica que la empresa **GRUPO INGENIARQ S.A.** ha participado como subcontratista en el proyecto de "**Construcción y Puesta en Marcha del Acueducto Múltiple de Peravia**", realizando de forma totalmente satisfactoria los trabajos de obra civil que se le han contratado.

D. L.L.h. acciona

David Huertas Lozano.

Gerente de Proyecto.

Grupo Ingeniarq, S.R.L.
Tel.: 809-326-3253
RNC 130-95538-7
Bani, Rep. Dom

98

República Dominicana
Consejo del Poder Judicial
Dirección General de Administración y Carrera Judicial
Dirección Administrativa
Departamento de Ingeniería

DRA. DOLORES SAGRARIO FELIZ LUCIANO
ABOGADO NOTARIO PÚBLICO
Matr. 2529
DISTRITO NACIONAL, R.D.

CERTIFICADO DE RECEPCIÓN FINAL

Fecha de Finalización: 06/ Enero /2017

Nombre del Proyecto: **Construcción y Remodelación de Parqueo y Adecuación de Áreas Exteriores**

Empresa Contratada: **GRUPO INGENIARQ, S.R.L**

Monto Contratado: **RD$ 2,811,786.30**

Monto Ejecutado: **RD$ 2,810,438.95**

Descripción y/o Alcance de los Trabajos: Construcción de parqueo en hormigón, construcción de parqueo en asfalto, señalización de los parqueos, construcción garita de seguridad, construcción de jardinería y aceras.

Localización: ***Baní, Provincia Peravia.***

Los abajo firmantes constituidos en Comisión procedimos hacer la inspección de los trabajos de ***Construcción y Remodelación de Parqueo y Adecuación de Áreas Exteriores,*** ejecutados por la empresa citada y pudimos establecer lo siguiente: ***La obra fue ejecutada satisfactoriamente.***

Hecho firmado en ***Baní,*** Provincia ***Peravia,*** hoy día ***13*** del mes de ***Enero*** del año dos mil quince ***(2017).***

Grupo Ingeniarq, S.R.L. Tel. 809-326-3353 RNC 130-95538-7 Baní, Rep. Dom

Contratista

Ing. Supervisor del CPJ

Ing. Inspector

Grupo Ingeniarq, S.R.L. Tel., 809-326-3353 RNC 130-95538-7 Baní, Rep. Dom

99

GOBIERNO DE LA
REPÚBLICA DOMINICANA

AGRICULTURA

PROYECTO: *Construcción Regional Central, Peravia, Rep. Dom.*

CERTIFICADO DE FINIQUITO DE TRABAJO

FECHA: 14 (DIA) 01 (MES) 2022 (AÑO)

HOJA: 1

DE: 1

CONTRATISTA: *GRUPO INGENIARQ SRL*

SUPERVISOR: *Ing. Abraham de la Cruz*

CONTRATOS:**CO-0000516-2019 /CO-0002092-2021**

FECHA: *22 de abril del 2019*

MONTO BASE PRESUPUESTADO: *RD$36,683,752.35*

MONTO ADICIONAL PRESUPUESTADO: *RD$9,170,357.67*

MONTO TOTAL PRESUPUESTADO: *RD$45,854,110.02*

MONTO TOTAL EJECUTADO: *RD$45,854,110.02*

MATERIA DEL CONTRATO: ESTE DOCUMENTO CERTIFICA QUE: *La obra antes mencionada ha sido finalizada al 090/1/2022, estando la misma de acuerdo con los términos del contrato.*

Nota: *La póliza de Vicios Ocultos debe de ser del Diez por ciento (10%) del monto ejecutado.*

Por el Ministerio de Agricultura

Ing. Abraham de la Cruz
Supervisión de Obra

Ing. René Luquero
Director de Ingeniería

Grupo Ingeniarq, S.R.L.
Tel.: 809-326-3353
RNC 130-95536-7
Bani, Rep. Dom

MINISTERIO PÚBLICO

Dirección General Administrativa
Departamento de Ingeniería y Arquitectura

08 de julio 2022
Santo Domingo, D. N.

CERTIFICACION

Por medio de la presente Certifico que, **GRUPO INGENIARQ, SRL**, representada por el ingeniero **JOSE ALTAGRACIA SALDAÑA ENCARNACION,** cédula de identidad y electoral No.003-0081372-2, finalizó en fecha 29 de junio 2022, los trabajos de construcción del **PROCESO PROCURADURIA-CCC-CP-2021-0012**, construcción cisterna de 34,000 galones, en el Centro de Corrección y Rehabilitación Najayo Hombres, San Cristóbal, por un monto según contrato de RD$**2,714,243.42 (dos millones setecientos catorce mil doscientos cuarenta y tres pesos con cuarenta y dos centavos)** dichos trabajos fueron recibidos satisfactoriamente de acuerdo a las especificaciones.

Atentamente,

Arq. Wendy C. Frías Seijas
Enc. Departamento de Ingeniería y Arquitectura
WF/as

Grupo Ingeniarq, S.R.L. Tel. 809-326-3353 RNC 130-95538-7 Bani, Rep. Dom.

SNCC.D.032

No. EXPEDIENTE
R-002
No. DOCUMENTO

CORAAVEGA

CORPORACION DEL ACUEDUCTO Y ALCANTARILLADO DE LA VEGA
CORAAVEGA

14 de Julio de 2022

RECEPCIÓN DEFINITIVA DE OBRA

DEPARTAMENTO DE INGENIERIA

En la Ciudad de La Vega, a los **14** días del mes de **Julio** del año 2022 se reúnen en el lugar del proyecto denominado. CONSTRUCCION DE OFICINA ADMINISTRATIVA EL RIITO, ubicado en San Miguel, LA VEGA.

Por una parte GRUPO INGERIARQ SRL, contratista que ejecutó los trabajos para la mencionada obra y por la otra parte: Corporación del Acueducto y Alcantarillado de La Vega (CORAAVEGA), en representación de la Entidad contratante.

De común acuerdo LAS PARTES proceden a efectuar la **RECEPCIÓN DEFINITIVA** de los trabajos de la mencionada obra, ejecutados en un todo de acuerdo a Contrato, Planos, Pliegos de Condiciones, Especificaciones Técnicas y demás documentación que sirviera de base para el llamado de referencia No. CORAAVEGA-CCC-CP-004-2019 cuya apertura se verificó con fecha 12 de Septiembre de 2019 autorizada mediante Acto Nº CORAAVEGA-001-10-2019 de fecha 04 de Octubre de 2019 y adjudicada por Resolución Nº S/N de la Autoridad Competente de fecha 07 de Octubre de 2019 documentación contenida en el expediente relativo al Proceso de referencia.

Habiéndose cumplido el plazo de garantía en la obra no aparecen fallas ni defectos, por lo que corresponde devolver a la empresa contratista los fondos retenidos por la suma de TRESCIENTOS NOVENTA Y NUEVE MIL DOSCIENTOS NOVENTA Y TRES PESOS CON 68/100 (RD$399,293.68)

Asimismo corresponde devolver a la empresa contratista la garantía de fiel cumplimiento de contrato constituida por Dominicana de Seguros por la suma de TRESCIENTOS VEINTE Y CINCO MIL CUATRIOCIENTOS SETENTA Y DOS PESOS CON 51/100 (RD$325,472.51) equivalente al Cuatro (4) por ciento (%) del monto total de la adjudicación.

En prueba de conformidad suscriben las partes la presente ACTA en original y tres (3) copias fotostáticas de un mismo tenor y a un solo efecto en el lugar y fecha señalados.

Por el Contratista | **Por la Entidad Contratante**

Grupo Ingeniarq S.R.L. Tel. 809-326-3253 RNC 130-95538-7 Bani, Rep. Dom

DPTO. INGENIERIA CORAAVEGA

AAR.10.2012

DISTRIBUCIÓN Y COPIAS
Original 1 – Expediente de Compras
Copia 1 – Contratista
Copia 2 – Dpto. Ingeniería
Copia 3 – Dpto. Jurídico

102

GARANTÍA DE LA OBRA CONTRATADA

Grupo Ingeniarq

GRUPO Ingeniarq
ARQUITECTURA-INGENIERIA-CONSTRUCCION

10 de Enero del 2023
Baní, Provincia Peravia

Señores:
CONSEJO DEL PODER JUDICIAL
Av. Enrique Jiménez Moya esq. Juan de Dios Ventura Simó,
Centro de Los Héroes, Santo Domingo, República Dominicana
En sus Manos.-

Distinguidos Señores:

Por medio de la presente, la empresa **GRUPO INGENIARQ, S.R.L.** con Registro Nacional de Contribuyente (RNC) No. 1-30-95538-7, representada por el Sr. José Altagracia Saldaña Encarnación, garantiza que los bienes entregados luego de finalizado el proyecto mantendrán su integridad y funcionalidad (calidad) durante el período mínimo de Un (01) año para la Obra **"Readecuaciones de Espacios en los Palacios de Justicia de Baní y Jarabacoa, Dirigido a MIPYMES": Lote 1 Remozamiento de Baños del Palacio de Justicia de Baní,** Ref. No. **CP-CPJ-12-2022.**

Sin nada más que agregar, se despide,

JOSE ALTAGRACIA SALDAÑA ENCARNACION
Gerente Administrativo

C/ Francisco Caamaño Deño, Las Colinas, Baní, Prov. Peravia, R. D. E-mail.: g.ingeniarq@gmail.com / Tel.: (849) 268- 6486

CATÁLOGO CON IMÁGENES, ÍTEM NUMERADOS Y FICHA DE ESPECIFICACIONES TÉCNICAS DE LOS MATERIALES Y/O INSUMOS A INSTALAR

CATÁLOGO CON IMÁGENES

CODIGO	DESCRIPCION	FOTOGRAFIAS	
MAT-001	Acero 1/2" X 20' -G60		
MAT-002	Acero 3/8" X 20' -G60		
MAT-009	Alambre THHN # 14		
MAT-010	Alambre THW # 12		
MAT-019	Boquilla Para Lavamanos		
MAT-020	Caja Octagonal americana 1/2"o3/4"		
MAT-021	Caja rectangular 2"x4" americana		

DRA. DOLORES SAGRARIO FELIZ LUCIANO
ABOGADO NOTARIO PÚBLICO
Mat. 2209
DISTRITO NACIONAL R.D.

Grupo Ingeniarq, S.R.L.
Tel. 809-326-3353
RNC 130-55538-7
Bani, Rep. Dom

MAT-023	Cubre falta Niquelado De 3/8"		
MAT-026	Cemento Gris		
MAT-032	Codo PVC Drenaje 4" X 90°		
MAT-033	Codo De Extensión		
MAT-036	Cross Tee 4"		
MAT-037	Curva PVC de 1/2" SDR-26		
MAT-038	Demetido Kenacolor 25 lbs		

DRA. DOLORES SAGRARIO FELIZ LUCIANO
ABOGADO NOTARIO PUBLICO
Matr. 2529
DISTRITO NACIONAL, R.D.

Grupo Ingeniarq, S.R.L.
Tel.: 809-328-3353
RNC 130-95536-7
Bani, Rep. Dom.

MAT-039	Dispensador de Papel de Baño en Acero Inoxidable		
MAT-040	Madera Pino Amarcano Bruta		
MAT-049	Inodoro Fluxómetro Blanco		
MAT-050	Junta De Cera		
MAT-051	Lampara Led 2 x 4, 3T/32W		
MAT-052	Lavamanos de Tope O Para Empotrar		
MAT-053	Llave Angular 1/2" a 3/8"		

MAT-054	Lona asfáltica granulada de poliéster 5kg, color Tonos Claros (gris)		
MAT-055	Madera Pino Americano Cepillada		
MAT-056	Manguera flexible lavamanos inoxidable 3/8" Eastman		
MAT-057	Main Tee 12'		
MAT-063	Tope de Granito Natural negro Galaxy (incluye zócalo de 0.10 m y faldas de 0.25m)		
MAT-068	Pintura Acrílica (Popular)		
MAT-069	Pintura Satinada		
MAT-070	Plancha de plástico vinyl 2pso 2x2		

DRA. DOLORES SAGRARIO FELIZ LUCIANO
ABOGADO NOTARIO PÚBLICO
MSC. 2529
DISTRITO NACIONAL, R.D.

Grupo Ingeniarq, S.R.L.
Tel.: 809-526-3353
RNC 130-95538-7
Bani, Rep. Dom

MAT-073	Porcelanato 30 x 60 cms		
	Porcelanato 60 x 60 cms		
MAT-072	Primer (5gl)		
MAT-074	Rejilla Cuadrada De 4" Aluminio Para Piso		
MAT-075	Rejilla Roscada De 2" HG Para Piso		
MAT-077	Sifón Drenaje 1 1/4"		
MAT-078	Sifón Drenaje 2"		

MAT-079	Silicón transparente antihongos		
MAT-082	Llavin de Baño para Puerta de Caoba		
MAT-084	Tomacorriente 110 V doble Polimero blanco		
MAT-090	Válvula De Fluxómetro (Rex-Delany)		
MAT-091	Zafacon de polipropileno con accionador de pie		

Grupo Ingeniarq, S.R.L.
Tel.: 809-326-3353
RNC 130-95536-1
Bani, Rep. Dom.

DECLARATION OF PERFORMANCE

No. 112-01-CPR-2014-04-22

1. Unique identification code of the product-type:

Product plastomeric
modified reinforced bitumen sheet TROPICAL P 5.0 kg MINERAL

2. Type, batch or serial number or any other element allowing identification of the construction product as required under Article 11(4):

TROPICAL P 5.0 kg MINERAL

Size	Protective coating		Product number
	state-film		

3. Intended use or uses of the construction product, in accordance with the applicable harmonised technical specification, as foreseen by the manufacturer

Designed for installation as the top layer of roof cladding on buildings and constructions. Used for new roofing construction and for repair of old roof.

4. Name, registered trade name or registered trade mark and contact address of the manufacturer as required under Article 11(5):

TechnoNicol-Vyborg Ltd.,
Ruberoidnaya St., 7, Leningradskaya region, Vyborg, 188804, RUSSIA
Tel. +78137839072
Fax. +78137839091
Email: Main@vbg.tn.ru

5. Where applicable, name and contact address of the authorised representative whose mandate covers the tasks specified in Article 12(2):

TechnoNicol-Construction systems LLC,
Gilyarovskogo St., 47/5, Moscow 129110, RUSSIA
Tel. +74959255575
Fax. +74959805249
Email: europe@tn.ru
Website: www.tn-europe.com

6. System or systems of assessment and verification of constancy of performance of the construction product as set out in CPR, Annex V:

System 2+

In case of the declaration of performance concerning a construction product covered by a harmonised standard:

Notified certification body No. 1023 - INSTITUTE FORTESTING AND CERTIFICATION, Plc. performed the initial inspection of the manufacturing plant and of factory production control and the continuous surveillance, assessment and evaluation of factory production control.

Updated certificate 1023-CPR-0546 F/b on APRIL 22.2014

110

9. Declared performance

TROPICAL P 5.0 kg MINERAL

№		The indicator name		Test method	Unit of measure	Norm	Harmonised technical specification
	Полиэстр / Polyester, 160 g/m²						
1		Защита верхней стороны	Protection of the top side			slate	EN 13707:2004+A2:2009
2		Защита нижней стороны	Protection of the bottom side			film	
3	MLV	Длина	Rolls length,	EN 1848-1	мм	8000-15000	
4	MLV	Ширина	Rolls width	EN 1848-1	мм	≥1000	
5	Pass	Прямолинейность	Straightness	EN 1848-1	мм	Pass	
6	MDV	Толщина	Thickness	EN 1849-1	мм	3.8 ±0.2	
7	MDV	Масса на единицу площади	Mass per unit area	EN 1849-1	кг/м²	5.0±0.2	
8		Видимые дефекты	Visible defects	EN 1850-1	-	No visible defects	
9	MLV	Гибкость в холодном состоянии	Cold flexibility, 0 °C/ø 30 mm- upper face and lower face	EN 1109-1	°C	≤0/30	
10	MLV	Испытание на теплостойкость	Flow resistance at elevated temperature +100 °C/2 h - upper face and lower face	EN 1110	°C	≥110	
11	MDV	Сцепление посыпки / покрывающего слоя	Adhesion of granules	EN 12039	%	≤30	
12	MDV	Относительное удлинение	Elongation, L/T	EN 12311-1	%	25/30 ±10	
13	MDV	Разрывные показатели	Tensile strength, L/T	EN 12311-1	н/50мм	500/300 ±100	
14	MLV	Стабильность размеров	Dimensional stability, +80 °C/24 h, L - method B	EN 1107-1	%	≤±0,6	
15	MDV	Сопротивление на распространение трещин	Nail shank tear resistance, L/T	EN 12310-1	н	120/120 ±30	
16	Pass	Водонепроницаемость	Watertightness	EN 1928	кПа	200	
17		Пожарные испытания, испытание снаружи	External fire exposure, Resistance al fuoco	EN 13501-5:2004		EUROCLASSE F	
18		Паропроницаемость	Determination of water vapor transmission properties	EN 1931	-	μ=20000	

Does not include dangerous substances.

Dangerous substances:

10. The performance of the product identified in points 1 and 2 is in conformity with the declared performance in point 9. This declaration of performance is issued under the sole responsibility of the manufacturer identified in point 4.

Signed for and on behalf of the manufacturer by:

General Director Savenkov Vladimir

(Name and function)

(Place and date of issue) (Signature)

Grupo Ingeniarq, S.R.L. Tel.: 809-326-3353 RNC 130-95538-7 Bani, R.D.

E2023PTL/ E6028NPTL

TOMACORRIENTES 2P+T CON PROTECCIÓN INFANTIL DE USO GENERAL

APLICACIÓN

Los tomacorrientes 2P+T con protección infantil de uso general están diseñados para la alimentación de todo tipo de electrodomésticos y dispositivos electrónicos.

•RECAMARAS •COCINAS •SALAS

DESCRIPCIÓN

Los tomacorrientes de uso general de Modus PRO son dispositivos eléctricos que proveen alvéolos definidos para la conexión de cualquier clavija estándar tipo americano, se pueden diferenciar entre si por tener en sus alveolos las dimensiones diferentes para que se distinga el polo de FASE y NEUTRO respectivamente, además provee un tercer alveolo de forma semi redonda para la conexión del borne correspondiente a Tierra Física.
Todos los tomacorrientes permiten la alimentación de aparatos electrodomésticos.

CARACTERÍSTICAS

- Partes metálicas 100% de latón que evitan la corrosión y mejoran la conducción eléctrica.
- Bornes de conexión protegidos con capacidad para 2 conductores de calibre 12 AWG que facilitan las derivaciones eléctricas.
- Policarbonato autoextinguible y resistente al impacto.
- Tornillos de cabeza mixta en bornes de conexión.

CARACTERÍSTICAS TÉCNICAS

Foto	Código	Descripción	Voltaje	Amperes	Módulos	Aplicaciones
	E2023PTL	Tomacorriente 2P+T con protección infantil	127 V~ 250 V~	15 A	1	Uso General
	E6028NPTL	Tomacorriente dúplex 2P+T con protección infantil incluye placa	127 V~ 250 V~	15 A	1	Uso General

Grupo Ingeniarq, S.R.L. Tel. 809-326-3353 RNC 130-95538-7 Bani, Rep. Dom

E2023PTL / E6028NPTL

TOMACORRIENTES 2P+T CON PROTECCIÓN INFANTIL DE USO GENERAL

DIMENSIONES

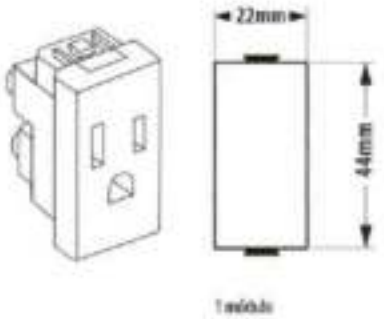

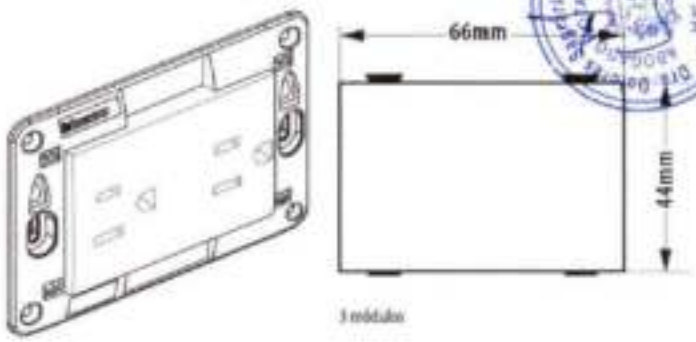

DIAGRAMA DE CONEXIÓN

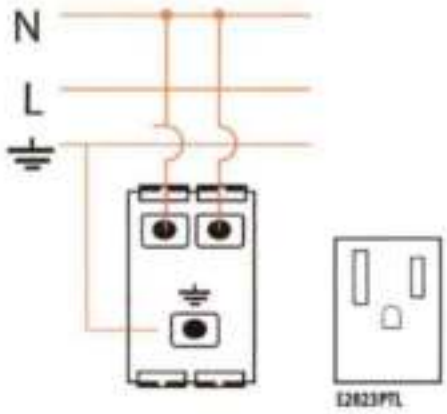

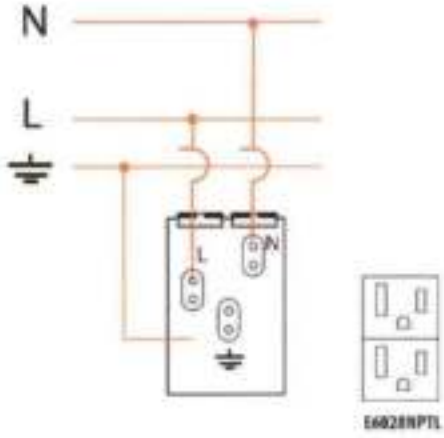

MONTAJE EN PLACAS DE:

El código E2023PTL es compatible con:

1 Módulo 2 Módulos 3 Módulos

El código E6028NPTL es compatible con:

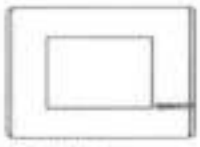

3 Módulos

E2023PTL / E6028NPTL

TOMACORRIENTES 2P+T CON PROTECCIÓN INFANTIL DE USO GENERAL

TABLA DE COMPATIBILIDAD CON PLACAS PARA TOMACORRIENTE 2P+T E2023PTL

Color		1 Módulo	2 Módulos	3 Módulos
	Blanco	**E5N1PTL**	**E5N2PTL**	**E5N3PTL**
	Flamingo	-	-	**E5N3FLPTL**
	Aqua	-	-	**E5N3AQPTL**
	Luna	-	-	**E5N3LNPTL**
	Moka	-	-	**E5N3MKPTL**

TABLA DE COMPATIBILIDAD CON PLACAS PARA TOMACORRIENTE DÚPLEX 2P+T E6028NPTL

Color		1 Módulo
	Blanco	**E6028NPTL**
	Flamingo	**E6028NFLPTL**
	Aqua	**E6028NAQPTL**
	Luna	**E6028NLNPTL**
	Moka	**E6028NMKPTL**

Los tomacorrientes dúplex 2P+T incluyen placa con perfiles laterales en blanco o en 4 diferentes colores.

DIAGRAMA DE MONTAJE

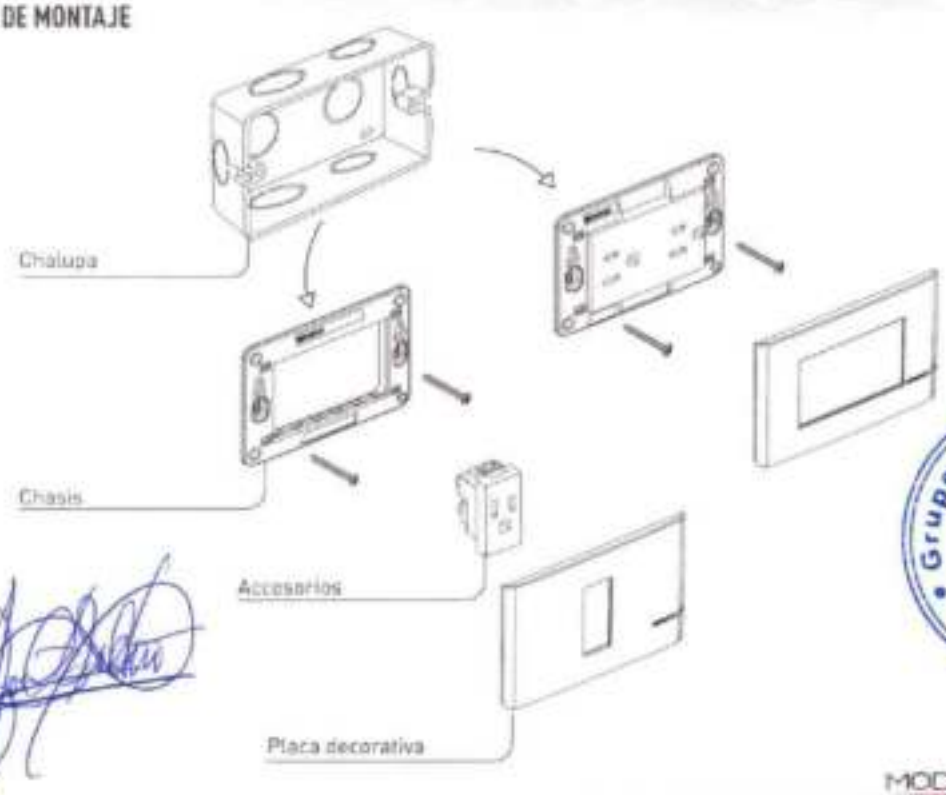

Grupo Ingeniarq, S.R.L.
Tel.: 809-326-3353
RNC 130-95538-7
Bani, Rep. Dom

ECOMAT

PLAFON PVC
VINIL YESO

ATRIBUTOS

El plafón PVC Vinil Yeso es la solución más económica para espacios comerciales que requieren buenas prestaciones de resistencia al fuego y con limitación de presupuesto. Gracias a la diversidad de patrones de PVC Vinil Yeso, los propietarios de proyectos pueden lograr el equilibrio entre el costo y los objetivos decorativos.

El plafón PVC Vinil Yeso está fabricado con paneles de yeso de alta calidad y laminado con revestimiento de vinilo de PVC que mejora el rendimiento de anti-rayaduras y le da la función lavable. Con las mejoras de la envoltura final de cuatro lados y respaldada con alumbre. Lámina/PVC, el rendimiento de la humedad mejora considerablemente.

CARACTERISTICAS

- Amplia gama de selecciones de revestimiento vinilico de PVC.
- Buen rendimiento de resistencia al fuego.
- Fácil de instalar.
- Fácil mantenimiento.
- Material: Centro de Yeso con recubrimiento posterior de Aluminio.
- Superficie Recubierta: Recubrimiento en Vinilo Blanco (cara).
- Diseño: Vinilo Blanco Monolítico con imperceptible textura.

TIPO DE BORDE	DIMENSIONES	ESPESOR
CUADRADRO	595 x 595mm	7mm
	595 x 1195mm	8mm
	603 x 603mm	9mm
	603 x 1213mm	

resistencia a la humedad	★★☆
Reflexión de la luz	★★☆
Reflexión de sonido	★☆☆
Resistente al fuego	★★☆

MODELOS

NOVOMAT MATERIALES MODERNOS, SRL
Calle Nicólas Ureña de Mendoza #57, Los Prados, Santo Domingo, Distrito Nacional, Republica Dominicana Tel: 809-620-1313 / 809-620-1599 Email: ventas@novomat.com.do / ventas1@novomat.com.do

GRANITO NATURAL NEGRO GALAXY

FICHA TÉCNICA

SERIE NATURE – Negro Galaxy

Nombre del material:	Granito Negro Galaxy
Origen:	Brasil
Grosor mínimo:	2CM
Grado de compresión: (MPA)	226.2MPa
Resistencia a la tracción: (MPA)	22.8 MPa
Resistencia a la abrasión: (HA)	1,09 mm
Densidad: (kg/m³)	3068 kg / m^3
Módulo de ruptura (PSI)	68N/mm²
Absorción del agua %:	0.01/002%

Grupo Ingeniarq, S.R.L.
Tel.: 809-326-3353
RNC 130-95538-7
Bani, Rep. Dom.

ACRÍLICA MATE PRO

La pintura Acrílico Mate Pro es un recubrimiento decorativo de alto cubrimiento y rendimiento, especialmente formulado para cumplir los requerimientos de los proyectos arquitectónicos. Combina un acabado mate con una excelente nivelación, generando una apariencia uniforme y agradable; propiedades importantes que permiten minimizar imperfecciones e irregularidades propias de las superficies. Sus variados colores son diseñados mediante el empleo de colorantes que resisten la decoloración producida por los rayos ultravioletas (UV) del sol. Es de fácil aplicación, seca rápidamente, con escaso olor residual. Posee alta resistencia al lavado y a la abrasión, protegiendo y embelleciendo por largo tiempo la superficie pintada.

GENÉRICO/TYPE OF BINDER
Estireno Acrílico / *Acrylic Styrene*

ACABADO/FINISH
Mate / *Matte*

COLOR/COLOR
Según Carta de colores y colores Especiales / *According to the color chart and special colors*

DENSIDAD/DENSITY
4.55-5.17 Kg. / Gal.

RENDIMIENTO/COVERAGE
20 M2/Gal. a 50 Micras película

APLICACIÓN/APLICATION
Brocha / *Brush*
Rodo / *Roller*
Pistola / *Spray Gun*

DISOLVENTE PARA LAVADO / SOLVENT WASH
Agua / *Water*

SECADO AL TACTO / DRYING AT TOUCH
30 mins.

SECADO DURO / HARD DRYING
8 hrs.

REPINTADO / REPAINTING
1-2 hrs.

CURADO/CURING
Coalescencia / *Coalescence*

PRIMARIO / PRIMARY
Imprimador L-706 o L-602

USOS

En general para superficies exteriores e interiores de concreto, madera, ladrillos y mampostería. Especialmente orientada para el acabado de edificaciones residenciales o comerciales de nuevos proyectos.

PREPARACIÓN DEL PRODUCTO

Se recomienda que antes de usar se mezcle vigorosamente mediante el uso de espátula, paleta plana o agitador mecánico, creando movimientos ascendentes, para asegurar la uniformidad de color. Por lo general no requiere dilución, siempre que sea posible se deberá utilizar tal como viene. Para aplicaciones especiales que requieran dilución, debe hacerlo solo con agua limpia, usando como máximo una pinta por galón. No mezcle con pintura base solvente.

PREPARACIÓN DE SUPERFICIE

Remueva la pintura previa que se encuentre en mal estado, suelta, sucia, polvoreada, o si se tiene restos de calcomanías, grasa o jabón. Lave la superficie si fuese necesario para eliminar contaminantes. Las superficies brillantes deben ser opacadas con lija para proporcionar adherencia a la nueva capa de pintura. Se recomienda usar el Blockaid Filler de Pinturas Popular para reparar las grietas, huecos y roturas en la superficie. En sustrato nuevo de concreto, antes de la aplicación de la pintura cerciórese que el cemento haya curado mínimo 30 días. Lave y permita el secado del mismo, como forma de eliminar la formación de depósitos de sales en la superficie (eflorescencia), que son causantes de la destrucción y decoloración de la pintura ya seca. Para prevenir esto se recomienda la aplicación del Imprimador de Caucho L-706 o Imprimador Acrílico Blanco L-602 de Pinturas Popular, potencializando un mejor desempeño de la pintura final.

APLICACIÓN

Aplique una capa uniforme de la pintura, utilizando brocha, rolo o pistola airless. Evite las capas excesivamente gruesas, ya que alteran la apariencia, retrasan el secado y reducen el rendimiento. Si se va aplicar una segunda mano, deje secar por lo menos una hora. Si se aplica con pistola airless, puede adelgazar la pintura con agua limpia hasta lograr que fluya a través de la boquilla del equipo, la cantidad de agua depende de la capacidad del equipo, por lo general no suele excederse de un 100%.

Grupo Ingeniarq, S.R.L.
Tel.: 809-326-3353
RNC 130-95538-7
Bani, Rep. Dom

PRECAUCIONES
En caso de contacto con la piel, lave con agua y jabón. Remueva la ropa contaminada. Si el contacto es en los ojos, lave inmediatamente con abundante agua por lo menos durante 15 minutos. Consulte a un médico. Si el producto es ingerido busque tratamiento médico inmediatamente. Use con ventilación adecuada. Al retirar la pintura en mal estado de la superficie, se genera un polvillo, evite su inhalación usando una mascarilla adecuada, y limpie el área con aspiradora o con un trapeador humedo. Mantenga fuera del alcance de los niños. Si se va a conservar los sobrantes, tápelo bien y guárdelos en un lugar seco y fresco.
Producto exento de mercurio y otros metales pesados.

PINTURAS POPULAR

*La Pintura **100% Ultra Acrílica Satinada** es un recubrimiento arquitectónico de alto poder cubriente, formulado a base de un polímero 100% acrílico y de uso en exterior e interior. Seca rápidamente dejando muy bajo olor residual. Su terminación sedosa y balanceada brillantez le confiere unas cualidades ópticas distintivas, propiciando una altísima resistencia al ensuciamiento y facilidad de lavado. Por su excelente resistencia a la abrasión mantiene apariencia inicial aún después de lavadas repetidas. Es altamente resistente a algas y hongos.*

Disponible en una variedad moderada de colores estandarizados pre-entintado en planta y en colores especiales por selección.

GENERICO / TYPE OF BINDER
Polímeros 100% Acrílico / 100% acrylic polymer

ACABADO / FINISH
Satinado / Satin

COLOR
Carta de colores y colores especiales por Selección: Chart colors and Selection Special Colors Matcher System

DENSIDAD / DENSITY
4.78-5.13 Kg/Gal

RENDIMIENTO / COVERAGE
20 m²/Gal. - 50 Micras película seca / microns dry film

APLICACIÓN / APLICATION
Brocha / Brush
Rolo / Roller
Pistola Airless / Airless Spray Gun

DISOLVENTE PARA LAVADO / SOLVENT WASH
Agua / Water

SECADO AL TACTO / DRYING AT TOUCH
30 min.

SECADO DURO / HARD DRYING
6 hs.

REPINTADO / RETAINTING
2 hrs.

CURADO / CURING
Coalescencia / Coalescence

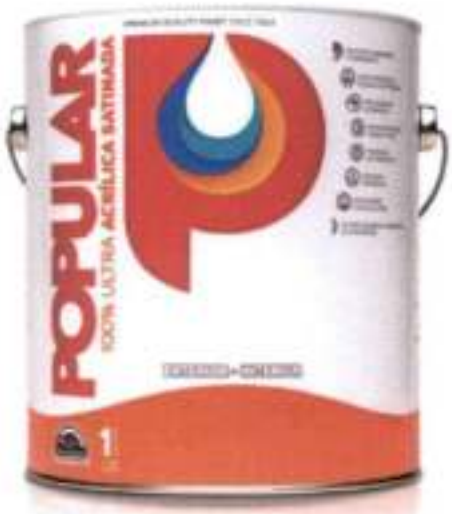

100% ULTRA ACRÍLICA SATINADA

USOS

Ideal para ser aplicada en áreas muy frecuentadas [illegible] escuelas, iglesias, hoteles, clínicas, hospitales, [illegible] farmacéuticos, oficinas y almacenes. Para residencias se recomienda en las áreas del baño, cocina y marquesinas.

PREPARACIÓN DEL PRODUCTO

Se debe mezclar antes de usarse, a espátula o con una paleta, creando movimientos ascendentes y así asegurar uniformidad del mismo. No mezcle con pintura base solvente.

PREPARACIÓN DE SUPERFICIE

Remueva toda la pintura en mal estado, suelta, suciedades, polvo, calcomanías, residuos de grasa y jabón. Lávela si es necesario. Las superficies brillantes deben ser opacadas con lija para proporcionar adherencia a la nueva capa de pintura. Las grietas, huecos y roturas deben ser reparadas, lijadas y emparejadas usando el Dry Blockaid Filler Popular. En superficies nuevas de concreto (cemento), se recomienda la aplicación de la pintura luego del curado, lavado y secado de esta, para eliminar la formación de depósitos de sales en la superficie del concreto y la ulterior destrucción y decoloración de la película de pintura ya seca, por eso, se recomienda la aplicación del Imprimador Ultra L-706 o Imprimador Ultra L-802 de Pinturas Popular, para lograr un mejor desempeño de la pintura final.

APLICACIÓN

Aplique generosamente Pintura Acrílica Satinada con brocha, rolo o pistola. Evite brochazos excesivos. Si se usa spray, la pintura se puede adelgazar con agua en una proporción de un galón de pintura por un galón y medio de agua. (1:1.5).

Grupo Ingeniarq, S.R.L.
Tel. 809-326-3353
RNC 130-95538-7
Bani, Rep. Dom

PRECAUCIONES: En caso de contacto con la piel, lave con agua y jabón. Remueva la ropa contaminada. Si el contacto es en los ojos, lave inmediatamente con abundante agua por lo menos durante 15 minutos. Consulte a un médico. Si el producto es ingerido busque tratamiento médico inmediatamente. Use con ventilación adecuada. Al retirar la pintura en mal estado de la superficie, se genera un polvillo, evite su inhalación usando una mascarilla adecuada, y limpie el área con aspiradora o con un trapeador húmedo. Mantenga fuera del alcance de los niños. Si se va a conservar los sobrantes, tápelo bien y guárdelos en un lugar seco y fresco. **PRODUCTO EXENTO DE MERCURIO Y OTROS METALES PESADOS.**

Silicone Sealant RTV SS-896-897

100% Silicona Grado Industrial

Descripción:

Silicone Sealant RTV Grado Industrial es un sellador de silicona acética 100% R.T.V. "room temperature vulcanization" con solvente, de buen rendimiento, excelente adhesión y flexibilidad para temperatura ambiente.

Ventajas del Producto:

- Alta adherencia a superficies lisas
- Para utilizar en ambientes marinos
- De vulcanización a temperatura ambiente
- Excelente sellador de juntas y grietas
- 30 años de garantía
- Resistente al hongo y humedad
- 550% de Elongación
- No se agrieta, encoje ni despega
- De larga duración

Usos:

Silicone Sealant RTV Grado Industrial es ideal para junturas o empalmes sin movimiento, para sellar herméticamente y proteger una gran variedad de superficies de las inclemencias del tiempo.

Se adhiere a superficies pintadas o sin pintar:

- Cristales
- Cerámica
- Metales
- Plástico

Cumple Especificaciones:

- TT-S-00230C
- TT-S-001543A
- MIL-A-46106
- ASTM D2240
- ASTM D412

Tabla de Cobertura:

Tamaño de la junta en pulgadas:

Anchura \ Profundidad	Inch	¼"	½"
	¼"	24.8'	
	½"	12.4'	6.1'
	¾"	8.1'	4'
	1"	6.1'	3'

Pies lineales por 10.1 fl.oz.

Data de Producto:

Tipo de Producto:	Resina 100% Silicona Acética
Color:	Transparente, Blanco
Sólidos (%):	82% por peso 82% por volumen
Peso/Galón:	8.33 ± 0.05 lb. (3.78 ± 0.02 kg.)
Tiempo de curado a 77°F (25°C) 50% RH:	
Al Tacto:	10-20 minutos
Curado Final:	24 horas
Tamaños:	10.3 fl.oz. cartucho
Gravedad Específica:	1.04 (25° C 77°F)
Ritmo de extrusión: (con orificio de ⅛" y 90 psi presión).	400 g/min.
ASTM D2240:	Dureza Shore A25
ASTM D412:	Fuerza de tensión (psi) 325
ASTM D412:	Elongación (%) 550
ASTM D746:	Punto frágil -80°F (-65°C)
Coeficiente de volumen de expansión termal 0°C a 100°C (32° a 212°F)	9.3 x 10^{-4}
Conductividad termal. cal/(cm.)(°C)(sec.)	0.45 x 10^{-3}
BTUs por (pie)(oF)(hr.)	0.11

Aviso: La información técnica que incluimos en este documento, a nuestro entender es precisa y correcta. Toda la información técnica e instrucciones publicadas están sujetas a cambio sin previo aviso.
S.D.S. disponible a petición.

Preparación de Superficies:

La superficie debe estar libre de polvo, suciedad, grasa y hongo. Elimine cualquier pedazo suelto de pintura o sellador viejo y agrietado.

Método de Aplicación:

1. Limpie la superficie como se recomienda.
2. Corte la punta del tubo de acuerdo al tamaño de grano que desee.
3. Sujete el tupo a un ángulo de 45° y apriete el sellador.
4. Antes de que se le forme cáscara (5-10 minutos), arregle cualquier desperfecto con una espátula o paleta y, si fuese del caso, quite la cinta adhesiva protectora que haya puesto en algunos lugares.
5. Elimine cualquier exceso de Lanco® Silicone Sealant RTV Grado Industrial con Lanco® Mineral Spirits MS-107. Una vez que el sellador haya curado se puede eliminar con una navaja afilada.

Superficies con Hongo:

Elimine cualquier moho en la superficie antes de la aplicación del silicón. Lávela bien con una mezcla de ¼ de galón de blanqueador casero en ¾ de agua caliente; enjuague abundantemente y deje secar.

Superficies ya Selladas:

Es necesario remover la mayor cantidad de silicón viejo, especialmente si se encuentra en condiciones deterioradas.

Grupo Ingeniara, S.R.L. Tel.: 809-326-3353 RNC 130-85536-7 Bani, Rep. Dom

continúa al dorso

120

Otra Información:

Almacenamiento y vida útil: Si se almacena en su envase original sin abrir y a 77°F (25°C), el Lanco® Silicone Sealant RTV Grado Industrial tendrá una vida útil de un año. Todos los tubos deben de mantenerse sin cortar cuando no se estén usando. A los tubos abiertos podría formárseles un tapón de material crudo en la apertura.

¡Advertencia!: Evite el contacto directo con el sellador sin curar, ya que irrita los ojos y podría irritar la piel. La sobre exposición a los vapores podría causar irritación de la nariz, la garganta y los ojos. Evite el contacto con los ojos y la piel.

Importante: Úselo sólo con ventilación adecuada. No toque sus lentes de contacto cuando tenga sellador en las manos. En caso de que le caiga en los ojos, enjuáguelos con mucha agua por espacio de 15 minutos. Busque atención médica. Si le cae en la piel, quíteselo y lávese toda la zona afectada con agua abundante. El sellador emana ácido acético (produce un olor parecido al vinagre) mientras está curando. Manténgase fuera del alcance de niños.

Limitaciones: No se recomienda usar este sellador en superficies de concreto, mármol, maderas aceitosas, piedra caliza, ladrillo y plomo, ni en tuberías bajo el agua. Lanco® Silicone Sealants RTV Grado Industrial se adhieren bien a sí mismos, pero no a otros selladores distintos. Las capas de pintura no se estiran con los selladores elastomérico de silicón; por consiguiente, el silicón no se puede pintar.

Limpieza: Limpie cualquier exceso de sellador con Lanco® Mineral Spirits MS-107. Una vez que haya curado se puede eliminar con una navaja afilada.

Garantía limitada: Lanco® Silicone Sealants RTV Grado Industrial tienen garantía de satisfacción por 30 años. Si usted usa este producto en la forma indicada y éste se agrietase, pelase o separase mientras usted es dueño de su casa, envíe su recibo de compra junto con el tubo usado a Lanco® Mfg. Corporation, Departamento de Servicio al Cliente, Urb. Aponte #5, San Lorenzo, PR 00754 y con gusto se le reemplazará. Queda entendido que el vendedor no acepta responsabilidad alguna más allá del reemplazo del producto o el reembolso del precio de compra del mismo.

Grupo Ingeniarq, S.R.L. Tel. 809-326-3353 RNC 130-95538-7 Bani, Rep. Dom.

Versión: Sep. 28, 2017

MAPEI

Keracolor® U Unsanded Grout

Lechada sin arena de calidad superior y con polímero

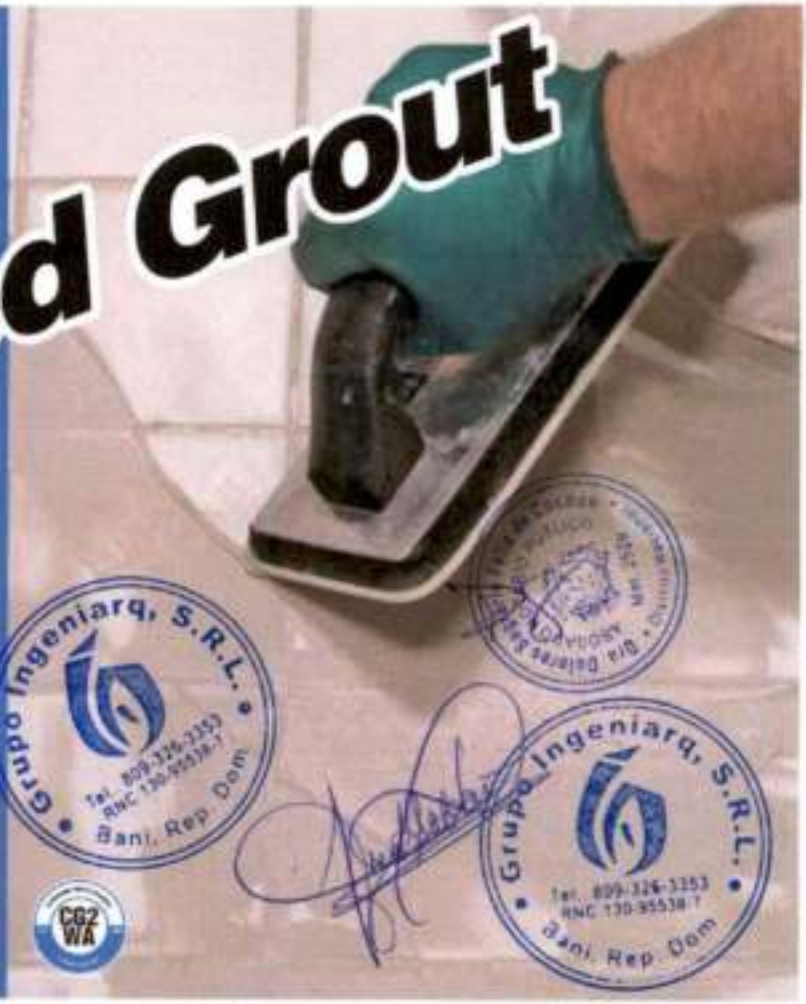

DESCRIPCIÓN

Keracolor U Unsanded Grout es una lechada de calidad superior, premezclada, de cemento Portland sin arena, modificada con polímeros para losetas, que solamente requiere de agregar agua para mezclar. Sirve para enlechar juntas de 1,5 mm a 3 mm (1/16 a 1/8 de pulgada).

CARACTERÍSTICAS Y BENEFICIOS

- Para pisos y muros en interiores/exteriores
- Contiene la tecnología BioBlock® para la resistencia al moho y al mildiu

NORMAS INDUSTRIALES Y APROBACIONES

ISO 13007: Clasificación CG2WA

ANSI: Cumple o supera los requisitos especificados en la norma industrial ANSI A118.6

Aporte de puntos LEED v3	Puntos LEED
Crédito MR 5, materiales regionales*	Hasta 2 puntos
Crédito IEQ 4.1, materiales de baja emisión – adhesivos y selladores	1 punto
Crédito IEQ 4.3, materiales de baja emisión – sistemas de piso	1 punto

** El uso de este producto MAPEI puede ayudar a la certificación de proyectos conforme al estándar LEED (Liderazgo en Diseño de Energía y Medio Ambiente) en las categorías mencionadas arriba. Los puntos se otorgan en base a los aportes de todos los materiales utilizados en el proyecto.*

DÓNDE USARLO

- Para enlechar pisos interiores y exteriores de aplicación residencial y comercial y superficies de muros bajo condiciones secas y húmedas.
- Para enlechar piedra dimensional, pizarra, granito, aglomerados de piedra y la mayoría de las losetas cerámicas, losetas de mosaico de cerámica, losetas de cantera, adoquines, losetas de porcelana, losetas vidriadas y de arcilla.
- Para anchos de junta de 1,5 mm a 3 mm (1/16 a 1/8 de pulgada).
- Para su aplicación en condiciones sumergidas en agua (piscinas, spas, ornamentos acuáticos y fuentes), una vez que esté completamente curado (luego de los 21 días).

LIMITACIONES

- No instale sobre sustratos que contengan asbesto.
- No lo use enlechar juntas mayores a 3 mm (1/8 de pulgada) de ancho. En su lugar, use la lechada *Keracolor S Sanded Grout*, *Ultracolor® Plus FA* o una lechada epoxi MAPEI adecuada (consulte las Fichas Técnicas [TDS, por su sigla en inglés] correspondientes para obtener mayores detalles).
- No use si se necesita una lechada con alta resistencia a los productos químicos, al impacto y a las manchas, o en instalaciones de losetas para aplicación industrial pesada. En su lugar, use una lechada una lechada epoxi MAPEI adecuada (consulte las Fichas técnicas [TDS] correspondiente para obtener mayores detalles).
- En el caso de aplicar la lechada en temperaturas por encima de los 26°C (80°F), consulte los Boletines técnicos publicados en www.mapei.com o comuníquese con el Departamento de Servicio Técnico de MAPEI.

Keracolor U
Unsanded Grout

Póngase en contacto Departamento de Servicio Técnico de MAPEI para obtener las recomendaciones de instalación relacionadas con sustratos y condiciones no indicadas en el presente documento.

PREPARACIÓN DE LAS SUPERFICIES

- Algunas losetas con alta absorción, porosidad en superficie o superficies rugosas podrían requerir un sellado previo antes de enlechar para evitar que se manchen en forma permanente.
- La aplicación de un liberador de lechada sobre determinados tipos de losetas con superficie de porcelana o texturadas puede ser ventajosa ya que la porosidad de una superficie fina puede retener partículas finas de cemento o pigmentos de color. Busque el consejo del fabricante de las losetas o las piedras y realice una prueba en el sitio sobre muestras separadas antes de realizar la lechada.
- Advertencia: Algunos tipos de losetas cerámicas esmaltadas, mármoles, granitos y aglomerados de mármol pueden mancharse, rayarse, deslustrarse o resultar dañadas en forma permanente cuando se enlechan con fórmulas de lechada pigmentada o con arena. Por lo general, la lechada blanca es la más adecuada para enlechar mármol o granito blanco o de colores claros. Tome todos los cuidados necesarios para asegurarse de que el mármol, granito o losetas sean compatibles con las lechadas de color. Consulte la información técnica del fabricante de la loseta o mármol y pruebe la lechada en un área separada antes de llevar a cabo la aplicación a fin de determinar la compatibilidad del producto con las lechadas pigmentadas y/o con arena.
- Antes de aplicar la lechada, asegúrese de que las losetas o piedras estén bien adheridas y que el adhesivo o el mortero esté completamente seco.
- Retire todos los espaciadores, estacas, cuerdas y líneas.
- Las juntas a enlechar deben estar limpias y sin agua estancada, polvo, suciedad y sustancias extrañas. Retire el exceso de adhesivo o mortero del área de la junta de manera tal que esté disponible una profundidad de 2/3 de la misma para la aplicación de la lechada.
- Limpie completamente la superficie de la loseta o piedra para retirar el polvo, la suciedad y cualquier otro contaminante que pueda generar la decoloración de la lechada.

Consulte el documento "Requisitos para la preparación de las superficies" en la sección Guías de Referencia e Instalación de la página de los Sistemas de Instalación de Losetas y Piedras en la página web de MAPEI.

MEZCLA

Elija todo el equipo de seguridad apropiado antes de su uso. Consulte las Fichas de seguridad para obtener más detalles.

1. Para obtener resultados óptimos, haga que la misma persona mezcle la totalidad de la lechada. Técnicas de mezclado consistentes propiciarán resultados más uniformes.
2. Antes de mezclar la lechada con agua, combine los productos en seco de manera que la lechada terminada no muestre variaciones de color, lo cual puede resultar de la decantación del pigmento durante el transporte del producto. Si van a utilizar dos o más bolsas, combine todos los contenidos en seco.
3. Mezcle *Keracolor U Unsanded Grout* solamente con agua fría y limpia o un aditivo aprobado por MAPEI. Mezcle usando las siguientes proporciones de agua y lechada:

Agua	Polvo de *Keracolor U Unsanded Grout*
142 a 160 mL (4.8 a 5,4 onzas de EE.UU.)	0,45 kg (1 libra)
710 a 798 mL (24 a 27 onzas de EE.UU.)	2,27 kg (5 libras)
1,42 a 1,60 L (48 a 54 onzas de EE.UU.)	4,54 kg (10 libras)
3,55 a 3,99 L (3.75 a 4,22 cuartos de galón de EE.UU.)	11.3 kg (25 libras)

4. Vierta la cantidad medida requerida de agua limpia y fría dentro de un recipiente limpio para la mezcla. Añada gradualmente la cantidad proporcional de *Keracolor U Unsanded Grout* mientras mezcla lentamente. Para evitar la variación de color de la junta terminada, siempre agregue polvo al agua mientras lleva a cabo un proceso de mezcla uniforme y la cantidad de agua usada entre lotes es la misma.
5. Mezcle completamente con una mezcladora de baja velocidad (a alrededor de 350 rpm) durante aproximadamente 3 a 5 minutos o hasta obtener una consistencia de pasta suave, cremosa y homogénea y un tono uniforme de la lechada de color.
6. Evite la mezcla prolongada, lo cual puede atrapar aire y reducir la duración de la mezcla.
7. Deje que la lechada descanse ("repose") en el recipiente durante aproximadamente 5 minutos.
8. Vuelva a mezclar durante 1 a 2 minutos sin agregar más líquido o polvo seco.
9. Lave sus manos y herramientas de mezclado con agua inmediatamente luego de la mezcla.

APLICACIÓN DEL PRODUCTO

Lea todas las instrucciones de instalación por completo antes de llevar a cabo la tarea.

Grupo Ingeniarq, S.R.L. Tel. 809-326-3353 RNC 130-95538-7 Bani, Rep. Dom.

1. Use únicamente a temperaturas entre los 10°C y 38°C (50°F y 100°F).
2. El uso de procedimientos de aplicación y limpieza consistentes generará resultados consistentes.
3. Para facilitar la distribución de la lechada, humedezca ligeramente la superficie de la loseta o piedra con una esponja húmeda justo antes de la aplicación. No inunde las losetas o permita que quede agua estancada en las áreas de juntas sin enlechar.
4. Fuerce el ingreso de *Keracolor U Unsanded Grout* dentro de las juntas con un fratás de goma para lechada. Asegúrese que todas las juntas estén bien compactadas y sin huecos y espacios.
5. Retire el exceso de lechada de la superficie de la loseta, moviendo el fratás para lechada en forma diagonal a las juntas mientras que el producto *Keracolor U Unsanded Grout* esté aún fresco.
6. La superficie de la lechada debe encontrarse al ras con el borde de la loseta.
7. Puede generarse algún grado de endurecimiento antes de que utilice todo el material (por lo general dentro de 1 hora a temperatura ambiente). Si fuese así, simplemente vuelva a mezclar pero no agregue más líquido.
8. Haga lugar para las juntas de dilatación y de control tal como lo especifica el método del Manual TCNA EJ171 o la Guía de especificación 09300 Detalle 301EJ de la TTMAC.
9. Permita que el producto *Keracolor U Unsanded Grout* se afirme en las juntas lo suficiente como para evitar dañar la superficie de la lechada - por lo general entre 15 a 30 minutos, dependiendo de las condiciones de temperatura, humedad y tasa de absorción de la loseta o piedra.
10. Use dos baldes de agua para realizar la limpieza: uno para retirar la mayor parte del residuo de la lechada de la esponja de limpieza para lechada y el otro para humedecer la esponja en agua limpia.
11. Sumerja la esponja en un balde con agua y estruje el exceso, de modo tal que la esponja no gotee agua. Usando muy poca presión, pase la esponja en sentido diagonal con respecto a las juntas enlechadas para retirar el exceso de lechada de la superficie de la loseta. También, use la esponja para alisar la superficie de la junta enlechada. Gire la esponja y pásela otra vez en el área adyacente. Luego de usar ambas caras, enjuague la esponja en un balde y estruje hasta sacar el exceso de agua. Sumerja la esponja en el segundo balde con agua, estrujando el exceso y continúe el proceso.
12. Cambie el agua del balde con frecuencia para evitar la formación de bruma sobre la superficie de la loseta o piedra.
13. Para evitar la eflorescencia, decoloración o juntas suaves/polvorientas, evite utilizar demasiada agua para la limpieza.
14. Para controlar la variación de color y minimizar la eflorescencia, pula la superficie enlechada con una estopilla o un trapo de algodón limpio y seco cuando se vea bruma sobre la superficie de la loseta, por lo general entre 1 a 2 horas luego de realizar la lechada. Esto debe remover cualquier resto de agua o lechada de la superficie.
15. Lávese las manos y herramientas con agua limpia y jabonosa mientras la lechada aún se encuentra fresca.
16. Nunca use ácidos limpiar superficies de mármol, losetas vidriadas o lechadas pigmentadas. Si una bruma persistente permanece luego de la limpieza normal, consulte los Boletines técnicos publicados en www.mapei.com o comuníquese con el Departamento de Servicio Técnico de MAPEI.

PROTECCIÓN

- Suministre un lugar de almacenamiento climatizado y seco en el sitio y entregue todos los materiales al menos 24 horas antes de comenzar el trabajo de colocación de las losetas.
- Para duchas de uso residencial y entornos de bañera, restrinja su uso durante 24 y 48 horas después de enlechar. Para cuartos de vapor restrinja su uso 14 días después de enlechar.
- Proteja la instalación contra el congelamiento y la inmersión en el agua por al menos 21 días después de finalizar el enlechado (consulte la TDS del adhesivo o del sistema de fraguado para obtener más detalles).
- Pisos: Evite el tránsito pesado durante al menos 72 horas después de la colocación de la lechada.
- Muros: Proteja la instalación de lechada del impacto, vibración o golpes de martillo en muros adyacentes y opuestos por 14 días después de la instalación de losetas (consulte la TDS del adhesivo o sistema de colocación para obtener mayores detalles).
- Ya que la temperatura y humedad (durante y luego de la instalación de la loseta) afecta el tiempo final de curado de todos los materiales a base de cemento, permita tiempos de curado y protección más prolongados cuando las temperaturas caigan por debajo de los 16°C (60°F) y/o la humedad esté por encima del 70%.

MANTENIMIENTO

- Se recomienda sellar la lechada pero no es obligatorio. Al elegir un sellador, siga las recomendaciones e instrucciones del fabricante de dicho sellador. No requiere sellado. Sin embargo, se puede aplicar un sellador penetrante para lechada, de la familia de selladores *UltraCare*™ de MAPEI, incluyendo el Sellador penetrante Plus para piedras, losetas y lechada, y el

Grupo Ingeniarq, S.R.L.
Tel. 809-526-3253
RNC 130-09158-7
Bani, Rep. Dom

Keracolor U
Unsanded Grout

Clasificación ISO 13007

Código de clasificación	Características de la prueba	Requisitos de clasificación
CG2 (lechada cementicia, mejorada)	Contracción	≤ 0,30% de contracción en 28 días
W (Absorción de agua reducida)	Absorción del agua	≤ 5 g después de 4 horas
A (Alta resistencia a la abrasión)	Resistencia a la abrasión	≤ 1 000 mm³

Especificación ANSI

Método de prueba	Especificación estándar	Resultados de la prueba
ANSI A118.6 – Resistencia a la flexión	2,76 MPa (400 psi) a los 7 días	Entre 2,76 y 6,90 MPa (400 y 1 000 psi) a los 7 días
ANSI A118.6 – Resistencia a la compresión	20,7 MPa (3 000 psi) a los 28 días	Entre 20,7 y 34,5 MPa (3 000 y 5 000 psi) a los 28 días
ANSI A118.6 – Contracción	< 0,03% (1 día) < 0,10% (7 días)	< 0,03% (1 día) < 0,10% (7 días)
ANSI A118.6 – Absorción de agua	< 18% (50% de humedad relativa a inmersión) < 20% (inmersión a seco)	< 18% (50% de humedad relativa a inmersión) < 20% (inmersión a seco)

Conservación y características del producto (antes de mezclar)

Conservación	2 años cuando se almacena en su envase original sin abrir a 23°C (73°F)
Estado físico	Polvo
Colores	Disponible en la paleta de 40 colores de MAPEI, organizados en 5 colecciones de colores. Consulte la tabla de colores para lechadas/masillas de MAPEI. Muestras de fichas de color de lechada están disponible a pedido.

Propiedades aplicación* a 23°C (73°F) y 50% de humedad relativa

Vida útil	Aproximadamente dos horas
Rango de la temperatura de aplicación	10°C y 38°C (50°F y 100°F)
Cura completamente	21 días
COV (Regla #1168 del Distrito de la Calidad del Aire de la Costa Sur de California [SCAQMD por su sigla en inglés])	0 g por L

** Las propiedades de aplicación varían en función de las condiciones de la obra.*

Presentación

Tamaño
Cubo: 0,45 kg (1 libra), sólo en blanco
Bolsa: 2,27 kg (5 libras), sólo Canadá
Bolsa: 4,54 kg (10 libras)
Bolsa: 11,3 kg (25 libras)

Grupo Ingeniarq, S.R.L.
Tel. 809-326-3353
RNC 130-85528-7
Bani, Rep. Dom

MAPEI

Cobertura aproximada del producto*

Por 4,54 kg (10 libras) - Cobertura en m² (pies²).			
Tamaño de la loseta	Ancho de la junta de lechada		
	1,5 mm (1/16")	2,5 mm (3/32")	3 mm (1/8")
25 x 25 x 6 mm (1" x 1" x 1/4")	4,83 (52)	3,16 (34)	2,23 (24)
50 x 50 x 6 mm (2" x 2" x 1/4")	9,66 (104)	6,50 (70)	4,83 (52)
75 x 75 x 6 mm (3" x 3" x 1/4")	14,7 (158)	9,66 (104)	7,25 (78)
75 x 150 x 6 mm (3" x 6" x 1/4")	19,7 (212)	13,0 (140)	9,66 (104)
108 x 108 x 6 mm (4-1/4" x 4-1/4" x 1/4")	20,8 (224)	13,7 (146)	10,4 (112)
150 x 150 x 6 mm (6" x 6" x 1/4")	29,4 (316)	19,5 (210)	14,7 (158)
150 x 150 x 10 mm (6" x 6" x 3/8")	19,7 (212)	13,0 (140)	9,85 (106)
200 x 200 x 10 mm (8" x 8" x 3/8")	26,2 (282)	17,5 (188)	13,0 (140)
300 x 300 x 10 mm (12" x 12" x 3/8")	39,2 (422)	26,2 (282)	19,7 (212)
406 x 406 x 10 mm (16" x 16" x 3/8")	52,6 (566)	34,9 (376)	26,2 (282)
457 x 457 x 10 mm (18" x 18" x 3/8")	58,9 (634)	39,2 (422)	29,4 (316)
457 x 457 x 12 mm (18" x 18" x 1/2")	44,2 (476)	29,5 (318)	22,1 (238)
508 x 508 x 12 mm (20" x 20" x 1/2")	49,2 (530)	32,7 (352)	24,5 (264)
610 x 610 x 12 mm (24" x 24" x 1/2")	59,3 (638)	39,4 (424)	29,5 (318)

Por 11,3 kg (25 libras) - Cobertura en m² (pies²).			
Tamaño de la loseta	Ancho de la junta de lechada		
	1,5 mm (1/16")	2,5 mm (3/32")	3 mm (1/8")
25 x 25 x 6 mm (1" x 1" x 1/4")	12,1 (130)	7,90 (85)	5,57 (60)
50 x 50 x 6 mm (2" x 2" x 1/4")	24,2 (260)	16,3 (175)	12,1 (130)
75 x 75 x 6 mm (3" x 3" x 1/4")	36,7 (395)	24,2 (260)	18,1 (195)
75 x 150 x 6 mm (3" x 6" x 1/4")	49,2 (530)	32,5 (350)	24,2 (260)
108 x 108 x 6 mm (4-1/4" x 4-1/4" x 1/4")	52,0 (560)	34,4 (370)	26,0 (280)
150 x 150 x 6 mm (6" x 6" x 1/4")	73,4 (790)	48,8 (525)	36,7 (395)
150 x 150 x 10 mm (6" x 6" x 3/8")	49,2 (530)	32,5 (350)	24,6 (265)
200 x 200 x 10 mm (8" x 8" x 3/8")	65,5 (705)	43,7 (470)	32,5 (350)
300 x 300 x 10 mm (12" x 12" x 3/8")	98,0 (1 055)	65,5 (705)	49,2 (530)
406 x 406 x 10 mm (16" x 16" x 3/8")	131 (1 415)	87,3 (940)	65,5 (705)
457 x 457 x 10 mm (18" x 18" x 3/8")	147 (1 585)	98,0 (1 055)	73,4 (790)
457 x 457 x 12 mm (18" x 18" x 1/2")	111 (1 190)	73,9 (795)	55,3 (595)
508 x 508 x 12 mm (20" x 20" x 1/2")	123 (1 325)	81,8 (880)	61,3 (660)
610 x 610 x 12 mm (24" x 24" x 1/2")	148 (1 595)	98,5 (1 060)	73,9 (795)

** La cobertura que se muestra es solo un estimado. La cobertura real variará de acuerdo con el tamaño real y el ancho de la loseta, ancho exacto de la junta, condiciones de la obra y métodos de enlechado. Consulte con el Servicio Técnico de MAPEI o use el calculador de lechada en www.mapei.com para la cobertura aproximada que no se muestra aquí.*

Grupo Ingeniarq, S.R.L. Tel. 809-376-3353 RNC 130-55538-7 Bani, Rep. Dom

Keracolor U
Unsanded Grout

Sellador penetrante Plus SB para piedras y losetas de porcelana. Siga las direcciones provistas en la Guía de Mantenimiento *UltraCare*.

- La lechada debe estar completamente curada a los 21 días antes de proceder con la limpieza normal.
- Los productos para lechada de MAPEI se fabrican conforme a los estándares de calidad más estrictos. Para asegurar que la superficie de la loseta permanezca limpia, utilice un limpiador con pH neutro para mantener el piso, y luego enjuague con agua limpia.
- Para mantener la superficie de la loseta no utilice productos químicos fuertes. Antes de llevar a cabo la limpieza, consulte al fabricante del producto limpiador para determinar la compatibilidad, instrucciones de uso y aplicación. Retire o enjuague el residuo de ácido graso de la superficie de la lechada a fin de evitar un posible deterioro de la misma resultado de una exposición prolongada.

Grupo Ingeniarq, S.R.L.
Tel. 809-326-3353
RNC 130-95538-7
Bani, Rep. Dom.

DOCUMENTOS RELACIONADOS

Boletín Técnico: Las causas y la solución de la eflorescencia de la lechada	010309-TBS*
Boletín Técnico: Limpieza de lechada	041101-TBS*
Boletín Técnico: Cómo instalar lechada en condiciones climáticas con altas temperaturas	010404-TBS*
Guía para la solución de problemas en la lechada*	

** En www.mapei.com*

Consulte la Ficha de seguridad para obtener datos específicos relacionados con la salud y seguridad, así como la manipulación del producto.

AVISO LEGAL

El contenido de esta Ficha técnica puede copiarse en otro documento de un proyecto relacionado, pero el documento resultante no debe complementar o remplazar los requerimientos de la Ficha técnica vigente en el momento de la instalación del producto de MAPEI. Para la información más actualizada sobre las Fichas técnicas y la garantía, visite nuestro sitio web www.mapei.com. **CUALQUIER MODIFICACIÓN DE LA REDACCIÓN O LOS REQUERIMIENTOS CONTENIDOS O DERIVADOS DE ESTA FICHA TÉCNICA INVALIDARÁN TODAS LAS GARANTÍAS CONCERNIENTES DE MAPEI.**

Antes de utilizar el producto, el usuario determinará su idoneidad para el uso deseado y éste asume todos los riesgos y las responsabilidades que se vinculen con dicho uso. **NO SE CONSIDERARÁ NINGÚN RECLAMO A MENOS QUE SE HAGA POR ESCRITO EN UN PLAZO DE QUINCE (15) DÍAS A CONTAR DE LA FECHA EN QUE SE DESCUBRIÓ O QUE DE MANERA RAZONABLE SE DEBIÓ HABER DESCUBIERTO.**

Tenemos el orgullo de apoyar a las siguientes organizaciones de la industria:

CTOA ASC TTMAC ACTTM TCNA

MAPEI

Oficina Central de MAPEI para Norteamérica
1144 East Newport Center Drive
Deerfield Beach, Florida 33442
1-888-US-MAPEI (1-888-876-2734) / (954) 246-8888

Servicio técnico
1-800-992-6273 (EE.UU. y Puerto Rico)
1-800-361-9309 (Canadá)

Servicio al cliente
1-800-42-MAPEI (1-800-426-2734)

Servicios en México
0-1-800-MX-MAPEI (0-1-800-696-2734)

Fecha de edición: 27 de septiembre de 2017
PR: 4645 MKT: 17-2243

Para los datos y la información de la garantía BEST-BACKED™ más actuales del producto, visite www.mapei.com.

Derechos Reservados. Impreso en EE.UU. © 2017 MAPEI Corporation.

FORMULARIO ENTREGA DE MUESTRAS

Grupo Ingeniarq

CONSEJO DEL PODER JUDICIAL
Poder Judicial • República Dominicana
Comité de Compras y Licitaciones

CP-CPJ-12-2022

FORMULARIO RECEPCIÓN DE MUESTRAS

Fecha: 10/01/2023

NOMBRE DEL OFERENTE: GRUPO INGENIARQ, S.R.L.

Renglón No.	Código	Descripción	Unidad de medida	Muestra Entregada	Observaciones
-	-	LONA ASFALTICA GRANULADA DE POLIESTER 5KG, COLOR TONOS CLAROS (GRIS)	UD	1	Adjunto Muestra y Ficha Técnica del Producto
-	-	GRANITO NATURAL NEGRO GALAXY	UD	1	Adjunto Muestra y Ficha Técnica del Producto

Firma: _____

Sello

Grupo Ingeniarq, S.R.L.
Tel. 809-326-3253
RNC 130-95538-7
Bani, Rep. Dom

Dra. Dolores Sagrario Féliz de Cochón
ABOGADO NOTARIO PÚBLICO
Mat. 2529
Distrito Nacional

128

CERTIFICACIONES DE RECEPCIÓN DE OBRAS

Grupo Ingeniarq

COOPESUR

Cooperativa Agropecuaria de Ganaderos del Sur, Inc.

YSURA

ACTA DE RECEPCIÓN DE OBRA

Por medio de la presente, Certifico que el contratista **GRUPO INGENIARQ, S.R.L.,** con Registro Nacional de Contribuyente (RNC) No. **1-30-95538-7,** representada por el Sr. José Altagracia Saldaña Encarnación, ha realizado los trabajos que se describen a continuación:

- Construcción de una Nave Industrial en Hormigón Armado y Estructura Metálica que consta de Dos Cuerpos, para Producción y Almacenaje de Leche UHT, con un metraje de 1,586.00 m2 y que está unida a la Nave existente en la Propiedad de COOPESUR.
- Cruce Vehicular.
- Soporte para Tanque de Combustible.
- Piso en Hormigón Armado.
- Sistema Colector para Aguas Pluviales.
- Obras de Arte (Aceras, Contenes, Bordillos, Rampas y Andenes).
- Verja Perimetral (Muros de Block con Viga de Amarre Corona).

En vista de que dichos trabajos cumplen con las especificaciones técnicas establecidas por la **Cooperativa Agropecuaria de Ganaderos del Sur, INC (COOPESUR),** ubicada en el Km 3½, Carretera Sabana Yegua, Los Negros, Proyecto D-1 Ganadero Ysura, Azua, Rep. Dom., recibimos de manera satisfactoria, y en buen estado, la obra **"CONSTRUCCION DE UNA OBRA CIVIL PARA NAVE INDUSTRIAL QUE ALOJA LA PLANTA DE PROCESAMIENTO DE LECHE UHT"**, con una inversión total de **Cuarenta y Tres Millones Novecientos Cincuenta y Seis Mil Ciento Cincuenta Pesos Dominicanos con 65/100 (RD$43,956,150.65).**

Y para que conste a los efectos oportunos, expide el presente en Azua, República Dominicana a los Diecisiete (17) días del mes de Agosto del año Dos Mil Veintiuno (2021).

Atentamente,

Franklin del Villar
Administrador General

COOPERATIVA AGROPECUARIA DE GANADEROS DEL SUR, INC. ADMINISTRACIÓN COOPESUR RNC 430028611

Grupo Ingeniarq, S.R.L. Tel.: 809-326-3353 RNC 130-95538-7 Azua, Rep. Dom

Asociación Banileja de Productores de Mango
(ABAPROMANGO)

Certificado de recepción de Obra

Tras unirse las dos partes en el emplazamiento de las obras, después del reconocimiento de las mismas, se ha comprobado que:

- Los trabajos planificados, se encuentran ejecutados y en buen estado. Los mismos se describen a continuación:

- Terminación de Nave interior y exterior (Violinado, Pañete y Pintura).
- Sistema de agua Potable (incluye Cisterna).
- Sistema de drenaje de agua pluvial (incluye registros filtrantes y destino final).
- Sistema de drenaje sanitario (incluye cámara séptica con sistema de tratamiento).
- Obras de Arte (aceras, contenes, bordillos, rampas y andenes).
- Verja Perimetral (muros de block Violinados y Malla ciclónica con alambre Trinchera).
- Paisajismo
- Trabajos de oficina en Sheetrock y Densglass.

Grupo Ingeniarq, S.R.L. Tel. 809-326-3353 RNC 130-95538-7 Bani, Rep. Dom

La Asociación Banileja de Productores de Mango **(ABAPROMANGO),** recibe a plena conformidad, los trabajos realizados por la Empresa Grupo Ingeniarq S.R.L. con RNC: 1-30-95538-7, en la **construcción de la Planta de Empaque y Tratamiento Hidrotérmico.**

Ninguna de las partes expresa ningún reparo, ni existen puntos pendientes de corrección.

Para que conste a los efectos oportunos, expide el presente en la ciudad de Bani, Provincia Peravia, a los diez **(10)** días del mes de octubre **(10)** del año dos mil diecinueve **(2019).**

Atentamente.

Dr. German Báez Villar
Presidente Interino de ABAPROMANGO

Calle Sombrero, Malanza, próximo a la Zona Franca Bani ABAPROMANGO RNC: 430-07-555-8

Av. Francisco del Rosario Sánchez, S/N°, Local de Inespre, Bani, Provincia Peravia, República Dominicana
Tel. : (809) 954 5536, E-mail: abapromango@gmail.com, RNC: 4-30-07555-8

VICEPRESIDENCIA DE LA REPÚBLICA DOMINICANA
GCPS
GABINETE DE COORDINACIÓN DE POLÍTICAS SOCIALES

"AÑO DE LA INNOVACIÓN Y LA COMPETITIVIDAD"

Santo Domingo, 13 de diciembre de 2019

CERTIFICACIÓN

Señores
Grupo INGENIARQ, SRL.
Sus manos.

Por medio certificamos que el día 12 de diciembre de 2019 nuestro equipo técnico y de ingeniería recibió satisfactoriamente los trabajos que ustedes han realizado en calidad de contratista para el Gabinete de Coordinación de Políticas Sociales, dentro del proyecto Progresando Unidos, subcomponente mejora de viviendas, lotes 4 y 11, el cual incluyó intervenciones para la sustitución de pisos de tierra por pisos de cemento y pintura de todas las paredes interiores y exteriores, según los detalles del contrato CI-OB-001-2018.

El alcance de los trabajos consistió en la sustitución de pisos de tierra por pisos de cemento y la pintura de las paredes interiores y exteriores en seiscientas diecinueve (619) viviendas en comunidades rurales y urbanas de las provincias Azua y San Juan de la Maguana, donde se construyeron un total de veintitrés mil quinientos veinticuatro punto noventa y cinco (23,524.95) metros cuadrados de pisos de hormigón armado pulidos, y se pintaron sesenta y nueve mil trescientos quince punto veintidós (69,315.22) metros cuadrados de paredes interiores y exteriores, con una inversión total de cuarenta y seis millones quinientos dieciocho mil novecientos cincuenta y cinco pesos con treinta y cuatro centavos (RD$46,518,955.34).

En vista de la conclusión de los trabajos, le instruimos a solicitar y entregar en nuestras oficinas la póliza contra vicios ocultos de dichos trabajos. La fecha de inicio de los trabajos fue el **06 de diciembre de 2018** y la recepción final se realizó el **12 de diciembre de 2019**.

Esta certificación se expide a solicitud de la parte interesada en Santo Domingo, Distrito Nacional, República Dominicana, a los diez (13) días del mes de diciembre del año 2019.

Ing. Héctor López Barranco, PMP®
Director
Dirección Interinstitucional de Infraestructura Social
Gabinete de Coordinación de Políticas Sociales

Grupo Ingeniarq, S.R.L.
Tel.: 809-328-3353
RNC 130-95518-7
Bani, Rep. Dom

131

09 de Mayo del 2019
Baní, Provincia Peravia

Señor:

ING. ADOLFO CEDEÑO DE LA ROSA

Director General de Mantenimiento de Infraestructura Escolar MINERD
Av. Máximo Gómez No. 02 esq. Santiago, Santo Domingo, D.N.
En Sus Manos.-

Vía: ING. DOMINGO GUZMAN

Encargado de Supervisión

Distinguido Señor:

Por medio de la presente, Certificamos que la Empresa **GRUPO INGENIARQ S.R.L.** con Registro Nacional del Contribuyente (RNC) No. 1-30-95538-7 ha concluido de manera satisfactoria los siguientes trabajos:

- Reparación:
  - Plomería
  - Electricidad
  - Remozamiento de Pintura
- Construcción:
  - Verja Perimetral en Muro de Bloques Violinados en ambas caras, Columna y Viga de Hormigón armado
  - Aceras
  - Plaza Cívica
  - Paisajismo

Dichos trabajos fueron realizados en el Centro Educativo Villa Güera localizado en la Regional 03 Distrito 04 de la Provincia Peravia. los mismos se encuentran dentro del alcance del Contrato No. 12273 d/f 02/11/2019. Por lo que descargamos de toda responsabilidad a dicha empresa.

Atentamente,

LIC. WILLY DARÍO TEJEDA AMADOR
Director Centro Educativo Villa Güera

Grupo Ingeniarq, S.R.L.
Tel.: 809-326-3353
RNC 130-95538-7
Baní, Rep. Dom

132

09 de Mayo del 2019
Bani, Prov. Peravia.

Señor:
ING. ADOLFO CEDEÑO DE LA ROSA
Director General de Mantenimiento de Infraestructura Escolar MINERD
Av. Máximo Gómez No. 02 Esq. Santiago
Santo Domingo, D. N.
En sus manos.-

Vía: ING. DOMINGO GUZMAN
Encargado de Supervisión

Distinguido señor:

Por medio de la presente certificamos que la empresa **GRUPO INGENIARQ S.R.L.** con registro Nacional del Contribuyente (RNC) No. 1-30-95538-7 ha concluido de manera satisfactoria los siguientes trabajos:

Preparación:

- Plomería
- Electricidad
- Remozamiento de pintura

Construcción:

- Verja perimetral en muro de bloques violinados en ambas caras, columnas y viga de hormigón armado.
- Aceras
- Plaza cívica
- Paisajismo

Dichos trabajos fueron realizados en el Centro Educativo Prof. Rafael Ant. Figuereo localizado en la Regional 03 Distrito 05 de la Prov. Peravia. Los mismos se encuentran dentro del alcance del contrato No. 12273 d/f 02/11/2019, por lo que descargamos de toda responsabilidad a dicha empresa.

Atentamente,

Evangelina Castro
Directora del Centro Educativo

Grupo Ingeniarq, S.R.L.
Tel.: 809-326-3353
RNC 130-95538-7
Bani, Rep. Dom

133

Distrito Educativo 03-04 Bani
"Dirección de evaluación y control de calidad a la educación

Escuela Aquiles Cabral Billini

"Año de la Innovación y la competitividad"

Bani, Provincia Peravia, RD.
25 de Mayo del 2019

Señor:
ING. ADOLFO CEDEÑO DE LA ROSA
Director General de Mantenimiento de Infraestructura Escolar MINERD.
Av. Máximo Gómez No. 02 esq. Santiago, Santo Domingo, D.N.
En sus Manos.

Via: ING. DOMINGO GUZMAN
Encargando de Supervisión

Distinguido Señor:

Por medio de la presente, Certificamos que la Empresa GRUPO INGENIARQ S.R.L. con Registro Nacional del Contribuyente (RNC) No. 1-30-95538-7, ha concluido de manera satisfactoria los siguientes trabajos:

Construcción y Reparación:
* Plomería: General
*Cierres: (puertas y ventanas)
* Electricidad: General
* Remozamiento de pintura: General

Cambios Pisos parciales (salón Actos, Dirección, Aula Inicial, Espacio de Aprendizaje.
* Brillados pisos General
* Verja Perimetral: (Aula Inicial, parqueo y cancha)
* Alambré Trinchera
* Aceras
* Plaza Cívica
* Cancha: y grada (Intervención general e iluminación
* Impermeabilización general.
* Parqueo H.A. (Profesores)

Dichos trabajos fueron realizados en el Centro Educativo Aquiles Cabral Billini localizado en la Regional 03 Distrito 04 de la Provincia Peravia. Los mismos se encuentran dentro del alcance del Contrato No. 12273 d/f 02/11/2019, Por lo que descargamos de toda responsabilidad a dicha empresa. * Parques H.A (profesores)

Atentamente,

Rosa Elizabeth Asunción Pimentel

Directora Centro Educativo

Grupo Ingeniarq, S.R.L.
Tel. 809-326-3353
RNC 130-95538-7
Bani, Rep. Dom

134

"CERTIFICACIÓN"

Por este medio hacemos constar que la compañía de ***GRUPO INGENIARQ,*** *con RNC:* ***130-95538-7****, quienes concluyeron satisfactoriamente los trabajos de* ***Construcción de bases para Soporte de Generador Eléctrico en las localidades de Puerto Plata II, San Pedro I, Loma Alta (Santo Cerro), según proceso ETED-CCC-MYPIMES-2019-079****, recibidos de manera satisfactoria el* ***28 de febrero, 2020.****, como servicios contratados por nuestra* ***EMPRESA DE TRANSMISIÓN ELECTRICA DOMINICANA (ETED).***

Solicitud expedida de la parte interesada, dada en Santo Domingo, Distrito Nacional, Capital de La Republica dominicana, a los Treinta (30) días del mes de octubre del Año Dos Mil Veinte (2020).

Atentamente;

Ing. Michelle Pichardo
Coordinadora de Servicios Generales, ETED.

RR/kc. -

Grupo Ingeniarq, S.R.L.
Tel.: 809-326-7353
RNC 130-95538-7
Bani, Rep. Dom

CONSTRUCTORA ILM, S.R.L

Calle Olegario Tenares #16, Los Restauradores, Santo Domingo, D.N., Rep. Dom.
RNC 1-31-19991-7, Telf. 829-878-4444

CERTIFICADO DE RECEPCIÓN FINAL

Por medio de la presente, certificamos que la empresa **GRUPO INGENIARQ, S.R.L.,** con Registro Nacional de Contribuyente (RNC) No. **1-30-95538-7,** ha concluido de manera satisfactoria los trabajos para la **"CONSTRUCCIÓN DE EDIFICIO RESIDENCIAL SINAÍ",** ubicado en la Calle Olegario Tenares No. 16, Los Restauradores, Distrito Nacional, cumpliendo con las especificaciones técnicas y sísmicas establecidas.

El **Alcance de los Trabajos** consistió en la Construcción de un Edificio Habitacional Aporticado de 5 Niveles, 9 Apartamentos incluyendo 2 Pent-house y el Primer Nivel de Parqueos. Dicha Edificación consta con Apartamentos de entre 80 y 180 m2 de Construcción, Parqueos de Hormigón Armado Techados con Plafón PVC Machihembrado, Lobby, Pergolado en Área Común con BBQ en Azotea, Cisterna de 12,000 galones, Pozo Tubular de Agua Potable, Sistema de Drenaje en General, Cámara Séptica con Sistema de Tratamiento, Sistema de Seguridad (Cámara e Intercom), Gas Común, Jardinería Exterior, Jardinería Interior en Azotea y Áreas Comunes y Escalera de Emergencia.

Cada Apartamento contiene Dos o Tres Habitaciones, Sala, Comedor, Cocina con Tope de Granito Natural, Baños (Lavamanos y Sanitarios Sadosa Standard, Grifería Teka, Mamparas de Cristal Vidrio 3/8 Templado), Balcones, Pisos de Porcelanato 60 x 60 doble carga, Puertas en Maderas Preciosa Andiroba con Jambas a ambos lados, Ventanas P92 Corredizas, Revestimientos de Cocina y Baño en Cerámica Española, Plafones de Sheetrock en Techos, Instalaciones Sanitarias e Instalaciones Eléctricas (Accesorios Eléctricos Bticino Matix, Alambres THHN USA, Calentador de Línea, Luces LED cálidas).

La fecha de inicio de los trabajos fue el **27 de Enero del 2016** y la recepción final se realizó el **06 de Abril del 2018** y contó con una inversión total de **Cuarenta y Ocho Millones Ochocientos Treinta y Cuatro Mil Trescientos Cuarenta y Siete Pesos Dominicanos con 37/100 (RD$48,834,347.37)**

La presente certificación se expide a solicitud de la parte interesada en Santo Domingo, Distrito Nacional, a los dieciocho (18) días del mes de Abril del año Dos Mil Veintidós (2022).

Ing. Joaquín Alberto Melo Villar
Gerente General

Grupo Ingeniarq, S.R.L. Tel. 809-326-3353 RNC 130-95538-7 Sani, Rep. Dom

Constructora Ingeniarq Lara Melo S.R.L. Distrito Nacional

136

República Dominicana
Consejo del Poder Judicial
Dirección General de Administración y Carrera Judicial
Dirección Administrativa
Dirección de Infraestructura Física

CERTIFICADO DE RECEPCION FINAL

Fecha: **18/Enero/2021**

Nombre del Proyecto:

READECUACION ÁREA DE RECEPCIÓN DE DOCUMENTOS DEL PALACIO DE JUSTICIA DE SAN JUAN DE LA MAGUANA

Orden de Compra No.: **OC00029236**

Empresa Contratada: **GRUPO INGENIARQ, S. R. L. (RNC 130955387)**

Monto Contratado **RD$: 1,810,550.73**

Monto Ejecutado **RD$: 1,504,829.53**

Descripción y/o Alcance de los Trabajos:

Desmonte de puerta existente, Pintura y mantenimiento de puerta similar a la existente, cierre y aperturas de huecos de puertas, desmonte de plafón, demolición y bote de pisos en baño, suministro e instalación de muros en sheetrock con inclusión acústica, suministro e instalación de plafón vinil yeso, suministro e instalación de plafón en yeso, suministro e instalación de división en vidrio templado en aluminio P40 sobre counter,suministro e instalación de división en vidrio de 3/8 en aluminio P40 de división de posiciones, suministro e instalación de AA Split invierte con eficiencia 16,suministro e instalación de lámparas 2 x 2 parabólica tipo Led, suministro e instalación de tomacorriente, interruptor y data, suministro e instalación de acometida para data, suministro e instalación zócalos en pandereta de Sherlock ,suministro y aplicación de pintura satinada, suministro y colocación de placa de aluminio en acero inoxidable, suministro y colocación de cajas de documentos, suministro y colocación de bolas circulares de circulación no refractaria.

Localización: ***Calle Pelayo NO. 4, Provincia, San Juan de la Maguana***

Los abajo firmantes constituidos en Comisión procedimos hacer la inspección de los trabajos, ejecutados por la empresa citada y pudimos establecer lo siguiente: ***Los Trabajos fueron ejecutados satisfactoriamente***.

Hecho firmado en el ***Distrito Nacional,*** hoy día ***18*** del mes de enero del año dos mil Veintiuno ***(2021).***

Ing. Librado Tejeda
Ing. Supervisor del CPJ
Dirección de Infraestructura Física

Grupo Ingeniarq, S.R.L.
Tel. 809-326-3353
RNC 130-55338-1
Bani, Rep. Dom

PODER JUDICIAL | REPÚBLICA DOMINICANA
Oscar E. Ozuna Bodden
Johanna Segura Jaquez
Edgar I. De La Rosa Ogando
La integridad de este documento puede ser verificada en el siguiente enlace:
http://firma.poderjudicial.gob.do/inbox/app/poderjudicial/v/0STK-BNKV-DIGS-1DEE

PODER JUDICIAL
REPÚBLICA DOMINICANA

República Dominicana
Consejo del Poder Judicial
Dirección General de Administración y Carrera Judicial
Dirección Administrativa
Dirección de Infraestructura
Unidad de Obras

CERTIFICADO DE RECEPCION FINAL

Fecha: **22 Marzo de 2021**

Nombre del Proyecto:

Adecuación de espacios para la instalación de la recepción de documentos del Palacio de Justicia Puerto Plata

Orden de Compra No.: **OC00029496**

Empresa Contratada: **Grupo Ingeniarq S.R.L (RNC 130955387)**

Monto Contratado **RD$: 1,868,713.52**

Monto Ejecutado **RD$: 1,291,591.82**

Descripción y/o Alcance de los Trabajos:

Instalaciones de Sheet-rock, plafones, lámparas 2x2, tubos led, topes de granito, estructuras de hierro para soporte de topes de granito, zócalos de mármol, brillado de piso de mármol, aplicación de pintura, mantenimiento de puertas de madera, instalaciones de fascia de sheetrock, instalación de ojos de buey, toma corrientes y salidas de data, divisiones de aluminio y vidrio templado.

Localización: Palacio de Justicia de Puerto Plata.

Los abajo firmantes constituidos en Comisión procedimos hacer la inspección de los trabajos, ejecutados por la empresa citada y pudimos establecer lo siguiente: ***Los Trabajos fueron ejecutados satisfactoriamente***,

Hecho firmado en el ***Distrito Nacional***, hoy día ***22*** del mes de ***Marzo*** del año dos mil Veintiuno ***(2021).***

Ing. Supervisor del CPJ
Dirección de Infraestructura Física

Grupo Ingeniarq S.R.L. Tel. 809-326-2353 RNC 130-95538-1 Bani, Rep. Dom

PODER JUDICIAL | REPÚBLICA DOMINICANA
Oscar E. Ozuna Bodden
Edgar I. De La Rosa Ogando
La integridad de este documento puede ser verificada en el siguiente enlace:
https://firma.poderjudicial.gob.do/inbox/app/poderjudicial/v/Q6AQ-2GBV-K932-QLVD

PODER JUDICIAL
REPÚBLICA DOMINICANA

República Dominicana
Consejo del Poder Judicial
Dirección General de Administración y Carrera Judicial
Dirección Administrativa
Dirección de Infraestructura
Unidad de Obras

CERTIFICADO DE RECEPCION FINAL

Fecha: **27/Julio/2021**

Nombre del Proyecto:

ADECUACIÓN RECEPCIÓN DE DOCUMENTOS PALACIO DE JUSTICIA DE LA ROMANA

Orden de Compra No.: **OC00029590**

Empresa Contratada: **GRUPO INGENIARQ, SRL. (RNC 130-955387)**

Monto Contratado **RD$:1,492,560.27**

Monto Ejecutado **RD$:544,968.21**

Descripción y/o Alcance de los Trabajos:

Apertura de Hueco para puerta de empleados (Incluye terminación), Suministro e instalación de muros en sheetrock (Incluye estructura calibre 22), Suministro e Instalación de fascia (falso techo) en Sheetrock reforzado con madera (Incluye estructura calibre 22), Suministro e instalación de salidas de data, Interruptores, tomacorrientes, ojos de buey led, Suministro e Instalación de Lámparas para luminarias Led 2"x 4" de plafón parabólicas con tubos, Suministro y aplicación de pintura, Suministro e instalación de puerta de caoba, Suministro e instalación de base en tubos y angulares. tope de granito, bote y traslado de escombros.

Localización: ***1er y 2do nivel, Palacio de Justicia de La Romana.***

Los abajo firmantes constituidos en Comisión procedimos hacer la inspección de los trabajos, realizados por la empresa citada y pudimos establecer lo siguiente: ***Los Trabajos fueron ejecutados satisfactoriamente,***

Hecho firmado en el ***Distrito Nacional,*** hoy día ***27*** del mes de ***julio*** del año dos mil Veintiuno ***(2021).***

Ingeniarq, S.R.L. Tel.: 809-328-3353 RNC 130-95538-7 Dom. Rep. Dom.

PODER JUDICIAL | REPÚBLICA DOMINICANA
Melvin Hernandez Mendez
Oscar E. Ozuna Bodden
Johanna Segura Jaquez
Edgar I. De La Rosa Ogando
La integridad de este documento puede ser verificada en el siguiente enlace:
https://firma.poderjudicial.gob.do/inbox/app/poderjudicial/v/356B-LK2O-SN1D-BWOU

PRESIDENCIA DE LA
REPÚBLICA DOMINICANA

Gabinete de Política Social

Santo Domingo, D.N.
15 de Julio del 2021

DIGS-0271-2021

ACTA DE RECEPCION DE LAS OBRAS

Certifico que el contratista **Grupo Ingeniarq, SRL**, RNC No. **1-30-95538-7,** representada por el Sr. Jose Altagracia Saldaña, ha realizado el **Contrato de Obra No, CI-OB-003-2020,** Lote # 31, (214 viviendas) en la de Azua, para el proyecto de cambio de piso de tierra por cemento, dentro de contrato de préstamos BM-8479-DO del Banco Mundial, por un valor de **RDS 13,350,481.36** del cual se ejecutó un 95% con lo se dio por finalizado el contrato.

En vista de que los trabajos realizados cumplen con las especificaciones técnicas, establecidas el Gabinete Social de la Presidencia recibe satisfactoriamente la obra el día 28 de junio del 2021, firmando la presente acta en señal de conformidad.

Esta certificación se expide a solicitud de la parte interesa en Santo Domingo, Distrito Nacional, República Dominica, a los 28 días del mes de Junio del 2021.

Ing. Juan Carlos Domínguez
Encargado Regional de Supervisión

Ing. Carlos Ascuasiati
Coordinador Infraestructura

JD/CA/jg

Gabinete de Política Social
UNIDAD DE INFRAESTRUCTURA

Grupo Ingeniarq, S.R.L.
Tel. 809-326-3353
RNC 130-95538-7
Azua, Rep. Dom.

GOBIERNO DE LA REPÚBLICA DOMINICANA

INVI

INSTITUTO NACIONAL DE LA VIVIENDA
DIRECCION DE CONSTRUCCION & PROYECTOS

Santo Domingo, D.N.
02 de Noviembre de 2021

ACTA DE RECEPCION DEFINITIVA DE OBRAS

INICIO DE TRABAJO: ENERO 2021

LUGAR: PERAVIA

PROVINCIA: PERAVIA

PROYECTO: DOMINICANA SE RECONSTRUYE LOTE 5

DESCRIPCION DEL PROYECTO: MEJORAMIENTO DE 303 VIVIENDAS: 15,437.94 M² DE PISOS, 23,746.63 M² DE TECHO Y 41,652.47 M² DE PINTURA

No. CONTRATO: INVI/OB/PEUR/005/2020

FICHA: CBE00288

NOMBRE CONTRATISTA FIRMA: GRUPO INGENIARQ, S.R.L./ING. JOSE SALDAÑA E.

FECHA RECEPCION DEFINITIVA: NOVIEMBRE 2021

LOS ABAJOS FIRMANTES EN REPRESENTACION DEL **INSTITUTO NACIONAL DE LA VIVIENDA (INVI),** Y EN PRESENCIA DEL (LA) CONTRATISTA, HEMOS EXAMINADO Y VERIFICADO LA OBRA, ENCONTRANDO QUE LA MISMA SE AJUSTA A LAS CONDICIONES DE TERMINACION Y FUNCIONAMIENTO REQUERIDAS Y PUEDE SER **RECIBIDA DEFINITIVAMENTE,** HABIENDO SIDO ATENDIDAS TODAS LAS OBSERVACIONES EFECTUADAS DESDE LAS PRE-RECEPCION A LA FECHA.

OBSERVACIONES _____

ARQ. NICOLAS MARTE
COORDINADOR

ING. JOSE SALDAÑA ENCARNACION
CONTRATISTA

ING. ROSIVANNA RUIZ
DIRECTORA DE CONST. Y PROY.

ING. MANUEL A. MATOS DE LA R.
ENC. DIV. CUBICACIONES

GOBIERNO DE LA REPÚBLICA DOMINICANA

INVI

INSTITUTO NACIONAL DE LA VIVIENDA

DIRECCION DE CONSTRUCCION & PROYECTOS

ACTA DE RECEPCION DEFINITIVA DE OBRAS

INICIO DE TRABAJO: FEBRERO 2021

LUGAR: BOQUERON, HATA NUEVO CORTES , LAS YAYITAS, KM15, KM13,LAS LOMAS, LA BOMBITA

PROVINCIA: AZUA

PROYECTO: DOMINICANA SE RECONSTRUYE LOTE 2

DESCRIPCION DEL PROYECTO: MEJORAMIENTO DE 358 VIVIENDAS: 14,014.83 M² DE PISOS; 22,115.97 M² DE TECHO Y 55,209.43 M² DE PINTURA

No. CONTRATO: INVI/OB/PEUR/0002/2020

FICHA: CBE00285

NOMBRE CONTRATISTA FIRMA: GRUPO INGENIARQ, SRL / JOSE ALTAGRACIA SALDAÑA ENCARNACION

FECHA RECEPCION DEFINITIVA: NOVIEMBRE 2021

OBSERVACIONES: Además se realizo la construcción completa de 4 viviendas en conjunto con el departamento de acción rápida.

LOS ABAJOS FIRMANTES EN REPRESENTACION DEL **INSTITUTO NACIONAL DE LA VIVIENDA (INVI),** Y EN PRESENCIA DEL (LA) CONTRATISTA, HEMOS EXAMINADO Y VERIFICADO LA OBRA, ENCONTRANDO QUE LA MISMA SE AJUSTA A LAS CONDICIONES DE TERMINACION Y FUNCIONAMIENTO REQUERIDAS Y PUEDE SER **RECIBIDA DEFINITIVAMENTE,** HABIENDO SIDO ATENDIDAS TODAS LAS OBSERVACIONES EFECTUADAS DESDE LAS PRE-RECEPCION A LA FECHA.

Ing. Angel Tomas Beltre Nuñez
COORDINADOR

Ing. Jose Altagracia Saldaña Encarnacion
CONTRATISTA

Ing. Rosivanna Ruiz
DIRECTORA DE CONST. Y PROY.

Ing. Manuel Alfredo Matos de la Rosa
ENC. DIV. CUBICACIONES

INSTITUTO NACIONAL DE AGUAS POTABLE Y LCANTARILLADOS
INAPA
DIRECCIÓN DE SUPERVISIÓN Y FISCALIZACIÓN DE OBRAS

19 de enero 2021

CARTA DE RECEPCIÓN FINAL

Construcción Protección de tubería aducción 48" H.D. del Acueducto Múltiple de Peravia en la zona de Pescadería, Construcción de parque en la comunidad de Los Roches y Corrección de Avería.
Provincia: Peravia

Se emite la presente constancia de que en el recorrido realizado por la Comisión para la Recepción de la obra **Construcción Protección de tubería aducción 48" H.D. del Acueducto Múltiple de Peravia en la zona de Pescadería, Construcción de parque en la comunidad de Los Roches y Corrección de Avería** en fecha 07 enero del 2021, informa que los trabajos fueron recibidos cumpliendo con las normas establecidas por esta institución y conforme al contrato No. 003-2019 bajo la responsabilidad de GRUPO INGENIARQ, S.R.L, Por lo cual se procede a dar como recibida la referida obra.

Atentamente,

ING. MIGUEL MATOS GOMEZ
Director Supervisión y Fiscalización de Obra

ING. LUIS JOSE POPA PERALTA
Director de Operaciones

144

GOBIERNO DE LA
REPÚBLICA DOMINICANA

EDUCACIÓN

DIRECCION GENERAL DE MANTENIMIENTO E INFRAESTRUCTURA ESCOLAR
UNIDAD DE FISCALIZACIÓN DEL PROGRAMA NACIONAL DE EDIFICACIONES ESCOLARES

Santo Domingo, D.N.
04 de abril del 2022

UF-PNEE#449-2022

A QUIEN PUEDA INTERESAR

Asunto: **CERTIFICACION**

Carta de Recepción Definitiva de Obra

De acuerdo a la Certificación de Inspección y Recepción de Obras emitida por esta Unidad de Fiscalización de fecha 26-junio-2015 y que reposan en nuestros archivos, se encuentra avalado que la empresa Contratista **GRUPO INGENIARQ, SRL**, RNC No. 1-30-95538-7, atendió las observaciones indicadas en las Evaluaciones de Ejecución de Obra y Control de Calidad, correspondiente a la construcción del Plantel Educativo **"Básica Las Colinas"**, localizado en Baní, Provincia Peravia, del 3er. Sorteo de Obras, cumpliendo así con los requisitos técnicos y de terminación.

Sin otro particular, le saluda

Muy Atentamente,

ARTURO RAFAEL GARCIA REYNOSO
Coordinador General Unidad de Fiscalización
Programa Nacional de Edificaciones Escolares

AG/yc

MINISTERIO DE EDUCACION
Unidad Fiscalizadora del Programa Nacional de Edificaciones Escolares
"Año de la Atención a la Primera Infancia"

Informe de Cubicacion de cierre

Nombre de Proyecto	Basica Las Colinas	Fecha de la Visita	26/06/2015
Ubicación del Proyecto	Prov. Peravia	No. Sorteo	3ER.
Nombre del Contratista	Grupo Ingeniara / Ing. Jose Saldaña.	Institucion Supervisora	MOPC
Fiscalizadores	Ing. Henry De Leon	Conaris M. Silvestre	Ing. Julio Cesar Nero

DATOS DE EDIFICACIONES

Descripción	Observaciones	Terminación
Módulos de Aulas Estándar		BUENA
Modulo de Aulas Inicial		BUENA
Comedor / Cocina		BUENA
Área Deportiva		BUENA
Áreas Estatica		BUENA
Área Cívica		BUENA
Asta Bandera (Base y Tapa)		BUENA
Tarja en Bronce		BUENA
Cisterna / Caseta de Bomba		BUENA
Tinaco		BUENA
Llaves de Jardín		BUENA
Trampa de Grasa		BUENA
Registros (C.I.)		BUENA
Carpeta asfáltica 3 mm en frentes		BUENA
Cámaras Sépticas		BUENA
Verja Perimetral		BUENA

DATOS ESPECIFICOS

DESCRIPCION	MODULO DE AULAS B1			
	ACEPTADO	REPARAR O CAMBIAR	RECHAZADO	OBSERVACIONES
Puertas en General	√			
Puertas en Cab. De Baños	√			
Ventanas en General	√			
Protectores	√			
Calidad del Pañete	√			
Calidad de la Pintura	√			
Revestimiento de Cerámica	√			
Plafón en Baños	√			
Pisos y Zócalos	√			

DATOS ESPECIFICOS

DESCRIPCION	MODULO DE AULAS B2			
	ACEPTADO	REPARAR O CAMBIAR	RECHAZADO	OBSERVACIONES
Puertas en General	√			
Puertas en Cab. De Baños	√			
Ventanas en General	√			
Protectores	√			
Calidad del Pañete	√			
Calidad de la Pintura	√			
Revestimiento de Cerámica	√			
Plafón en Baños	√			
Pisos y Zócalos	√			

DESCRIPCION	MODULO DE AULAS B3			
	ACEPTADO	REPARAR O CAMBIAR	RECHAZADO	OBSERVACIONES
Puertas en General	√			
Puertas en Cab. De Baños	√			
Ventanas en General	√			
Protectores	√			
Calidad del Pañete	√			
Calidad de la Pintura	√			
Revestimiento de Cerámica	√			
Plafón en Baños	√			
Pisos y Zócalos	√			

DESCRIPCION	MODULO DE AULA INICIAL			
	ACEPTADO	REPARAR O CAMBIAR	RECHAZADO	OBSERVACIONES
Puertas en General	√			
Puertas en Cab. De Baños	√			
Ventanas en General	√			
Protectores	√			
Calidad del Pañete	√			
Calidad de la Pintura	√			
Revestimiento de Cerámica	√			
Closets y Trameños Interno	√			
Pisos y Zócalos	√			

MINISTERIO DE EDUCACION
Departamento de Fiscalización de la UF-PNEE
RECIBIDO POR: Leonora Rodriguez
FECHA: 5/agosto/2015
HORA: 9:36am

Grupo Ingeniara, S.R.L.
Tel. 809-326-3353
RNC 130-95538-7
R. Rep. Dom.

DESCRIPCION	COMEDOR / COCINA			
	ACEPTADO	REPARAR O CAMBIAR	RECHAZADO	OBSERVACIONES
Puertas en General	√			
Ventanas en General	√			
Protectores	√			
Calidad del Pañete	√			
Calidad de la Pintura	√			
Revestimiento Mezclo	√			
Pisos y Zócalos	√			

DESCRIPCION	BAÑOS			
	ACEPTADO	REPARAR O CAMBIAR	RECHAZADO	OBSERVACIONES
Puertas en Cubículos	√			
Ventanas	√			
Protectores	√			
Calidad del Pañete	√			
Calidad de la Pintura	√			
Revestimiento de Cerámica	√			
Instalación de Lavamanos	√			
Instalación de Inodoros	√			
Instalación de Orinales	√			
Desagüe	√			
Vertedero	√			

DATOS DESCRIPTIVOS

Modulo de Aulas	Tres Modulo de dos niveles. Modulo 01. Primer nivel: Area administrativo + Baño de Dirc. + Salon de Profesores + Salon Multiuso + baño + escalera. Segundo nivel: 4 aulas + baño + escalera. Tercer Nivel: Caja de escalera. Modulo 02. Primer Nivel: Tres aulas + Biblioteca + baño + escalera. Segundo Nivel: 4 aulas + baño + escalera. Tercer Nivel: Caja de escalera. Bloque 03. Primer Nivel: 4 aula + baño + escalera. Segundo Nivel: 4 aulas + Baño + escalera. Tercer Nivel: Caja de Escalera.
Comedor	
Área Deportiva	Dos cancha.
Área Exterior	Terminada.
Instalaciones Sanitarias	Terminada.

INSTALACIONES ELECTRICAS

Luminarias en Espacios	Terminada.	**Postes / Lámparas**	Terminada.
Terminales y Tomacorrientes	Terminada.	**Bomba de Agua**	Terminada.
Paneles Distribución	Terminada.	**Transformador**	Estaba Instalado

Grupo Ingeniarq, Jose Saldaña
Contratista

Ing. Rafael Pichardo
Enc. Fiscalización MINERD

Ing. Melvis Ramirez
Supervisor MOPC

Grupo Ingeniarq, S.R.L.
Tel. 809-326-3353
RNC 130-95538-7
Bani, Rep. Dom

CONSORCIO
ACCIONA AGUA – ABI-KARRAM MORILLA,
INGENIEROS ARQUITECTOS

CONTRATO/RFP: **OT-0149.2015-INGENIAQ-050-RFP-050-REGISTROS** DE FECHA **14-08-2015**, FIRMADO ENTRE EL **CONSORCIO ACCIONA AGUA – ABI-KARRAM MORILLA, INGENIEROS ARQUITECTOS**, Y LA EMPRESA **GRUPO INGENIARQ S.R.L.**

Certificado de recepción de obra

Tras reunirse las dos partes en el emplazamiento de las obras, y después del reconocimiento de las mismas, se ha comprobado que:

- Los Trabajos que forman parte del alcance del Contrato suscrito entre las Partes se encuentran ejecutados y en buen estado.
- Ningunas de las Partes expresa ningún reparo ni existen puntos pendientes de corrección.

El Consorcio Acciona Agua - Abi-Karram Morilla, Ingenieros Arquitectos, **recibe a plena conformidad** los Trabajos de "**OBRAS CIVILES PARA LA CONSTRUCCIÓN DE REGISTROS E INSTALACIÓN DE VÁLVULAS DE AIRE Y DESAGÜES EN LA LÍNEA DE ADUCCIÓN Y LAS LÍNEAS DE CONDUCCIÓN DE CRUCE DE PIZARRETE-BANI, DERIVACIÓN A PIZARRETE, CRUCE DE PIZARRETE A NIZAO Y BANI-GÜERA**" ejecutados por la empresa GRUPO INGENIARQ S.R.L, según alcance del contrato suscrito entre las partes, número **OT-0149.2015-INGENIAQ-050-RFP-050-REGISTROS**, de fecha catorce (14) de agosto del año dos mil quince (2015) y sus posteriores Órdenes de Cambio, correspondiente a RFP número 050-RFP-050-REGISTROS PREFABRICADOS FASE I.

Y para que conste a los efectos oportunos, expide el presente en Paya, Provincia de Peravia, República Dominicana, a los diez (10) días del mes de octubre del año dos mil diecisiete(2017).

Por el Consorcio Acciona Agua - Abi-Karram Morilla,

David Huertas Lozano
Gerente de Proyecto

Oficinas de Obra:
Carretera Sánchez, Kilómetro 6, Dirección Baní – Santo Domingo, Los Mercaditos, Paya, Provincia de Peravia, República Dominicana
Tel. +1 (809) 549.7410 Fax. +1 (809) 549.7410

Carmen Perera Martin
Superintendente de Construcción Adjunta

Oficinas en Santo Domingo:
Calle Paseo De Los Locutores 6, Edificio Gonza Dominicana Center, Local 203, Ensanche Piantini, Santo Domingo, D.N. República Dominicana

Grupo Ingeniarq, S.R.L. Tel. 809-326-3353 RNC 130-05536-1 Baní, Rep. Dom.

148

CONSORCIO
ACCIONA AGUA – ABI-KARRAM MORILLA,
INGENIEROS ARQUITECTOS

CONTRATO/RFP: **OT-2016-0193-INGENIARQ -CRUCES Y REGISTROS EN LC-BS-2** DE FECHA **01-05-2016**, FIRMADO ENTRE EL **CONSORCIO ACCIONA AGUA – ABI-KARRAM MORILLA, INGENIEROS ARQUITECTOS**, Y LA EMPRESA **GRUPO INGENIARQ S.R.L.**

Certificado de recepción de obra

Tras reunirse las dos partes en el emplazamiento de las obras, y después del reconocimiento de las mismas, se ha comprobado que:

- Los Trabajos que forman parte del alcance del Contrato suscrito entre las Partes se encuentran ejecutados y en buen estado.
- Ningunas de las Partes expresa ningún reparo ni existen puntos pendientes de corrección.

El Consorcio Acciona Agua - Abi-Karram Morilla, Ingenieros Arquitectos, recibe a plena **conformidad** los Trabajos de **"OBRAS CIVILES PARA LA INSTALACIÓN DE LOS CRUCES DE ACERO EN LAS LÍNEAS DE CONDUCCIÓN, CON DIÁMETROS DESDE 500MM HASTA 150MM"** ejecutados por la empresa GRUPO INGENIARQ S.R.L, según alcance del contrato suscrito entre las partes, número **OT-2016-0193-INGENIARQ-CRUCES Y REGISTROS EN LC-BS-2**, de fecha uno (1) de mayo del año dos mil dieciséis (2016) y sus posteriores Órdenes de Cambio, correspondiente a RFP número FP-012B- CRUCES DE ACERO DE 500 A 150 mm.

Y para que conste a los efectos oportunos, expide el presente en Paya, Provincia de Peravia, República Dominicana, a los quince (15) días del mes de marzo del año dos mil diecisiete(2017).

Por el Consorcio Acciona Agua - Abi-Karram Morilla,

David Huertas Lozano
Gerente de Proyecto

Consorcio Acciona Agua Amina
RNC: 130 760 748
Paseo de Los Locutores #6,
Edificio Gloria Dominican Center, Local 203,
Ensanche Piantini,
Santo Domingo, D.N.

Carmen Perera Martin
Superintendente de Construcción Adjunta

Oficinas de Obra:
Carretera Sánchez, Kilómetro 6, Dirección Bani, D.N. Santo Domingo, Los Mercadillos, Paya, Provincia de Peravia, República Dominicana.
Tel. +1 (809) 549.7410 Fax. +1 (809) 549.7410

Oficinas en Santo Domingo:
Calle Paseo De Los Locutores 6, Edificio Gloria, Dominican Center, Local 203, Ensanche Piantini, Santo Domingo, D.N. República Dominicana.

Grupo Ingeniarq, S.R.L. Tel.: 809-326-3353 RNC 130-95536-7 Bani, Rep. Dom.

149

Santo Domingo, República Dominicana, a 1 de Diciembre de 2016.

A quien pueda interesar:

ACCIONA AGUA S.A. certifica que la empresa **GRUPO INGENIARQ S.A.** ha participado como subcontratista en el proyecto de **"Construcción y Puesta en Marcha del Acueducto Múltiple de Peravia"**, realizando de forma totalmente satisfactoria los trabajos de obra civil que se le han contratado.

D. L.L.H.

David Huertas Lozano.

Gerente de Proyecto.

Grupo Ingeniarq, S.R.L.
Tel.: 809-326-3353
RNC 130-05539-7
Sant. Rep. Dom.

República Dominicana
Consejo del Poder Judicial
Dirección General de Administración y Carrera Judicial
Dirección Administrativa
Departamento de Ingeniería

CERTIFICADO DE RECEPCIÓN FINAL

Fecha de Finalización: 06/ Enero /2017

Nombre del Proyecto: **Construcción y Remodelación de Parqueo y Adecuación de Áreas Exteriores**

Empresa Contratada: **GRUPO INGENIARQ, S.R.L**

Monto Contratado: **RD$ 2,811,786.30**

Monto Ejecutado: **RD$ 2,810,438.95**

Descripción y/o Alcance de los Trabajos: Construcción de parqueo en hormigón, construcción de parqueo en asfalto, señalización de los parqueos, construcción garita de seguridad, construcción de ja.dinería y aceras.

Localización: ***Baní, Provincia Peravia,***

Los abajo firmantes constituidos en Comisión procedimos hacer la inspección de los trabajos de ***Construcción y Remodelación de Parqueo y Adecuación de Áreas Exteriores,*** ejecutados por la empresa citada y pudimos establecer lo siguiente: ***La obra fue ejecutada satisfactoriamente,***

Hecho firmado en ***Baní,*** Provincia ***Peravia,*** hoy día ***13*** del mes de ***Enero*** del año dos mil quince ***(2017).***

Contratista

Ing. Supervisor del CPJ

Ing. Inspector

Grupo Ingeniarq, S.R.L. Tel. 809-326-3353 RNC 130-85538-7 Baní, Rep. Dom

GOBIERNO DE LA
REPÚBLICA DOMINICANA

AGRICULTURA

PROYECTO: *Construcción Regional Central, Peravia, Rep. Dom.*

CERTIFICADO DE FINIQUITO DE TRABAJO

FECHA: 14 (DIA) 01 (MES) 2022 (AÑO)

HOJA: 1

DE: 1

CONTRATISTA: *GRUPO INGENIARQ SRL*

SUPERVISOR: *Ing. Abraham de la Cruz*

CONTRATOS:**CO-0000516-2019 /CO-0002092-2021**

FECHA: *22 de abril del 2019*

MONTO BASE PRESUPUESTADO: *RD$36,683,752.35*

MONTO ADICIONAL PRESUPUESTADO: *RD$9,170,357.67*

MONTO TOTAL PRESUPUESTADO: *RD$45,854,110.02*

MONTO TOTAL EJECUTADO: *RD$45,854,110.02*

MATERIA DEL CONTRATO: ESTE DOCUMENTO CERTIFICA QUE: *La obra antes mencionada ha sido finalizada, 36 090/1/2022, estando la misma de acuerdo con los términos del contrato.*

Nota: *La póliza de Vicios Ocultos debe de ser del Diez por ciento (10%) del monto ejecutado.*

Por el Ministerio de Agricultura

Ing. Abraham de la Cruz
Supervisión de Obra

Ing. Rene Jaquez
Director de Ingeniería

Grupo Ingeniarq, S.R.L.
Tel. 809-326-3353
RNC 130-95536-7
Bani, Rep. Dom

MINISTERIO PÚBLICO

Dirección General Administrativa
Departamento de Ingeniería y Arquitectura

08 de julio 2022
Santo Domingo, D. N.

CERTIFICACION

Por medio de la presente Certifico que, **GRUPO INGENIARQ, SRL**, representada por el ingeniero **JOSE ALTAGRACIA SALDAÑA ENCARNACION,** cédula de identidad y electoral No.003-0081372-2, finalizó en fecha 29 de junio 2022, los trabajos de construcción del **PROCESO PROCURADURIA-CCC-CP-2021-0012**, construcción cisterna de 34,000 galones, en el Centro de Corrección y Rehabilitación Najayo Hombres, San Cristóbal, por un monto según contrato de RD$**2,714,243.42 (dos millones setecientos catorce mil doscientos cuarenta y tres pesos con cuarenta y dos centavos)** dichos trabajos fueron recibidos satisfactoriamente de acuerdo a las especificaciones.

Atentamente,

Arq. Wendy C. Frías Seijas
Enc. Departamento de Ingeniería y Arquitectura
WF/as

Grupo Ingeniarq, S.R.L.
Tel.: 809-326-3353
RNC 130-95536-7
San. Rep. Dom.

153

SNCC.D.032

No. EXPEDIENTE
R-002
No. DOCUMENTO

CORAAVEGA

CORPORACION DEL ACUEDUCTO Y ALCANTARILLADO DE LA VEGA
CORAAVEGA

14 de Julio de 2022

RECEPCIÓN DEFINITIVA DE OBRA

DEPARTAMENTO DE INGENIERIA

En la Ciudad de La Vega, a los **14** días del mes de **Julio** del año 2022 se reúnen en el lugar del proyecto denominado. CONSTRUCCION DE OFICINA ADMINISTRATIVA EL RIITO, ubicado en San Miguel, LA VEGA.

Por una parte GRUPO INGERIARQ SRL, contratista que ejecutó los trabajos para la mencionada obra y por la otra parte: Corporación del Acueducto y Alcantarillado de La Vega (CORAAVEGA), en representación de la Entidad contratante.

De común acuerdo LAS PARTES proceden a efectuar la **RECEPCIÓN DEFINITIVA** de los trabajos de la mencionada obra, ejecutados en un todo de acuerdo a Contrato, Planos, Pliegos de Condiciones, Especificaciones Técnicas y demás documentación que sirviera de base para el llamado de referencia No. CORAAVEGA-CCC-CP-004-2019 cuya apertura se verificó con fecha 12 de Septiembre de 2019 autorizada mediante Acto Nº CORAAVEGA-001-10-2019 de fecha 04 de Octubre de 2019 y adjudicada por Resolución Nº S/N de la Autoridad Competente de fecha 07 de Octubre de 2019 documentación contenida en el expediente relativo al Proceso de referencia.

Habiéndose cumplido el plazo de garantía en la obra no aparecen fallas ni defectos, por lo que corresponde devolver a la empresa contratista los fondos retenidos por la suma de TRESCIENTOS NOVENTA Y NUEVE MIL DOSCIENTOS NOVENTA Y TRES PESOS CON 68/100 (RD$399,293.68)

Asimismo corresponde devolver a la empresa contratista la garantía de fiel cumplimiento de contrato constituida por Dominicana de Seguros por la suma de TRESCIENTOS VEINTE Y CINCO MIL CUATRIOCIENTOS SETENTA Y DOS PESOS CON 51/100 (RD$325,472.51) equivalente al Cuatro (4) por ciento (%) del monto total de la adjudicación.

En prueba de conformidad suscriben las partes la presente ACTA en original y tres (3) copias fotostáticas de un mismo tenor y a un solo efecto en el lugar y fecha señalados.

Por el Contratista

Por la Entidad Contratante

Grupo Ingeniarq, S.R.L. Tel.: 809-328-3353 RNC 130-95538-7 Bani, Rep. Dom.

DPTO. INGENIERIA CORAAVEGA

AJR.10.2012

DISTRIBUCIÓN Y COPIAS
Original 1 – Expediente de Compras
Copia 1 – Contratista
Copia 2 – Dpto. Ingeniería
Copia 3 – Dpto. Jurídico

CARTA COMPROMISO DISPONIBILIDAD PARA CUMPLIR CON LOS TIEMPOS ESTABLECIDOS

GRUPO Ingeniarq
ARQUITECTURA-INGENIERIA-CONSTRUCCION

10 de Enero del 2023
Baní, Provincia Peravia

Señores:
CONSEJO DEL PODER JUDICIAL
Av. Enrique Jiménez Moya esq. Juan de Dios Ventura Simó,
Centro de Los Héroes, Santo Domingo, República Dominicana
En sus Manos.-

Distinguidos Señores:

Por medio de la presente, la empresa **GRUPO INGENIARQ, S.R.L.** con Registro Nacional de Contribuyente (RNC) No. 1-30-95538-7, representada por el Sr. José Altagracia Saldaña Encarnación, manifiesta su compromiso de disponibilidad para cumplir con los tiempos establecidos y de no detener la obra luego de su inicio para el Proceso por Comparación de Precios Ref. No. **CP-CPJ-12-2022** relativo a la Obra **"Readecuaciones de Espacios en los Palacios de Justicia de Baní y Jarabacoa, Dirigido a MIPYMES": Lote 1 Remozamiento de Baños del Palacio de Justicia de Baní.**

Sin nada más que agregar, se despide,

Grupo Ingeniarq, S.R.L. Tel.: 809-326-3353 RNC 130-95538-7 Baní, Rep. Dom

JOSE ALTAGRACIA SALDAÑA ENCARNACION
Gerente Administrativo

CARTA DE DISPONIBILIDAD DEL INGENIERO RESIDENTE

Grupo Ingeniarq

GRUPO Ingeniarq
ARQUITECTURA-INGENIERIA-CONSTRUCCION

10 de Enero del 2023
Baní, Provincia Peravia

Señores:
CONSEJO DEL PODER JUDICIAL
Av. Enrique Jiménez Moya esq. Juan de Dios Ventura Simó,
Centro de Los Héroes, Santo Domingo, República Dominicana
En sus Manos.-

Distinguidos Señores:

Por medio de la presente, la empresa **GRUPO INGENIARQ, S.R.L.** con Registro Nacional de Contribuyente (RNC) No. 1-30-95538-7, representada por el Sr. José Altagracia Saldaña Encarnación, manifiesta su compromiso de disponibilidad del Ing. Carlos Marx Aybar Hernández, portador de la Cédula de Identidad y Electoral No. 001-1337236-1, como Ingeniero Residente durante la ejecución de la Obra **"Readecuaciones de Espacios en los Palacios de Justicia de Baní y Jarabacoa, Dirigido a MIPYMES": Lote 1 Remozamiento de Baños del Palacio de Justicia de Baní,** Ref. No. **CP-CPJ-12-2022.**

Sin nada más que agregar, se despide,

JOSE ALTAGRACIA SALDAÑA ENCARNACION
Gerente Administrativo

CARLOS M. AYBAR HERNANDEZ
Ingeniero Residente

Grupo Ingeniarq, S.R.L. Tel. 809-326-3253 RNC 130-95538-7 Baní, Rep. Dom

APELLIDOS: Aybar Hernandez

NOMBRES: Carlos Mars

PROFESION: Ingeniero Civil

EXEQUATUR 213

DIF: 16/06/2017

CEDULA: 001-1337236-1

COLEGIATURA: 16281

Firma Presidente

Grupo Ingeniarq, S.R.L.
Tel. 809-326-3353
RNC 130-85538-7
Bani, Rep. Dom

CODIA
Colegio Dominicano de Ingenieros, Arquitectos y Agrimensores

CALLE PADRE BILLINI No. 58
CIUDAD COLONIAL

CABLE: CODIA APARTADO 1514
SANTO DOMINGO, REPUBLICA DOMINICANA
E-mail: presidenciacodiacentral@gmail.com - www.codia.org.don
RNC: 401-00941-2

Tel.: 829-378-0038

"AÑO DE LA RECUPERACIÓN Y MODERNIZACIÓN DEL CODIA"

"CERTIFICACIÓN"

"A QUIEN PUEDA INTERESAR"

Por medio de la presente C E R T I F I C A M O S, que el señor(a) CARLOS MARX AYBAR HERNANDEZ ********** portador(a) de la Cédula de Identidad Electoral No. 00113372361 , es miembro del Colegio Dominicano de Ingenieros, Arquitectos y Agrimensores (CODIA), registrado(a) con la Colegiatura No. 36281, Exequatur No. 213 , de fecha 16/06/2017 de profesión INGENIERO CIVIL .

Presente se expide a Solicitud de la parte interesada, para los fines correspondientes.

Dada en Santo Domingo, Distrito Nacional, Capital de la República Dominicana a los 10 días del mes de "Enero" del año 2023.

La presente tiene una vigencia de 30 días a partir de la fecha de emisión.

AGR. JUAN A. VILLAR G.
Colegiatura 7844
Secretario General CODIA

ING. CIV. CRISTIAN SALVADOR ROJAS MORA
Colegiatura 11295
Presidente CODIA

Grupo Ingeniarq, S.R.L.
Tel. 809-326-3353
RNC 130-85538-7
Bani, Rep. Dom

COLEGIO DOMINICANO DE INGENIEROS ARQUITECTOS Y AGRIMENSORES
CODIA
SANTO DOMINGO, R.D.

LOTE 2: READECUACIONES EXTERIORES EN NUEVO PALACIO DE JUSTICIA DE JARABACOA

Grupo Ingeniarq

LISTADO DE CANTIDADES

OBRA: Presupuesto trabajos exteriores Palacio de Justicia Jarabacoa.

FECHA:

UBIC.: Jarabacoa

Solicitado por :

Preparado por :

Part.	Descripción	Und.	Cant.	PU	Valor (RD$)	Subtotal
1.00	Confección de explanada entrada y aceras laterales					
1.01	Demolición de acera existente	m2	9.45		-	
1.02	Excavación escalonada para zapata	m3	9.87		-	
1.03	Relleno de reposición en muro	m3	2.80		-	
1.04	Hormigón armado 210kg/cm2, en zapata de muro de 0.45m x 0.25m, 3Ø de 1/2"	m3	2.55		-	
1.05	Suministro y colocación de muro de blocks de 6"	m2	10.20		-	
1.06	Construcción de base para piso explanada frontal (nivelación con relleno compactado)	m3	20.50		-	
1.07	Hormigón armado con malla eléctrosoldada 15 x 15, D2.3 x D2.3, en explanada frontal, esp.=0.10m	m2	34.00		-	
1.08	Vaciado y terminación con rayado profundo en acera perimetral	m2	77.00		-	
1.09	Fraguache en muros	m2	8.94		-	
1.10	Pañete de muros	m2	8.94		-	
1.11	Cantos y mochetas	ml	37.30		-	
1.12	Suministro y aplicación pintura acrílica en bordillo	m2	20.42		-	
1.13	Suministro y colocación pisos de Granito 0.30m x 0.30m fondo blanco en explanada frontal	m2	34.00		-	
1.14	Suministro y colocación zócalos de Granito fondo blanco en explanada frontal	m	18.00		-	
1.15	Bote de escombros	viaje	2.00		-	
	Sub-total					RD$ -
2.00	Pergolado en aluminio color Caoba					
2.01	Suministro e instalación de fachada posterior tipo pergolado en aluminio color madera, utilizando perfiles de 1-3/4" x 4" color Caoba. Instalados mediante fijaciones a pared de techo a piso. Incluye hueco para puerta de entrada posterior de 1.80 x 2.10m. Incluye todos los materiales y accesorios de fijación	m2	41.00		-	
	Sub-total					RD$ -
3.00	Reconstrucción escalinata a parqueo					
3.01	Demolición de cerámica existente	m2	11.00		-	
3.02	Nivelación con hormigón de escalón superior	pa	1.00		-	
3.03	Suministro y colocación de huella y contrahuella en Granito fondo blanco	m	12.00		-	
3.04	Suministro e instalación de baranda en hierro negro similar a la existente	p2	50.00		-	
3.05	Suministro e instalación de baranda en hierro negro similar a la existente en acceso posterior palacio	p2	35.00		-	
	Sub-total					RD$ -

Grupo Ingeniarq, S.R.L.
Tel. 809-326-3353
RNC 130-95536-7
Bahí, Rep. Dom.

157

OBRA: Presupuesto trabajos exteriores Palacio de Justicia Jarabacoa.

FECHA:

UBIC.: Jarabacoa

Solicitado por :

Preparado por :

Part.	Descripción	Und.	Cant.	PU	Valor (RD$)	Subtotal
4.00	Miscelaneos					
4.01	Jardineria (incluye tierra negra, plantas medianas y pequeñas, etc)	pa	1.00		-	
4.02	Construccion de vertedero en block, incluye revestimiento de ceramica, tuberias y piezas de conexión	pu	1.00		-	
4.03	Suministro y regado de grava gris	m3	6.00		-	
4.04	Limpieza continua y final	pu	1.00		-	
	Sub-total					**RD$ -**
	SUB-TOTAL GENERAL COSTOS DIRECTOS (RD$)					**RD$ -**
8.00	**GASTOS INDIRECTOS**					
8.01	Dirección técnica y responsabilidad			10.00%		RD$ -
8.02	Gastos administrativos y de obra			3.00%		RD$ -
8.03	Transporte			2.50%		RD$ -
	SUB-TOTAL					**RD$ -**
	SUB-TOTAL GRAVADO					**RD$ -**
	BASE IMPONIBLE DE IMPUESTOS			**10.00%**		**RD$ -**
8.04	ITBIS (18% del 10% del total Norma 07-2007)			18.00%		RD$ -
8.05	Seguro Social y Contra accidentes			4.50%		RD$ -
8.06	Ley de pensión y jubilación obreros de la construcción			1.00%		RD$ -
8.07	CODIA			0.10%		RD$ -
8.08	Equipos de Salud e Higiene			1.00%		RD$ -
8.09	Equipo de Seguridad y Protección Personal			2.00%		RD$ -
	SUB-TOTAL (RD$)					**RD$ -**
	SUB-TOTAL GENERAL COSTOS INDIRECTOS (RD$)					**RD$ -**
8.10	Imprevistos			5.00%		RD$ -
	TOTAL GENERAL (RD$)					**RD$ -**

Grupo Ingeniarq, S.R.L. Tel.: 809-326-3353 RNC 130-95538-7 Jani, Rep. Dom

EXPERIENCIA DEL OFERENTE COMO CONTRATISTA

No. EXPEDIENTE
CP-CPJ-12-2022

CONSEJO DEL PODER JUDICIAL (CPJ)

10 de Enero del 2023

EXPERIENCIA COMO CONTRATISTA

Fecha: 10 de Enero del 2023

Nombre del Oferente: **GRUPO INGENIARQ, S.R.L.**

Relación de contratos de naturales y magnitudes similares realizados durante los últimos años.

Título del proyecto	Monto total del proyecto del que ha sido responsable el contratista	Periodo del contrato	Fecha de comienzo	% del proyecto completado	Órgano de contratante y lugar de ejecución del proyecto	Titular principal (P) o Subcontratista (S)	Referencia y certificación expedida por el órgano contratante
A) Nacionales							
1. Protección con Muros de Gaviones, Línea de Aducción de 24 y 12 pulgada" por Daños Ocasionados por la Tormenta Isaac	RD$5,740,720.18	1.5 Meses	Enero 2013	100	INAPA, La Gina-Bani.	Grupo Ingeniarq, SRL	No
2. Remozamiento de Parqueos y Construcción de Áreas para Eventos	RD$895,045.00	2 Meses	Febrero 2013	100	MOPC, Gobernación Provincial-Bani	Alba Sánchez & Asoc.	No
3. Construcción de Contenes y Badenes,	RD$1,645,227.82	2 Meses	Marzo 2013	100	MOPC, Av. Fabio Herrera-Bani	Alba Sánchez & Asoc.	No

159

Reposición de Tuberías y Acometidas							
4. Construcción de Muros de Gaviones	RD$5,537,900.00	6 Meses	Abril 2013	100	MOPC, Puentes los Pilones-Rio Ocoa	Alba Sánchez & Asoc.	No
5. Construcción de Canaletas Encachadas, Aceras, Contenes, Colocación de Alcantarilla y Puentes Peatonales	RD$4,557,452.12	4 Meses	Junio 2013	100	MOPC, Monteria-Bani	Alba Sánchez & Asoc.	No
6. Construcción de Aceras, Contenes y Badenes	RD$7,985,033.56	2 Meses	Septiembre 2013	100	MOPC, Villa Fundación-Bani.	Alba Sánchez & Asoc.	No
7. Construcción de la Escuela Básica Hnas. Bucarelly. Tres Módulos de 2 Niveles, Aula Inicial, Parqueos, Área Cívica, Cancha, Aula Inicial, Comedor, Deposito y una Gran Zona de Paisajismo	RD$98,186,081.96	18 Meses	Enero 2014	100	Ministerio de Educación (MINERD), Las Colinas-Bani	Grupo Ingeniarq, SRL	Sí
8.Construcción de Muros de Gaviones para la Protección de Tuberías 1200 mm (HD)	RD$889,115.71	2 Meses	Enero 2014	100	INAPA, Las Barias-Bani.	Consorcio-Acciona-Amina	No

/UR.02.2014

DISTRIBUCIÓN Y COPIAS
Original 1 - Expediente de Compras

9.Construcción Vivienda de 2 Niveles, Familia Mejía	RD$4,633,733.00	5 Meses	Septiembre 2014	100	Grupo Ingeniarq SRL, Av. Máximo Gómez-Bani	Grupo Ingeniarq SRL	No
10.Colocación de Redes de Distribución de Agua Potable y Piezas Especiales	RD$4,927,841.84	8 Meses	Diciembre 2014	100	INAPA-BID, Los Bancos, Punta Caña-San Juan	Amina	No
11.Colocación de Tuberías, Línea Conducción 1000 mm, Alcantarillas, Piezas Especiales, Registros, Bloques de Anclaje	RD$1,792,929.16	4 Meses	Diciembre 2014	100	INAPA, Paya-Bani.	Consorcio-Acciona-Amina	No
12. Construcción de Registros e Instalación de Válvulas de Aire y Desagües en la Línea de Aducción y las Líneas de Conducción de Cruce de Pizarrete-Baní, Derivación a Pizarrete, Cruce de Pizarrete a Nizao y Baní-Guera, OT-0149.2015-INGENIARQ-050-RFP-050-REGISTROS PREFABRICADOS FASE I	RD$24,053,050.78	9 Meses	Agosto 2015	100	Consorcio-Acciona-Amina	Grupo Ingeniarq, SRL	SI

Grupo Ingeniarq, S.R.L. Tel. 809-326-3353 RNC 130655387

13. Ampliación del Área de Supermercado y Almacén de la Asociación Nueva de Comerciantes Detallistas de Bani, Inc.	RD$6,150,000.00	6 Meses	Septiembre 2015	100	Grupo Ingeniarq SRL, Calle Mercedes, Parte Norte-Bani	Grupo Ingeniarq, SRL	No
14. Colocación de Redes de Distribución y Línea de Impulsión de Agua Potable y Piezas Especiales	RD$6,909,285.93	14 Meses	Enero 2016	100	AMINA, Manigua – La Sierra, Doña Ana, San Cristóbal	Grupo Ingeniarq, SRL	Aún No
15. Ampliación y Remozamiento del Parqueo del Palacio de Justicia de Bani, Provincia Peravia	RD$2,811,786.30	8 Meses	Mayo 2016	100	Consejo del Poder Judicial, Santo Domingo	Grupo Ingeniarq, SRL	Sí
16. Instalación de los Cruces de Acero en las Líneas de Conducción, con Diámetros desde 500mm hasta 150mm, OT-2016-0193-INGENIARQ-CRUCES Y REGISTROS EN LC-BS-2	RD$15,680,266.58	7 Meses	Mayo 2016	100	INAPA, Paya-Bani	Consorcio-Acciona-Amina	Sí
17. Construcción de Edificio Residencial Sinai	RD$48,834,347.37	2 Años y 2 Meses	Enero 2016	100	Constructora ILM, S.R.L., Calle Olegario Tenares No. 16, Los Restauradores,	Constructora ILM, SRL	Sí

Grupo Ingeniarq, S.R.L. Bani, Rep. Dom. Tel. 809-524-3353

/UR.02.2014

DISTRIBUCIÓN Y COPIAS
Original 1 - Expediente de Compras

201

					Santo Domingo, D.N.		
18. Remodelación Cocina y Baños, Res. Sra. Lali, BHD, Baní, Provincia Peravia	RD$1,514,950.00	4 Meses	Mayo 2018	100	Sra. Teresa	Grupo Ingeniarq, SRL	No
19. Construcción de Contenes en Urbanización, Sector El Fundo, Baní, Provincia Peravia	RD$741,125.00	3 Meses	Junio 2018	100	Sr. German Báez	Grupo Ingeniarq, SRL	No
20. Remodelación 1er Nivel y Construcción 2do Nivel, Residencia Sra. Jenny Ruiz, Barrio Rafa, Baní, Provincia Peravia	RD$2,560,000.00	6 Meses	Septiembre 2018	100	Sra. Jenny Elena Ruiz Mejía	Grupo Ingeniarq, SRL	No
21. Sustitución de Pisos de Tierra por Pisos de Cemento Lotes 4 y 11 (619 Viviendas)	RD$46,518,955.34	12 Meses	Diciembre 2018	100	Gabinete de Coordinación de Políticas Sociales (GCPS), Provincias San Juan de la Maguana y Azua	Grupo Ingeniarq, SRL	SI
22. Rehabilitación de los Centros Educativos Aquiles Cabral Billini, Villa Güera y Rafael Antonio Figuereo, Regional Número 3	RD$29,362,305.92	2 Meses	Diciembre 2018	100	Ministerio de Educación (MINERD), Provincia Peravia	Grupo Ingeniarq, SRL	SI

23. Construcción de la Dirección Regional Central, Provincia Peravia (BANI)	RD$45,854,110.02	12 Meses	Noviembre 2019	100	Ministerio de Agricultura, Baní, Provincia Peravia	Grupo Ingeniarq, SRL	Si
24. Construcción Protección de Tubería Aducción Ø48" H.D. del Ac. Múltiple Peravia en la Zona Pescadería, Construcción de Parque en la Comunidad de Los Roches y Corrección de Averías, Provincia: Peravia	RD$6,193,546.42	5 Meses	Mayo 2019	100	Instituto Nacional de Aguas Potables y Alcantarillados (INAPA), Provincia Peravia	Grupo Ingeniarq, SRL	Si
25. Terminación Construcción Planta de Mango ABAPROMANGO, Baní	RD$12,635,734.57	2 Meses	Abril 2019	100	Ministerio de Agricultura, Baní, Provincia Peravia	Grupo Ingeniarq, SRL	Si
26. Remodelación Vivienda Familiar	RD$1,830,000.00	4 Meses	Junio 2019	100	Sra. Novelis Franco, Pueblo Nuevo, Baní, Provincia Peravia	Grupo Ingeniarq, SRL	No
27. Construcción Nave Industrial donde se alojará la Planta de Procesamiento de Leche UHT	RD$43,956,150.65	3 Meses	Noviembre 2019	100	Cooperativa Agropecuaria de Ganaderos del Sur, INC (COOPESUR), Carretera Sabana Yegua, Los Negros, Azua	Grupo Ingeniarq, SRL	Si

Grupo Ingeniarq, S.R.L. Baní, Rep. Dom.

28. Construcción de Bases para Soporte de Generador Eléctrico en la Subestación de Puerto Plata II, San Pedro y Loma Alta (Santo Cerro)	RD$227,303.67	1 Mes	Enero 2020	100	Empresa de Transmisión Eléctrica Dominicana (ETED), en Puerto Plata, San Pedro de Macorís y La Vega	Grupo Ingeniarq, SRL	Sí
29. Construcción de Oficina Administrativa CORAAVEGA El Riito, La Vega (Lote 1)	RD$8,136,812.69	6 Meses	Enero 2020	100	Corporación de Acueducto y Alcantarillado de La Vega (CORAAVEGA), La Vega	Grupo Ingeniarq, SRL	Sí
30. Construcción de Verja Perimetral Iglesia Nuestra Señora de la Altagracia, Distrito Municipal El Carretón, Baní, Provincia Peravia	RD$977,300.68	2 Meses	Febrero 2020	100	Presidencia de la República Dominicana a través de la Secretaría Administrativa de la Presidencia (Visita Sorpresa)	Grupo Ingeniarq, SRL	Aún no
31. Adecuación Área de Recepción de Documentos del Palacio de Justicia de San Juan de la Maguana	RD$1,810,550.73	6 Semanas	Agosto 2020	100	Consejo del Poder Judicial, San Juan de la Maguana	Grupo Ingeniarq, SRL	Sí
32. Adecuación Área de Recepción de Documentos del Palacio de Justicia de Puerto Plata	RD$1,868,713.52	5 Semanas	Octubre 2020	100	Consejo del Poder Judicial, Puerto Plata	Grupo Ingeniarq, SRL	Sí

/UR.02.2014

DISTRIBUCIÓN Y COPIAS
Original 1 - Expediente de Compras

33. Sustitución de Pisos de Tierra por Pisos de Cemento Lote 31 (214 Viviendas)	RD$13,350,481.36	6 Meses	Noviembre 2020	100	Gabinete de Coordinación de Políticas Sociales (GCPS), Provincia Azua	Grupo Ingeniarq, SRL	Sí
34. Adecuación Área de Recepción de Documentos del Palacio de Justicia de La Romana	RD$1,492,564.10	5 Semanas	Enero 2021	100	Consejo del Poder Judicial, La Romana	Grupo Ingeniarq, SRL	Sí
35. Reconstrucción y Mejora de Hasta Treinta Mil (30,000) Viviendas en el Territorio Nacional, Lote A-2 Azua	RD$58,392,808.54	6 Meses	Febrero 2021	100	Instituto Nacional de la Vivienda (INVI), Azua	Grupo Ingeniarq, SRL	Sí
36. Reconstrucción y Mejora de Hasta Treinta Mil (30,000) Viviendas en el Territorio Nacional, Lote A-5 Peravia	RD$59,237,402.73	6 Meses	Febrero 2021	100	Instituto Nacional de la Vivienda (INVI), Peravia	Grupo Ingeniarq, SRL	Sí
37. Construcción y Mejoramiento de Viviendas Sociales "DOMINICANA SE RECOSTRUYE II", Lote 1 Azua	RD$34,201,175.07	6 Meses	Enero 2022	100	Ministerio de la Vivienda, Hábitat y Edificaciones (MIVHED), Azua	Grupo Ingeniarq, SRL	Aún No
38. Construcción y Mejoramiento de Viviendas Sociales "DOMINICANA SE RECOSTRUYE II", Lote 3 Elías Piña	RD$35,131,074.89	6 Meses	Enero 2022	100	Ministerio de la Vivienda, Hábitat y Edificaciones (MIVHED), Elías Piña	Grupo Ingeniarq, SRL	Aún No

39. Construcción de Cisterna de 34,000 Galones	RD$2,714,243.42	4 Meses	Febrero 2022	100	Procuraduría General de la República, Centro de Corrección y Rehabilitación Najayo Hombres, San Cristóbal	Grupo Ingeniarq, SRL	Sí
40. Rehabilitación de Áreas Exteriores en el Sector de Invivienda, Santo Domingo Este, Lote 4 Invivienda	RD$24,263,307.14	18 Meses	Noviembre 2022	35	Ministerio de la Vivienda, Hábitat y Edificaciones (MIVHED), Invivienda, Santo Domingo Este	Grupo Ingeniarq, SRL	No
41. Construcción y Reconstrucción de Viviendas Afectadas por el Huracán Fiona, Fase II, Lote 4 La Vega	RD$63,090,156.32	6 Meses	Noviembre 2022	10	Ministerio de la Vivienda, Hábitat y Edificaciones (MIVHED), La Vega	Grupo Ingeniarq, SRL	No
42. Construcción de Centro Comunal, Valle de las Colinas / Pavimentación en Hormigón Simple, Callejón Juana Emilia, Fundo Norte, Lote 8	RD$908,563.85	12 Meses	Diciembre 2022	5	Ayuntamiento Municipal de Baní, Baní, Provincia Peravia	Grupo Ingeniarq, SRL	No
43. Pavimentación Hormigón Simple, Callejón Juana, Fundo Norte / Pavimentación Hormigón Simple,	RD$1,195,939.51	12 Meses	Diciembre 2022	5	Ayuntamiento Municipal de Baní, Baní, Provincia Peravia	Grupo Ingeniarq, SRL	No

Callejón de Belén, Fundo, Lote 9							
44. Construcción de Obras Exteriores del Proyecto Las Matas de Farfán en San Juan de la Maguana, Lote 3	RD$31,339,665.42	12 Meses	Aún no iniciado	0	Ministerio de la Vivienda, Hábitat y Edificaciones (MIVHED), Las Matas de Farfán, en San Juan de la Maguana	Grupo Ingeniarq, SRL	No

Se adjuntan las referencias y los certificados disponibles expedidos por los Órganos de Contratación correspondientes en folios adjuntos.

Firma

Sello

Grupo Ingeniarq, S.R.L.
Tel.: 809-326-3353
RNC 130-95538-7
Bani, Rep. Dom.

Dra. Dolores Sagrario Feliz de Cochón
ABOGADO NOTARIO PÚBLICO
Mat. 2529

DISTRIBUCIÓN Y COPIAS
Original 1 - Expediente de Compras

168

CERTIFICACIONES DE RECEPCIÓN DE OBRAS

Grupo Ingeniarq

COOPESUR

Cooperativa Agropecuaria de Ganaderos del Sur, Inc.

YSURA

ACTA DE RECEPCIÓN DE OBRA

Por medio de la presente, Certifico que el contratista **GRUPO INGENIARQ, S.R.L.,** con Registro Nacional de Contribuyente (RNC) No. **1-30-95538-7,** representada por el Sr. José Altagracia Saldaña Encarnación, ha realizado los trabajos que se describen a continuación:

- Construcción de una Nave Industrial en Hormigón Armado y Estructura Metálica que consta de Dos Cuerpos, para Producción y Almacenaje de Leche UHT, con un metraje de 1,586.00 m2 y que está unida a la Nave existente en la Propiedad de COOPESUR.
- Cruce Vehicular.
- Soporte para Tanque de Combustible.
- Piso en Hormigón Armado.
- Sistema Colector para Aguas Pluviales.
- Obras de Arte (Aceras, Contenes, Bordillos, Rampas y Andenes).
- Verja Perimetral (Muros de Block con Viga de Amarre Corona).

En vista de que dichos trabajos cumplen con las especificaciones técnicas establecidas por la **Cooperativa Agropecuaria de Ganaderos del Sur, INC (COOPESUR),** ubicada en el Km 3½, Carretera Sabana Yegua, Los Negros, Proyecto D-1 Ganadero Ysura, Azua, Rep. Dom., recibimos de manera satisfactoria, y en buen estado, la obra **"CONSTRUCCION DE UNA OBRA CIVIL PARA NAVE INDUSTRIAL QUE ALOJA LA PLANTA DE PROCESAMIENTO DE LECHE UHT"**, con una inversión total de **Cuarenta y Tres Millones Novecientos Cincuenta y Seis Mil Ciento Cincuenta Pesos Dominicanos con 65/100 (RD$43,956,150.65).**

Y para que conste a los efectos oportunos, expide el presente en Azua, República Dominicana a los Diecisiete (17) días del mes de Agosto del año Dos Mil Veintiuno (2021).

Atentamente,

Franklin del Villar
Administrador General

COOPERATIVA AGROPECUARIA DE GANADEROS DEL SUR, INC. ADMINISTRACIÓN COOPESUR RNC 430026611

Grupo Ingeniarq, S.R.L. Tel. 809-326-3353 RNC 130-95538-7 Azua, Rep. Dom

Pasteurizadora Ysura
Teléfonos: 829-452-1615/5341/5342 /Correo: coopesur-ysura@claro.net.do
Dirección: km3 1/2 Carretera Sabana Yegua, Los Negros
Proyecto D-1 Ganadero, Ysura, Azua, República Dominicana

Asociación Banileja de Productores de Mango
(ABAPROMANGO)

Certificado de recepción de Obra

Tras unirse las dos partes en el emplazamiento de las obras, después del reconocimiento de las mismas, se ha comprobado que:

- Los trabajos planificados, se encuentran ejecutados y en buen estado. Los mismos se describen a continuación:

- Terminación de Nave interior y exterior (Violinado, Pañete y Pintura).
- Sistema de agua Potable (incluye Cisterna).
- Sistema de drenaje de agua pluvial (incluye registros filtrantes y destino final).
- Sistema de drenaje sanitario (incluye cámara séptica con sistema de tratamiento).
- Obras de Arte (aceras, contenes, bordillos, rampas y andenes).
- Verja Perimetral (muros de block Violinados y Malla ciclónica con alambre Trinchera).
- Paisajismo
- Trabajos de oficina en Sheetrock y Densglass.

La Asociación Banileja de Productores de Mango **(ABAPROMANGO),** recibe a plena conformidad, los trabajos realizados por la Empresa Grupo Ingeniarq S.R.L. con RNC: 1-30-95538-7, en la **construcción de la Planta de Empaque y Tratamiento Hidrotérmico.**

Ninguna de las partes expresa ningún reparo, ni existen puntos pendientes de corrección.

Para que conste a los efectos oportunos, expide el presente en la ciudad de Bani, Provincia Peravia, a los diez **(10)** días del mes de octubre **(10)** del año dos mil diecinueve **(2019).**

Atentamente.

Dr. German Baez Villar
Presidente Interino de ABAPROMANGO

Av. Francisco del Rosario Sánchez, S/N°, Local de Inespre, Bani, Provincia Peravia, República Dominicana
Tel. : (809) 954 5536, E-mail: abapromango@gmail.com, RNC: 4-30-07555-8

GCPS

GABINETE DE COORDINACIÓN DE POLÍTICAS SOCIALES

"AÑO DE LA INNOVACIÓN Y LA COMPETITIIVIDAD"

Santo Domingo, 13 de diciembre de 2019

CERTIFICACIÓN

Señores
Grupo INGENIARQ, SRL.
Sus manos.

Por medio certificamos que el día 12 de diciembre de 2019 nuestro equipo técnico y de ingeniería recibió satisfactoriamente los trabajos que ustedes han realizado en calidad de contratista para el Gabinete de Coordinación de Políticas Sociales, dentro del proyecto Progresando Unidos, subcomponente mejora de viviendas, lotes 4 y 11, el cual incluyó intervenciones para la sustitución de pisos de tierra por pisos de cemento y pintura de todas las paredes interiores y exteriores, según los detalles del contrato CI-OB-001-2018.

El alcance de los trabajos consistió en la sustitución de pisos de tierra por pisos de cemento y la pintura de las paredes interiores y exteriores en seiscientas diecinueve (619) viviendas en comunidades rurales y urbanas de las provincias Azua y San Juan de la Maguana, donde se construyeron un total de veintitrés mil quinientos veinticuatro punto noventa y cinco (23,524.95) metros cuadrados de pisos de hormigón armado pulidos, y se pintaron sesenta y nueve mil trescientos quince punto veintidós (69,315.22) metros cuadrados de paredes interiores y exteriores, con una inversión total de cuarenta y seis millones quinientos dieciocho mil novecientos cincuenta y cinco pesos con treinta y cuatro centavos (RD$46,518,955.34).

En vista de la conclusión de los trabajos, le instruimos a solicitar y entregar en nuestras oficinas la póliza contra vicios ocultos de dichos trabajos. La fecha de inicio de los trabajos fue el **06 de diciembre de 2018** y la recepción final se realizó el **12 de diciembre de 2019**.

Esta certificación se expide a solicitud de la parte interesada en Santo Domingo, Distrito Nacional, República Dominicana, a los diez (13) días del mes de diciembre del año 2019.

Ing. Héctor López Barranco, PMP®
Director
Dirección Interinstitucional de Infraestructura Social
Gabinete de Coordinación de Políticas Sociales

Grupo Ingeniarq S.R.L.
Tel. 809-326-3353
RNC 130-95538-7
Bani, Rep. Dom.

171

09 de Mayo del 2019
Baní, Provincia Peravia

Señor:
ING. ADOLFO CEDEÑO DE LA ROSA
Director General de Mantenimiento de Infraestructura Escolar MINERD
Av. Máximo Gómez No. 02 esq. Santiago, Santo Domingo, D.N.
En Sus Manos.-

Vía: ING. DOMINGO GUZMAN
Encargado de Supervisión

Distinguido Señor:

Por medio de la presente, Certificamos que la Empresa **GRUPO INGENIARQ S.R.L.** con Registro Nacional del Contribuyente (RNC) No. 1-30-95538-7 ha concluido de manera satisfactoria los siguientes trabajos:

- Reparación:
  - Plomería
  - Electricidad
  - Remozamiento de Pintura
- Construcción:
  - Verja Perimetral en Muro de Bloques Violinados en ambas caras, Columna y Viga de Hormigón armado
  - Aceras
  - Plaza Cívica
  - Paisajismo

Dichos trabajos fueron realizados en el Centro Educativo Villa Güera localizado en la Regional 03 Distrito 04 de la Provincia Peravia. los mismos se encuentran dentro del alcance del Contrato No. 12273 d/f 02/11/2019. Por lo que descargamos de toda responsabilidad a dicha empresa.

Atentamente,

LIC. WILLY DARÍO TEJEDA AMADOR
Director Centro Educativo Villa Güera

Grupo Ingeniarq, S.R.L.
Tel. 809-326-3353
RNC 130-95538-7
Baní, Rep. Dom

172

09 de Mayo del 2019
Bani, Prov. Peravia.

Señor:
ING. ADOLFO CEDEÑO DE LA ROSA
Director General de Mantenimiento de Infraestructura Escolar MINERD
Av. Máximo Gómez No. 02 Esq. Santiago
Santo Domingo, D. N.
En sus manos.-

Vía: ING. DOMINGO GUZMAN
Encargado de Supervisión

Distinguido señor:

Por medio de la presente certificamos que la empresa **GRUPO INGENIARQ S.R.L.** con registro Nacional del Contribuyente (RNC) No. 1-30-95538-7 ha concluido de manera satisfactoria los siguientes trabajos:

Preparación:

- Plomería
- Electricidad
- Remozamiento de pintura

Construcción:

- Verja perimetral en muro de bloques violinados en ambas caras, columnas y viga de hormigón armado.
- Aceras
- Plaza cívica
- Paisajismo

Dichos trabajos fueron realizados en el Centro Educativo Prof. Rafael An... Figuereo localizado en la Regional 03 Distrito 05 de la Prov. Peravia. Los mismos se encuentran dentro del alcance del contrato No. 12273 d/f 02/11/2019, por lo que descargamos de toda responsabilidad a dicha empresa.

Atentamente,

Evangel... astro
Directora del Centro Educativo

Grupo Ingeniarq S.R.L. Tel. 809-326-3353 RNC 130-95538-7 Bani, Rep. Dom.

173

Distrito Educativo 03-04 Bani
"Dirección de evaluación y control de calidad a la educación

Escuela Aquiles Cabral Billini

"Año de la Innovación y la competitividad"

Bani, Provincia Peravia, RD.
25 de Mayo del 2019

Señor:
ING. ADOLFO CEDEÑO DE LA ROSA
Director General de Mantenimiento de Infraestructura Escolar MINERD.
Av. Máximo Gómez No. 02 esq. Santiago, Santo Domingo, D.N.
En sus Manos.

Via: ING. DOMINGO GUZMAN
Encargando de Supervisión

Distinguido Señor:

Por medio de la presente, Certificamos que la Empresa GRUPO INGENIARQ S.R.L. con Registro Nacional del Contribuyente (RNC) No. 1-30-95538-7, ha concluido de manera satisfactoria los siguientes trabajos.

Construcción y Reparación:
* Plomería: General
*Cierres: (puertas y ventanas)
* Electricidad: General
* Remozamiento de pintura: General

Cambios Pisos parciales (salón Actos, Dirección, Aula Inicial, Espacio de Aprendizaje.
* Brillados pisos General
* Verja Perimetral: (Aula Inicial, parqueo y cancha)
* Alambré Trinchera
* Aceras
* Plaza Cívica
* Cancha: y grada (Intervención general e iluminación
* Impermeabilización general.
* Parqueo H.A. (Profesores)

Dichos trabajos fueron realizados en el Centro Educativo Aquiles Cabral Billini localizado en la Regional 03 Distrito 04 de la Provincia Peravia. Los mismos se encuentran dentro del alcance del Contrato No. 12273 d/f 02/11/2019, Por lo que descargamos de toda responsabilidad a dicha empresa. * Parques H.A (profesores)

Atentamente,

Rosa Elizabeth Asunción Pimentel

Directora Centro Educativo

Grupo Ingeniarq, S.R.L.
Tel. 809-326-3353
RNC 130-95538-7
Bani, Rep. Dom.

174

"CERTIFICACIÓN"

Por este medio hacemos constar que la compañía de ***GRUPO INGENIARQ,*** *con RNC:* ***130-95538-7****, quienes concluyeron satisfactoriamente los trabajos de* ***Construcción de bases para Soporte de Generador Eléctrico en las localidades de Puerto Plata II, San Pedro I, Loma Alta (Santo Cerro), según proceso ETED-CCC-MYPIMES-2019-079****, recibidos de manera satisfactoria el* ***28 de febrero, 2020.****, como servicios contratados por nuestra* ***EMPRESA DE TRANSMISIÓN ELECTRICA DOMINICANA (ETED).***

Solicitud expedida de la parte interesada, dada en Santo Domingo, Distrito Nacional, Capital de La Republica dominicana, a los Treinta (30) días del mes de octubre del Año Dos Mil Veinte (2020).

Atentamente;

Ing. Michelle Pichardo
Coordinadora de Servicios Generales, ETED.

RR/kc. -

Grupo Ingeniarq, S.R.L.
Tel. 809-326-3353
RNC 130-95538-7
Zani, Rep. Dom.

CONSTRUCTORA ILM, S.R.L

Calle Olegario Tenares #16, Los Restauradores, Santo Domingo, D.N., Rep. Dom.
RNC 1-31-19991-7, Telf. 829-878-4444

CERTIFICADO DE RECEPCIÓN FINAL

Por medio de la presente, certificamos que la empresa **GRUPO INGENIARQ, S.R.L.,** con Registro Nacional de Contribuyente (RNC) No. **1-30-95538-7,** ha concluido de manera satisfactoria los trabajos para la **"CONSTRUCCIÓN DE EDIFICIO RESIDENCIAL SINAÍ",** ubicado en la Calle Olegario Tenares No. 16, Los Restauradores, Distrito Nacional, cumpliendo con las especificaciones técnicas y sísmicas establecidas.

El **Alcance de los Trabajos** consistió en la Construcción de un Edificio Habitacional Aporticado de 5 Niveles, 9 Apartamentos incluyendo 2 Pent-house y el Primer Nivel de Parqueos. Dicha Edificación consta con Apartamentos de entre 80 y 180 m2 de Construcción, Parqueos de Hormigón Armado Techados con Plafón PVC Machihembrado, Lobby, Pergolado en Área Común con BBQ en Azotea, Cisterna de 12,000 galones, Pozo Tubular de Agua Potable, Sistema de Drenaje en General, Cámara Séptica con Sistema de Tratamiento, Sistema de Seguridad (Cámara e Intercom), Gas Común, Jardinería Exterior, Jardinería Interior en Azotea y Áreas Comunes y Escalera de Emergencia.

Cada Apartamento contiene Dos o Tres Habitaciones, Sala, Comedor, Cocina con Tope de Granito Natural, Baños (Lavamanos y Sanitarios Sadosa Standard, Grifería Teka, Mamparas de Cristal Vidrio 3/8 Templado), Balcones, Pisos de Porcelanato 60 x 60 doble carga, Puertas en Maderas Preciosa Andiroba con Jambas a ambos lados, Ventanas P92 Corredizas, Revestimientos de Cocina y Baño en Cerámica Española, Plafones de Sheetrock en Techos, Instalaciones Sanitarias e Instalaciones Eléctricas (Accesorios Eléctricos Bticino Matix, Alambres THHN USA, Calentador de Línea, Luces LED cálidas).

La fecha de inicio de los trabajos fue el **27 de Enero del 2016** y la recepción final se realizó el **06 de Abril del 2018** y contó con una inversión total de **Cuarenta y Ocho Millones Ochocientos Treinta y Cuatro Mil Trescientos Cuarenta y Siete Pesos Dominicanos con 37/100 (RD$48,834,347.37)**

La presente certificación se expide a solicitud de la parte interesada en Santo Domingo, Distrito Nacional, a los dieciocho (18) días del mes de Abril del año Dos Mil Veintidós (2022).

Grupo Ingeniarq, S.R.L. Tel. 809-326-3353 RNC 130-95538-7 Dani. Rep. Dom.

Ing. Joaquín Alberto Melo Villar
Gerente General

Constructora Ingeniarq Lara Melo S.R.L. * Distrito Nacional *

176

República Dominicana
Consejo del Poder Judicial
Dirección General de Administración y Carrera Judicial
Dirección Administrativa
Dirección de Infraestructura Física

CERTIFICADO DE RECEPCION FINAL

Fecha: **18/Enero/2021**

Nombre del Proyecto:

READECUACION ÁREA DE RECEPCIÓN DE DOCUMENTOS DEL PALACIO DE JUSTICIA DE SAN JUAN DE LA MAGUANA

Orden de Compra No.: **OC00029236**

Empresa Contratada**: GRUPO INGENIARQ, S. R. L. (RNC 130955387)**

Monto Contratado **RD$: 1,810,550.73**

Monto Ejecutado **RD$: 1,504,829.53**

Descripción y/o Alcance de los Trabajos:

Desmonte de puerta existente, Pintura y mantenimiento de puerta similar a la existente, cierre y aperturas de huecos de puertas, desmonte de plafón, demolición y bote de pisos en baño, suministro e instalación de muros en sheetrock con inclusión acústica, suministro e instalación de plafón vinil yeso, suministro e instalación de plafón en yeso, suministro e instalación de división en vidrio templado en aluminio P40 sobre counter,suministro e instalación de división en vidrio de 3/8 en aluminio P40 de división de posiciones, suministro e instalación de AA Split invierte con eficiencia 16,suministro e instalación de lámparas 2 x 2 parabólica tipo Led, suministro e instalación de tomacorriente, interruptor y data, suministro e instalación de acometida para data, suministro e instalación zócalos en pandereta de Sherlock ,suministro y aplicación de pintura satinada, suministro y colocación de placa de aluminio en acero inoxidable, suministro y colocación de cajas de documentos, suministro y colocación de bolas circulares de circulación no refractaria.

Localización: ***Calle Pelayo NO. 4, Provincia, San Juan de la Maguana***

Grupo Ingeniarq, S.R.L. Tel.: 809-326-3353 RNC 130-95538-7 Dani, Rep. Dom.

Los abajo firmantes constituidos en Comisión procedimos hacer la inspección de los trabajos, ejecutados por la empresa citada y pudimos establecer lo siguiente: ***Los Trabajos fueron ejecutados satisfactoriamente***,

Hecho firmado en el ***Distrito Nacional,*** hoy dia ***18*** del mes de enero del año dos mil Veintiuno ***(2021).***

Ing. Librado Tejeda
Ing. Supervisor del CPJ
Dirección de Infraestructura Física

Grupo Ingeniar S.R.L.
Tel. 809-326-3353
RNC 130-95536-7
Bani, Rep. Dom

PODER JUDICIAL | REPÚBLICA DOMINICANA
Oscar E. Ozuna Bodden
Johanna Segura Jaquez
Edgar I. De La Rosa Ogando
La integridad de este documento puede ser verificada en el siguiente enlace:
http://firma.poderjudicial.gob.do/inbox/app/poderjudicial/v/0STK-BNKV-DIGS-1DEE

PODER JUDICIAL
REPÚBLICA DOMINICANA

República Dominicana
Consejo del Poder Judicial
Dirección General de Administración y Carrera Judicial
Dirección Administrativa
Dirección de Infraestructura
Unidad de Obras

CERTIFICADO DE RECEPCION FINAL

Fecha: **22 Marzo de 2021**

Nombre del Proyecto:

Adecuación de espacios para la instalación de la recepción de documentos del Palacio de Justicia Puerto Plata

Orden de Compra No.: **OC00029496**

Empresa Contratada: **Grupo Ingeniarq S.R.L (RNC 130955387)**

Monto Contratado **RD$: 1,868,713.52**

Monto Ejecutado **RD$: 1,291,591.82**

Descripción y/o Alcance de los Trabajos:

Instalaciones de Sheet-rock, plafones, lámparas 2x2, tubos led, topes de granito, estructuras de hierro para soporte de topes de granito, zócalos de mármol, brillado de piso de mármol, aplicación de pintura, mantenimiento de puertas de madera, instalaciones de fascia de sheetrock, instalación de ojos de buey, toma corrientes y salidas de data, divisiones de aluminio y vidrio templado.

Localización: Palacio de Justicia de Puerto Plata.

Los abajo firmantes constituidos en Comisión procedimos hacer la inspección de los trabajos, ejecutados por la empresa citada y pudimos establecer lo siguiente: ***Los Trabajos fueron ejecutados satisfactoriamente***.

Hecho firmado en el ***Distrito Nacional***, hoy dia 22 del mes de ***Marzo*** del año dos mil Veintiuno ***(2021).***

Ing. Supervisor del CPJ
Dirección de Infraestructura Física

Grupo Ingeniarq S.R.L.
Tel.: 809-326-3353
RNC 130-95538-7
Bani, Rep. Dom.

PODER JUDICIAL | REPÚBLICA DOMINICANA
Oscar E. Ozuna Bodden
Edgar I. De La Rosa Ogando
La integridad de este documento puede ser verificada en el siguiente enlace:
https://firma.poderjudicial.gob.do/inbox/app/poderjudicial/v/Q6AQ-2GBV-K932-QLVD

PODER JUDICIAL
REPÚBLICA DOMINICANA

GOBIERNO DE LA
REPÚBLICA DOMINICANA

EDUCACIÓN

DIRECCION GENERAL DE MANTENIMIENTO E INFRAESTRUCTURA ESCOLAR
UNIDAD DE FISCALIZACIÓN DEL PROGRAMA NACIONAL DE EDIFICACIONES ESCOLARES

Santo Domingo, D.N.
04 de abril del 2022

UF-PNEE#449-2022

A QUIEN PUEDA INTERESAR

Asunto: **CERTIFICACION**

Carta de Recepción Definitiva de Obra

De acuerdo a la Certificación de Inspección y Recepción de Obras emitida por esta Unidad de Fiscalización de fecha 26-junio-2015 y que reposan en nuestros archivos, se encuentra avalado que la empresa Contratista **GRUPO INGENIARQ, SRL**, RNC No. 1-30-95538-7, atendió las observaciones indicadas en las Evaluaciones de Ejecución de Obra y Control de Calidad, correspondiente a la construcción del Plantel Educativo **"Básica Las Colinas"**, localizado en Baní, Provincia Peravia, del 3er. Sorteo de Obras, cumpliendo así con los requisitos técnicos y de terminación.

Sin otro particular, le saluda

Muy Atentamente,

ARTURO RAFAEL GARCIA REYNOSO
Coordinador General Unidad de Fiscalización
Programa Nacional de Edificaciones Escolares

AG/yc

Grupo Ingeniarq, S.R.L.
Tel. 809-326-3353
RNC 130-95538-7
Baní, Rep. Dom

República Dominicana
Consejo del Poder Judicial
Dirección General de Administración y Carrera Judicial
Dirección Administrativa
Dirección de Infraestructura
Unidad de Obras

CERTIFICADO DE RECEPCION FINAL

Fecha: **27/Julio/2021**

Nombre del Proyecto:

ADECUACIÓN RECEPCIÓN DE DOCUMENTOS PALACIO DE JUSTICIA DE LA ROMANA

Orden de Compra No.: **OC00029590**

Empresa Contratada: **GRUPO INGENIARQ, SRL, (RNC 130-955387)**

Monto Contratado **RD$:1,492,560.27**

Monto Ejecutado **RD$:544,968.21**

Descripción y/o Alcance de los Trabajos:

Apertura de Hueco para puerta de empleados (Incluye terminación), Suministro e instalación de muros en sheetrock (Incluye estructura calibre 22), Suministro e Instalación de fascia (falso techo) en Sheetrock reforzado con madera (Incluye estructura calibre 22), Suministro e instalación de salidas de data, Interruptores, tomacorrientes, ojos de buey led, Suministro e Instalación de Lámparas para luminarias Led 2"x 4" de plafón parabólicas con tubos, Suministro y aplicación de pintura, Suministro e instalación de puerta de caoba, Suministro e instalación de base en tubos y angulares. tope de granito, bote y traslado de escombros.

Localización: ***1er y 2do nivel, Palacio de Justicia de La Romana.***

Los abajo firmantes constituidos en Comisión procedimos hacer la inspección de los trabajos, realizados por la empresa citada y pudimos establecer lo siguiente: ***Los Trabajos fueron ejecutados satisfactoriamente***,

Hecho firmado en el ***Distrito Nacional,*** hoy día ***27*** del mes de ***julio*** del año dos mil Veintiuno ***(2021).***

Grupo Ingeniarq, S.R.L. Tel. 809-326-3353 RNC 130-95538-7 Bani, Rep. Dom

PODER JUDICIAL | REPÚBLICA DOMINICANA
Melvin Hernandez Mendez
Oscar E. Ozuna Bodden
Johanna Segura Jaquez
Edgar I. De La Rosa Ogando

La integridad de este documento puede ser verificada en el siguiente enlace:
https://firma.poderjudicial.gob.do/inbox/app/poderjudicial/v/356B-LX2O-5N1D-8WOU

REPÚBLICA DOMINICANA · PODER JUDICIAL

180

PRESIDENCIA DE LA
REPÚBLICA DOMINICANA

Gabinete de Política Social

Santo Domingo, D.N.
15 de Julio del 2021

DIGS-0271-2021

ACTA DE RECEPCION DE LAS OBRAS

Certifico que el contratista **Grupo Ingeniarq, SRL**, RNC No. **1-30-95538-7,** representada por el Sr. Jose Altagracia Saldaña, ha realizado el **Contrato de Obra No, CI-OB-003-2020**, Lote # 31, (214 viviendas) en la de Azua, para el proyecto de cambio de piso de tierra por cemento, dentro de contrato de préstamos BM-8479-DO del Banco Mundial, por un valor de **RDS 13,350,481.36** del cual se ejecutó un 95% con lo se dio por finalizado el contrato.

En vista de que los trabajos realizados cumplen con las especificaciones técnicas, establecidas el Gabinete Social de la Presidencia recibe satisfactoriamente la obra el día 28 de junio del 2021, firmando la presente acta en señal de conformidad.

Esta certificación se expide a solicitud de la parte interesa en Santo Domingo, Distrito Nacional, República Dominica, a los 28 días del mes de Junio del 2021.

Ing. Juan Carlos Dominguez
Encargado Regional de Supervisión

Ing. Carlos Ascuasiati
Coordinador Infraestructura

JD/CA/jg

Gabinete de Política Social
UNIDAD DE INFRAESTRUCTURA
Santo Domingo, R.D.

Grupo Ingeniarq, S.R.L.
Tel. 809-326-3353
RNC 130-95538-7
Bani, Rep. Dom

181

GOBIERNO DE LA REPÚBLICA DOMINICANA

INVI

INSTITUTO NACIONAL DE LA VIVIENDA
DIRECCION DE CONSTRUCCION & PROYECTOS

Santo Domingo, D.N.
02 de Noviembre de 2021

ACTA DE RECEPCION DEFINITIVA DE OBRAS

INICIO DE TRABAJO: ENERO 2021

LUGAR: PERAVIA

PROVINCIA: PERAVIA

PROYECTO: DOMINICANA SE RECONSTRUYE LOTE 5

DESCRIPCION DEL PROYECTO: MEJORAMIENTO DE 303 VIVIENDAS: 15,437.94 M² DE PISOS, 23,746.63 M² DE TECHO Y 41,652.47 M² DE PINTURA

No. CONTRATO: INVI/OB/PEUR/005/2020

FICHA: CBE00288

NOMBRE CONTRATISTA FIRMA: GRUPO INGENIARQ, S.R.L./ING. JOSE SALDAÑA E.

FECHA RECEPCION DEFINITIVA: NOVIEMBRE 2021

LOS ABAJOS FIRMANTES EN REPRESENTACION DEL **INSTITUTO NACIONAL DE LA VIVIENDA (INVI),** Y EN PRESENCIA DEL (LA) CONTRATISTA, HEMOS EXAMINADO Y VERIFICADO LA OBRA, ENCONTRANDO QUE LA MISMA SE AJUSTA A LAS CONDICIONES DE TERMINACION Y FUNCIONAMIENTO REQUERIDAS Y PUEDE SER **RECIBIDA DEFINITIVAMENTE,** HABIENDO SIDO ATENDIDAS TODAS LAS OBSERVACIONES EFECTUADAS DESDE LAS PRE-RECEPCION A LA FECHA.

OBSERVACIONES _____

ARQ. NICOLAS MARTE
COORDINADOR

ING. JOSE SALDAÑA ENCARNACION
CONTRATISTA

ING. ROSIVANNA RUIZ
DIRECTORA DE CONST. Y PROY.

ING. MANUEL A. MATOS DE LA R.
ENC. DIV. CUBICACIONES

182

GOBIERNO DE LA REPÚBLICA DOMINICANA

INVI

INSTITUTO NACIONAL DE LA VIVIENDA

DIRECCION DE CONSTRUCCION & PROYECTOS

ACTA DE RECEPCION DEFINITIVA DE OBRAS

INICIO DE TRABAJO: FEBRERO 2021

LUGAR: BOQUERON, HATA NUEVO CORTES , LAS YAYITAS, KM15, KM13,LAS LOMAS, LA BOMBITA

PROVINCIA: AZUA

PROYECTO: DOMINICANA SE RECONSTRUYE LOTE 2

DESCRIPCION DEL PROYECTO: MEJORAMIENTO DE 358 VIVIENDAS: 14,014.83 Mª DE PISOS; 22,115.97 Mª DE TECHO Y 55,209.43 Mª DE PINTURA

No. CONTRATO: INVI/OB/PEUR/0002/2020

FICHA: CBE00285

NOMBRE CONTRATISTA FIRMA: GRUPO INGENIARQ, SRL / JOSE ALTAGRACIA SALDAÑA ENCARNACION

FECHA RECEPCION DEFINITIVA: NOVIEMBRE 2021

OBSERVACIONES: Además se realizo la construcción completa de 4 viviendas en conjunto con el departamento de acción rápida.

LOS ABAJOS FIRMANTES EN REPRESENTACION DEL **INSTITUTO NACIONAL DE LA VIVIENDA (INVI),** Y EN PRESENCIA DEL (LA) CONTRATISTA, HEMOS EXAMINADO Y VERIFICADO LA OBRA, ENCONTRANDO QUE LA MISMA SE AJUSTA A LAS CONDICIONES DE TERMINACION Y FUNCIONAMIENTO REQUERIDAS Y PUEDE SER **RECIBIDA DEFINITIVAMENTE,** HABIENDO SIDO ATENDIDAS TODAS LAS OBSERVACIONES EFECTUADAS DESDE LAS PRE-RECEPCION A LA FECHA.

Ing. Angel Tomas Beltre Nuñez
COORDINADOR

Ing. Jose Altagracia Saldaña Encarnacion
CONTRATISTA

Ing. Rosivanna Ruiz
DIRECTORA DE CONST. Y PROY.

Ing. Manuel Alfredo Matos de la Rosa
ENC. DIV. CUBICACIONES

INSTITUTO NACIONAL DE AGUAS POTABLE Y LCANTARILLADOS
INAPA
DIRECCIÓN DE SUPERVISIÓN Y FISCALIZACIÓN DE OBRAS

19 de enero 2021

CARTA DE RECEPCIÓN FINAL

Construcción Protección de tubería aducción 48" H.D. del Acueducto Múltiple de Peravia en la zona de Pescadería, Construcción de parque en la comunidad de Los Roches y Corrección de Avería.
Provincia: Peravia

Se emite la presente constancia de que en el recorrido realizado por la Comisión para la Recepción de la obra **Construcción Protección de tubería aducción 48" H.D. del Acueducto Múltiple de Peravia en la zona de Pescadería, Construcción de parque en la comunidad de Los Roches y Corrección de Avería** en fecha 07 enero del 2021, informa que los trabajos fueron recibidos cumpliendo con las normas establecidas por esta institución y conforme al contrato No. 003-2019 bajo la responsabilidad de GRUPO INGENIARQ, S.R.L., Por lo cual se procede a dar como recibida la referida obra.

Atentamente,

ING. MIGUEL MATOS GOMEZ
Director Supervisión y Fiscalización de Obra

ING. LUIS JOSE POPA PERALTA
Director de Operaciones

Grupo Ingeniarq, S.R.L.
Tel. 809-326-3353
RNC 130-95538-7
Bani, Rep. Dom.

MINISTERIO DE EDUCACION
Unidad Fiscalizadora del Programa Nacional de Edificaciones Escolares
"Año de la Atencion a la Primera Infancia"

Informe de Cubicacion de cierre

Nombre de Proyecto	Basica Las Colinas	Fecha de la Visita	26/06/2015
Ubicación del Proyecto	Prov. Peravia	No. Sorteo	3ER.
Nombre del Contratista	Grupo Ingeniarq / Ing. Jose Saldaña.	Institucion Supervisora	MOPC
Fiscalizadores	Ing. Henry De Leon	Canaris M. Silvestre	Ing. Julio Cesar Nero

DATOS DE EDIFICACIONES

Descripción	Observaciones	Terminación
Módulos de Aulas Estándar		BUENA
Modulo de Aulas Inicial		BUENA
Comedor / Cocina		BUENA
Área Deportiva		BUENA
Área Exterior		BUENA
Área Cívica		BUENA
Asta Bandera (Base y Tope)		BUENA
Tarja en Bronce		BUENA
Cisterna / Caseta de Bomba		BUENA
Tinaco		BUENA
Llaves de Jardín		BUENA
Trampa de Grasa		BUENA
Registros (C.I.)		BUENA
Carpeta asfáltica 3 mm en techos		BUENA
Cámara Séptica		BUENA
Verja Perimetral		BUENA

DATOS ESPECIFICOS

DESCRIPCION	MODULO DE AULAS B1			
	ACEPTADO	REPARAR O CAMBIAR	RECHAZADO	OBSERVACIONES
Puertas en General	√			
Puertas en Cob. De Baños	√			
Ventanas en General	√			
Protectores	√			
Calidad del Pañete	√			
Calidad de la Pintura	√			
Revestimiento de Cerámica	√			
Platón en Baños	√			
Pisos y Zócalos	√			

DATOS ESPECIFICOS

DESCRIPCION	MODULO DE AULAS B2			
	ACEPTADO	REPARAR O CAMBIAR	RECHAZADO	OBSERVACIONES
Puertas en General	√			
Puertas en Cob. De Baños	√			
Ventanas en General	√			
Protectores	√			
Calidad del Pañete	√			
Calidad de la Pintura	√			
Revestimiento de Cerámica	√			
Platón en Baños	√			
Pisos y Zócalos	√			

DESCRIPCION	MODULO DE AULAS B3			
	ACEPTADO	REPARAR O CAMBIAR	RECHAZADO	OBSERVACIONES
Puertas en General	√			
Puertas en Cob. De Baños	√			
Ventanas en General	√			
Protectores	√			
Calidad del Pañete	√			
Calidad de la Pintura	√			
Revestimiento de Cerámica	√			
Platón en Baños	√			
Pisos y Zócalos	√			

DESCRIPCION	MODULO DE AULA INICIAL			
	ACEPTADO	REPARAR O CAMBIAR	RECHAZADO	OBSERVACIONES
Puertas en General	√			
Puertas en Cob. De Baños	√			
Ventanas en General	√			
Protectores	√			
Calidad del Pañete	√			
Calidad de la Pintura	√			
Revestimiento de Cerámica	√			
Closets y Tramadas Internas	√			
Pisos y Zócalos	√			

MINISTERIO DE EDUCACION
Departamento de Fiscalización de la UF-PNEE
RECIBIDO POR: Rosanna Rodriguez
FECHA: 5/agosto 2016
HORA: 8:36 pm

Grupo Ingeniarq, S.R.L.
Tel.: 809-326-3353
RNC: 130-95538-7
Bani, Rep. Dom

Dra. Dolores Sagrario Feliz de Cocco
ABOGADO NOTARIO PUBLICO

186

DESCRIPCION	COMEDOR / COCINA			
	ACEPTABLE	REPARAR O CAMBIAR	RECHAZADO	OBSERVACIONES
Puertas en General	√			
Ventanas en General	√			
Protectores	√			
Calidad del Pañete	√			
Calidad de la Pintura	√			
Revestimiento Meseta	√			
Pisos y Zócalos	√			

DESCRIPCION	BAÑOS			
	ACEPTABLE	REPARAR O CAMBIAR	RECHAZADO	OBSERVACIONES
Puertas en Cabinas	√			
Ventanas	√			
Protectores	√			
Calidad del Pañete	√			
Calidad de la Pintura	√			
Revestimiento de Cerámica	√			
Instalación de Lavamanos	√			
Instalación de Inodoros	√			
Instalación de Orinales	√			
Desagüe	√			
Vertedero	√			

DATOS DESCRIPTIVOS	
Modulo de Aulas	Tres Modulo de dos niveles. Modulo B1. Primer nivel: Area administrativa + Baño de Dbc. + Salon de Profesores + Salon Multivan + baño + escalera. Segundo nivel: 4 aulas + baño + escalera. Tercer Nivel: Caja de escalera. Modulo B2. Primer Nivel: Tres aulas + Biblioteca + baño + escalera. Segundo Nivel: 4 aulas + baño + escalera. Tercer Nivel: Caja de escalera. Bloque B3. Primer Nivel: 4 aula + Baño + escalera. Segundo Nivel: 4 aulas + Baño + escalera. Tercer Nivel: Caja de Escalera.
Comedor	
Área Deportiva	Dos cancha.
Área Exterior	Terminada.
Instalaciones Sanitarias	Terminada.

INSTALACIONES ELECTRICAS			
Luminarias en Espacios	Terminada.	Postes / Lámparas	Terminada.
Terminales y Tomacorrientes	Terminada.	Bomba de Agua	Terminada.
Paneles Distribución	Terminada.	Transformador	Estaba Instalado

Grupo Ingeniarq, Ing. Jose Saldaña
Contratista

Ing. Rafael Pichardo
Esc. Fiscalización MINERD

Ing. Melisa Ramirez
Supervisor MOPC

Grupo Ingeniarq, S.R.L.
Tel. 809-326-3353
RNC 130-95538-7
Bani, Rep. Dom

Grupo Ingeniarq, S.R.L.
Tel. 809-326-3353
RNC 130-95538-7
Bani, Rep. Dom

Dra. Dolores Sagrario Feliz de Cochón
ABOGADO NOTARIO PUBLICO

MINISTERIO DE EDUCACION
DIRECCION DE PROGRAMAS Y COMUNICACIONES
COORDINADOR PROVINCIAS ZONA 1
MOPC

CONSORCIO
ACCIONA AGUA – ABI-KARRAM MORILLA,
INGENIEROS ARQUITECTOS

CONTRATO/RFP: **OT-0149.2015-INGENIAQ-050-RFP-050-REGISTROS** DE FECHA **14-08-2015**, FIRMADO ENTRE EL **CONSORCIO ACCIONA AGUA – ABI-KARRAM MORILLA, INGENIEROS ARQUITECTOS**, Y LA EMPRESA **GRUPO INGENIARQ S.R.L.**

Certificado de recepción de obra

Tras reunirse las dos partes en el emplazamiento de las obras, y después del reconocimiento de las mismas, se ha comprobado que:

- Los Trabajos que forman parte del alcance del Contrato suscrito entre las Partes se encuentran ejecutados y en buen estado.
- Ningunas de las Partes expresa ningún reparo ni existen puntos pendientes de corrección.

El Consorcio Acciona Agua - Abi-Karram Morilla, Ingenieros Arquitectos, **recibe a plena conformidad** los Trabajos de "**OBRAS CIVILES PARA LA CONSTRUCCIÓN DE REGISTROS E INSTALACIÓN DE VÁLVULAS DE AIRE Y DESAGÜES EN LA LÍNEA DE ADUCCIÓN Y LAS LÍNEAS DE CONDUCCIÓN DE CRUCE DE PIZARRETE-BANI, DERIVACIÓN A PIZARRETE, CRUCE DE PIZARRETE A NIZAO Y BANI-GÜERA**" ejecutados por la empresa GRUPO INGENIARQ S.R.L, según alcance del contrato suscrito entre las partes, número **OT-0149.2015-INGENIAQ-050-RFP-050-REGISTROS**, de fecha catorce (14) de agosto del año dos mil quince (2015) y sus posteriores Órdenes de Cambio, correspondiente a RFP número 050-RFP-050-REGISTROS PREFABRICADOS FASE I.

Y para que conste a los efectos oportunos, expide el presente en Paya, Provincia de Peravia, República Dominicana, a los diez (10) días del mes de octubre del año dos mil diecisiete(2017).

Por el Consorcio Acciona Agua - Abi-Karram Morilla,

Consorcio Acciona Agua Amilna

David Huertas Lozano
Gerente de Proyecto

Carmen Perera Martin
Superintendente de Construcción Adjunta

Oficinas de Obra:
Carretera Sánchez, Kilómetro 6, Dirección Bani – Santo Domingo, Los Mercaditos, Paya, Provincia de Peravia, República Dominicana.
Tel. +1 (809) 549.7410 Fax +1 (809) 549.7410

Oficinas en Santo Domingo:
Calle Paseo De Los Locutores 6, Edificio Ginza, Domican Center, Local 203, Ensanche Piantini, Santo Domingo, D.N. República Dominicana

Grupo Ingeniarq, S.R.L.
Tel.: 809-326-3353
RNC 130-95538-7
Bani, Rep. Dom

188

acciona Agua

CONSORCIO
ACCIONA AGUA – ABI-KARRAM MORILLA,
INGENIEROS ARQUITECTOS

CONTRATO/RFP: **OT-2016-0193-INGENIARQ -CRUCES Y REGISTROS EN LC-BS-2** DE FECHA **01-05-2016**, FIRMADO ENTRE EL **CONSORCIO ACCIONA AGUA – ABI-KARRAM MORILLA, INGENIEROS ARQUITECTOS**, Y LA EMPRESA **GRUPO INGENIARQ S.R.L.**

Certificado de recepción de obra

Tras reunirse las dos partes en el emplazamiento de las obras, y después del reconocimiento de las mismas, se ha comprobado que:

- Los Trabajos que forman parte del alcance del Contrato suscrito entre las Partes se encuentran ejecutados y en buen estado.
- Ningunas de las Partes expresa ningún reparo ni existen puntos pendientes de corrección.

El Consorcio Acciona Agua - Abi-Karram Morilla, Ingenieros Arquitectos, recibe a **plena conformidad** los Trabajos de **"OBRAS CIVILES PARA LA INSTALACIÓN DE LOS CRUCES DE ACERO EN LAS LÍNEAS DE CONDUCCIÓN, CON DIÁMETROS DESDE 500MM HASTA 150MM"** ejecutados por la empresa GRUPO INGENIARQ S.R.L, según alcance del contrato suscrito entre las partes, número **OT-2016-0193-INGENIARQ-CRUCES Y REGISTROS EN LC-BS-2**, de fecha uno (1) de mayo del año dos mil dieciséis (2016) y sus posteriores Órdenes de Cambio, correspondiente a RFP número FP-012B- CRUCES DE ACERO DE 500 A 150 mm.

Y para que conste a los efectos oportunos, expide el presente en Paya, Provincia de Peravia, República Dominicana, a los quince (15) días del mes de marzo del año dos mil diecisiete(2017).

Por el Consorcio Acciona Agua - Abi-Karram Morilla,

acciona Agua

David Huertas Lozano
Gerente de Proyecto

Consorcio Acciona Agua Amina
RNC: 130 760 748
Paseo de Los Locutores #6,
Edificio Giniza Dominican Center, Local 203,
Ensanche Piantini,
Santo Domingo, D.N.

Carmen Perera Martin
Superintendente de Construcción Adjunta

Oficinas de Obra:
Carretera Sánchez, Kilómetro 6, Dirección Paya, Santo Domingo, Los Mercaditos, Paya, Provincia de Peravia, República Dominicana.
Tel. +1 (809) 549.7410 Fax. +1 (809) 549.7410

Oficinas en Santo Domingo:
Calle Paseo De Los Locutores 6, Edificio Giniza, Dominican Center, Local 203, Ensanche Piantini, Santo Domingo, D.N. República Dominicana.

Grupo Ingeniarq S.R.L. Tel. 809-326-3353 RNC 130-95538-7 Bani, Rep. Dom

189

Santo Domingo, República Dominicana, a 1 de Diciembre de 2016.

A quien pueda interesar:

ACCIONA AGUA S.A. certifica que la empresa **GRUPO INGENIARQ S.A.** ha participado como subcontratista en el proyecto de "**Construcción y Puesta en Marcha del Acueducto Múltiple de Peravia**", realizando de forma totalmente satisfactoria los trabajos de obra civil que se le han contratado.

D. L.L.L.

David Huertas Lozano.

Gerente de Proyecto.

Grupo Ingeniarq S.R.L.
Tel. 809-376-3353
RNC 130-95538-7
Bani, Rep. Dom

190

República Dominicana
Consejo del Poder Judicial
Dirección General de Administración y Carrera Judicial
Dirección Administrativa
Departamento de Ingeniería

CERTIFICADO DE RECEPCIÓN FINAL

Fecha de Finalización: 06/ Enero /2017

Nombre del Proyecto: **Construcción y Remodelación de Parqueo y Adecuación de Áreas Exteriores**

Empresa Contratada: **GRUPO INGENIARQ, S.R.L**

Monto Contratado: **RD$ 2,811,786.30**

Monto Ejecutado: **RD$ 2,810,438.95**

Descripción y/o Alcance de los Trabajos: Construcción de parqueo en hormigón, construcción de parqueo en asfalto, señalización de los parqueos, construcción garita de seguridad, construcción de jardinería y aceras.

Localización: ***Baní, Provincia Peravia.***

Los abajo firmantes constituidos en Comisión procedimos hacer la inspección de los trabajos de ***Construcción y Remodelación de Parqueo y Adecuación de Áreas Exteriores,*** ejecutados por la empresa citada y pudimos establecer lo siguiente: ***La obra fue ejecutada satisfactoriamente.***

Hecho firmado en ***Baní,*** Provincia ***Peravia,*** hoy día ***13*** del mes de ***Enero*** del año dos mil quince ***(2017).***

Contratista

Ing. Supervisor del CPJ

Ing. Inspector

Grupo Ingeniarq, S.R.L. Tel. (809) 326-3353 RNC 130-95538-7 Baní, Rep. Dom.

Dra. Dolores Sagrario Félix de Cocco ABOGADO NOTARIO PÚBLICO

191

GOBIERNO DE LA
REPÚBLICA DOMINICANA

AGRICULTURA

PROYECTO: *Construcción Regional Central, Peravia, Rep. Dom.*

CERTIFICADO DE FINIQUITO DE TRABAJO

FECHA: 14 (DIA) 01 (MES) 2022 (AÑO)

HOJA: 1

DE: 1

CONTRATISTA: *GRUPO INGENIARQ SRL.*

SUPERVISOR: *Ing. Abraham de la Cruz*

CONTRATOS:**CO-0000516-2019 /CO-0002092-2021**

FECHA: *22 de abril del 2019*

MONTO BASE PRESUPUESTADO: *RD$36,683,752.35*

MONTO ADICIONAL PRESUPUESTADO: *RD$9,170,357.67*

MONTO TOTAL PRESUPUESTADO: *RD$45,854,110.02*

MONTO TOTAL EJECUTADO: *RD$45,854,110.02*

MATERIA DEL CONTRATO: ESTE DOCUMENTO CERTIFICA QUE: *La obra antes mencionada ha sido finalizada al 090/1/2022, estando la misma de acuerdo con los términos del contrato.*

Nota: *La póliza de Vicios Ocultos debe de ser del Diez por ciento (10%) del monto ejecutado.*

Por el Ministerio de Agricultura

Ing. Abraham de la Cruz
Supervisión de Obra

Grupo Ingeniarq, S.R.L.

Ing. Rene Jaquez
Director de Ingeniería

MINISTERIO PÚBLICO

Dirección General Administrativa
Departamento de Ingeniería y Arquitectura

08 de julio 2022
Santo Domingo, D. N.

CERTIFICACION

Por medio de la presente Certifico que, **GRUPO INGENIARQ, SRL**, representada por el ingeniero **JOSE ALTAGRACIA SALDAÑA ENCARNACION,** cédula de identidad y electoral No.003-0081372-2, finalizó en fecha 29 de junio 2022, los trabajos de construcción del **PROCESO PROCURADURIA-CCC-CP-2021-0012**, construcción cisterna de 34,000 galones, en el Centro de Corrección y Rehabilitación Najayo Hombres, San Cristóbal, por un monto según contrato de RD$**2,714,243.42 (dos millones setecientos catorce mil doscientos cuarenta y tres pesos con cuarenta y dos centavos)** dichos trabajos fueron recibidos satisfactoriamente de acuerdo a las especificaciones.

Atentamente,

Arq. Wendy C. Frías Seijas
Enc. Departamento de Ingeniería y Arquitectura
WF/as

Grupo Ingeniarq, S.R.L.
Tel.: 809-326-7353
RNC 130-95536-7
Bani, Rep. Dom.

193

SNCC.D.032

No. EXPEDIENTE
R-002
No. DOCUMENTO

CORAAVEGA

CORPORACION DEL ACUEDUCTO Y ALCANTARILLADO DE LA VEGA
CORAAVEGA

14 de Julio de 2022

RECEPCIÓN DEFINITIVA DE OBRA

DEPARTAMENTO DE INGENIERIA

En la Ciudad de La Vega, a los **14** días del mes de **Julio** del año 2022 se reúnen en el lugar del proyecto denominado. CONSTRUCCION DE OFICINA ADMINISTRATIVA EL RIITO, ubicado en San Miguel, LA VEGA.

Por una parte GRUPO INGERIARQ SRL, contratista que ejecutó los trabajos para la mencionada obra y por la otra parte: Corporación del Acueducto y Alcantarillado de La Vega (CORAAVEGA), en representación de la Entidad contratante.

De común acuerdo LAS PARTES proceden a efectuar la **RECEPCIÓN DEFINITIVA** de los trabajos de la mencionada obra, ejecutados en un todo de acuerdo a Contrato, Planos, Pliegos de Condiciones, Especificaciones Técnicas y demás documentación que sirviera de base para el llamado de referencia No. CORAAVEGA-CCC-CP-004-2019 cuya apertura se verificó con fecha 12 de Septiembre de 2019 autorizada mediante Acto Nº CORAAVEGA-001-10-2019 de fecha 04 de Octubre de 2019 y adjudicada por Resolución Nº S/N de la Autoridad Competente de fecha 07 de Octubre de 2019 documentación contenida en el expediente relativo al Proceso de referencia.

Habiéndose cumplido el plazo de garantía en la obra no aparecen fallas ni defectos, por lo que corresponde devolver a la empresa contratista los fondos retenidos por la suma de TRESCIENTOS NOVENTA Y NUEVE MIL DOSCIENTOS NOVENTA Y TRES PESOS CON 68/100 (RD$399,293.68)

Asimismo corresponde devolver a la empresa contratista la garantía de fiel cumplimiento de contrato constituida por Dominicana de Seguros por la suma de TRESCIENTOS VEINTE Y CINCO MIL CUATRIOCIENTOS SETENTA Y DOS PESOS CON 51/100 (RD$325,472.51) equivalente al Cuatro (4) por ciento (%) del monto total de la adjudicación.

En prueba de conformidad suscriben las partes la presente ACTA en original y tres (3) copias fotostáticas de un mismo tenor y a un solo efecto en el lugar y fecha señalados.

Por el Contratista **Por la Entidad Contratante**

Grupo Ingeniarq S.R.L. Tel. 809-326-3353 RNC 130-95538-7 Bani, Rep. Dom.

DPTO INGENIERIA CORAAVEGA

/UR.10.2012

DISTRIBUCIÓN Y COPIAS
Original 1 – Expediente de Compras
Copia 1 – Contratista
Copia 2 – Dpto. Ingeniería
Copia 3 – Dpto. Jurídico

194

PERFIL PROFESIONAL DEL PERSONAL A CARGO DEL TRABAJO

Grupo Ingeniarq

No. EXPEDIENTE
CP-CPJ-12-2022

10 de Enero del 2023

CONSEJO DEL PODER JUDICIAL

CURRÍCULO DEL PERSONAL PROFESIONAL PROPUESTO

1. Cargo propuesto: Encargado de Obra

2. Nombre de la Firma: Grupo Ingeniarq, S.R.L.

3. Nombre del Individuo: Fabio Enmanuel García Molina

4. Fecha de Nacimiento: 26 de Marzo del 1966 **Nacionalidad:** Dominicana

5. Educación:

Ing. Civil	: Pontificia Universidad Católica Madre y Maestra
Postgrado en Administración de la Construcción	: Universidad INTEC
Master Internacional en Catastro Multipropósito y Avalúos	: Universidad JAEN España
Catastro Multipropósito	: Universidad JAEN España

6. Asociaciones profesionales a las que pertenece:

CODIA (9092)

7. Otras especialidades:

Tasaciones de Fincas

Valuación de Empresas en Marcha

Valuación de Bienes Raíces

Movimiento de Tierra y Presupuesto de Obras de Carretera

Tasador del Instituto Dominicano de Tasadores

Experto Internacional en Avalúos

Grupo Ingeniarq S.R.L. Tel. 809-326-3353 RNC 130-95536-7 Bani, Rep. Dom.

8. Países donde tiene experiencia de trabajo: República Dominicana

9. Idiomas: Español: Bueno Hablarlo-Leerlo y Escribirlo. Inglés: Bueno Hablarlo-Leerlo y Escribirlo

10. Historia Laboral

Desde: 1988 Hasta: 1990 Empresa: Ingeniería C x A

Cargos desempeñados: Ingeniero de Proyectos

Desde: 1990 Hasta: 1991 Empresa: Compañia Dominicana de Teléfonos (CODETEL)

Cargos desempeñados: Encargado de Mantenimiento de Edificaciones

Desde: 1991 Hasta: 1994 Empresa: JM Succart C x A

Cargos desempeñados: Ingeniero Residente

Desde: 1994 Hasta: 1996 Empresa: Ingenieria Construcciones (INGCO)

Cargos desempeñados: Ingeniero Residente

Desde: 1996 Hasta: Actual Empresa: Garcia Molina & Asociados

Cargos desempeñados: Director de Obra

11. Detalle de las actividades asignadas:	**12. Trabajos que ha realizado que mejor demuestran la capacidad para ejecutar las tareas asignadas:**
Encargado de Obra: Lote 2: Readecuaciones exteriores en nuevo Palacio de Justicia de Jarabacoa que incluye lo siguiente: Confección de explanada entrada y aceras laterales, Pergolado en aluminio color Caoba, Reconstrucción escalinata a parqueo y Misceláneos.	Nombre de la tarea o proyecto: Construcción de Edificios de Apartamentos Año: 1988 - 1990 Lugar: Santo Domingo, D.N. Contratante: Ingenieria C x A (Ing. Victor Pizano Thomen) Principales caracteristicas del proyecto: Construcción de Edificios de Apartamentos Prefabricados del PLD, Prolongación 27 de Febrero Actividades desempeñadas: Ingeniero de Proyectos Nombre de la tarea o proyecto: Mantenimiento de Edificaciones Año: 1990 - 1991 Lugar: Región Sur Contratante: Compañia Dominicana de Teléfonos (CODETEL) Principales caracteristicas del proyecto: Mantenimientos de las diferentes edificaciones de CODETEL en la Región Sur del pais. Actividades desempeñadas: Encargado de Mantenimiento Nombre de la tarea o proyecto: Construcción de Carretera Seybo – Miches y Camino Vecinal de Margarin en el Seybo Año: 1991 - 1994

Grupo Ingeniarq, S.R.L.
Tel. 809-326-3353
RNC 130-95538-7
Bani, Rep. Dom.

Dra. Dolores Sagrario Feliz de Cochea
ABOGADO NOTARIO PUBLICO

Lugar: El Seybo, R.D.

Contratante: JM Succart C x A

Principales caracteristicas del proyecto: Construcción de Carretera Seybo – Miches y Camino Vecinal de Margarin en el Seybo

Actividades desempeñadas: Ingeniero Residente

Nombre de la tarea o proyecto: Reconstrucción de Carretera Cruce de Ocoa – San José de Ocoa

Año: 1994 - 1996

Lugar: San José de Ocoa, R.D.

Contratante: Ingeniería y Construcciones (INGCO)

Principales caracteristicas del proyecto: Reconstrucción de Carretera Cruce de Ocoa – San José de Ocoa

Actividades desempeñadas: Ingeniero Residente

Nombre de la tarea o proyecto: Edificio Don Totón

Año: 2016

Lugar: Bani, Provincia Peravia

Contratante: García Molina & Asociados

Principales caracteristicas del proyecto: Construcción Edificio de Uso Residencial, 3 Niveles de Apartamento, construcción de Mampostería en Block de 8 y Losas de Hormigón Armado, Areas de Parqueos y Area de Jardinería

Actividades desempeñadas: Encargado de Obra

Nombre de la tarea o proyecto: Edificio GEBSA III

Año: 2016

Lugar: Bani, Provincia Peravia

Contratante: García Molina & Asociados

Principales caracteristicas del proyecto: Construcción de Edificios Residencial, 4 Niveles, 16 Apartamentos de aprox. 100 m2

Actividades desempeñadas: Encargado de Obra

Grupo Ingeniarq, S.R.L. Tel. 809-326-3353 RNC 130-95538-1 Bani, Rep. Dom

Nombre de la tarea o proyecto: Edificio Cabral y Báez II

Año: 2016

Lugar: Bani, Provincia Peravia

Contratante: García Molina & Asociados

Principales características del proyecto: Construcción Edificio de Uso Residencial 8 Apartamentos

Actividades desempeñadas: Encargado de Obra

Nombre de la tarea o proyecto: Veterinaria "La Dura"

Año: 2018

Lugar: Bani, Provincia Peravia

Contratante: García Molina & Asociados

Principales características del proyecto: Construcción Edificio de Uso Mixto, Comercial en el 1er Nivel y Residencia en 2do Nivel, Construcción de Bloques y Losas de Hormigón Armado

Actividades desempeñadas: Encargado de Obra

Nombre de la tarea o proyecto: Vivienda Familiar Sr. Juan Carlos Uribe

Año: 2018

Lugar: Bani, Provincia Peravia

Contratante: García Molina & Asociados

Principales características del proyecto: Construcción de Vivienda Familiar Completa de 2 Niveles más la Construcción de Sótano

Actividades desempeñadas: Encargado de Obra

Nombre de la tarea o proyecto: Edificio GM-I

Año: 2020

Lugar: Bani, Provincia Peravia

Contratante: García Molina & Asociados

Grupo Ingeniarq, S.R.L. Tel. 809-326-3353 RNC 130-85538-7 Bani, Rep. Dom.

	Principales características del proyecto: Construcción de Edificio de Uso Residencial, 3 Niveles y 6 Apartamentos, Construcción en Muros de Blocks y Losas de Hormigón Armado Actividades desempeñadas: Encargado de Obra Nombre de la tarea o proyecto: Edificio GM-II Año: 2020 - Actual Lugar: Bani, Provincia Peravia Contratante: Garcia Molina & Asociados Principales características del proyecto: Construcción de Edificio de Uso Residencial, 4 Niveles y 8 Apartamentos, Construcción en Muros de Blocks y Losas de Hormigón Armado Actividades desempeñadas: Encargado de Obra

13. Certificación:

Yo, el abajo firmante, certifico que, según mi mejor conocimiento y mi entender, este currículo describe correctamente mi persona, mis calificaciones y mi experiencia. Entiendo que cualquier declaración voluntariamente falsa aquí incluida puede conducir a mi descalificación o la cancelación de mi trabajo, si fuera contratado.

Felix García Fecha: 10/01/2023

Nombre Completo del Representante Autorizado: José Ataguacia Saldaña

Encarnación

Grupo Ingeniarq, S.R.L.
Tel.: 809-326-3353
RNC 130-95538-1
Bani, Rep. Dom.

Dra. Dolores Sagrario Feliz de Cocbal
ABOGADO NOTARIO PUBLICO

INSTITUTO TECNOLOGICO DE SANTO DOMINGO

La Facultad de Ingenieria otorga a:

Fabio Enmanuel García Molina

CERTIFICADO DE POSTGRADO EN:

Administración de la Construcción

En Reconocimiento de los Méritos Alcanzados Durante el Período de Estudios Cursado en esta Institución y habiendo comprobado el cumplimiento de los Requisitos Estipulados por los Reglamentos de la misma.

Firmado y Sellado en Santo Domingo Distrito Nacional, Capital de la República Dominicana.

hoy día 6 de julio de 1990.

DIRECTOR DE REGISTRO

DECANO DE FACULTAD

DIRECTOR DE PROGRAMA

202

GARCIA MOLINA & ASOCS
arquitectos + ingenieros

A QUIEN PUEDA INTERESAR

Cortésmente certifico que el **Sr. FABIO ENMANUEL GARCIA MOLINA,** portador de la cédula de identidad y electoral No. **003-0052513-6,** labora en nuestra compañía "GARCIA MOLINA Y ASOCIADOS" como Presidente y Director de Obra, realizando en los últimos años diferentes actividades entre ellas:

FECHA	ACTIVIDAD
Actual	**Proyecto: Edificio GM-II** Ubicación: calle proyecto residencial María del Carmen, en Baní, Prov. Peravia. Descripción: Construcción de Edificio de tipo Residencial de tres (4) niveles y seis (8) Apartamentos. Construcción en Muros de blocks y Losas de Hormigón armado.
2020	**Proyecto: Edificio GM-I** Ubicación: calle principal residencial costa sur, en Baní, Prov. Peravia. Descripción: Construcción de Edificio de tipo Residencial de tres (3) niveles y seis (6) Apartamentos. Construcción en Muros de blocks y Losas de Hormigón armado.
2018	**Proyecto: Vivienda Familiar Sr. Juan Carlos Uribe** Ubicación: Avenida Fabio F. Herrara, Esq. Calle Principal Residencial Valera Guzmán, Baní, Prov. Peravia. Descripción: Construcción de vivienda Familiar completa de 2 Niveles más construcción de Sótano.
2018	**Proyecto: Veterinaria "La Dura"** Ubicación: calle Santomé, Esq. 2 de mayo, Baní, Prov. Peravia Descripción: Edificación tipo mista comercial en 1er nivel y residencial en 2do nivel, construcción de bloques y losas de hormigón armado.
2016	**Proyecto: Edificio Cabral y Báez II** Ubicación: en el Residencial Costa Sur, Baní, Prov. Peravia Descripción: Construcción de Edificio de 8 Apartamentos.
2016	**Proyecto: Edificio GEBSA III** Ubicación: calle proyecto, casi esq. Ave. fabio herrera Descripción: Construcción de Edificios residencial de 4 niveles, 16 apartamentos de aprox. 100 m2.
2016	**Proyecto: Edificio Don Toton** Ubicación: calle las mercedes, Baní, Prov. Peravia Descripción: edificio de uso residencial, 3 niveles de apartamento, construcción de mampostería en Block de 8' y losas de Hormigón Armado, áreas de parqueos y área de jardinería.

La presente certificación se expide en Baní, Provincia Peravia, a los Veintiún (21) días del mes de Septiembre del año Dos Mil Veintiuno (2021).

Tel. 809-326-3353
RNC 130-95538-7
Baní, Rep. Dom.

Av. Fabio F. Herrera Esq. Calle El Número
Edificio Garcia Molina,
Suite principal, 2do. nivel Baní
Provincia Peravia, República Dominicana.
Ofic.R.D. 809-522-5000
Ofic.E.U. 1-617-415-1737
fabiogarcia20_30@hotmail.com casacasacasagreen@gmail.com

GARCIA MOLINA & ASOCS
arquitectos + ingenieros, srl
RNC: 115-023956

201

Colegio Dominicano
de Ingenieros, Arquitectos y Agrimensores

Certificamos que Fabio Enmanuel García Molina
poseedor del título de Ing. Civil-Post-Grado en Admin. de la Construcción
expedido por Univ. Católica Madre y Maestra
esta provisto del Exequatur No. 90 de fecha 13-4-90
y es miembro activo y registrado con el No. 9092 de este Colegio
y como tal goza de todos los privilegios que otorga la Ley y su
Reglamento Interno Estatutario.

Santo Domingo, D. N., 11 de enero de 1991

Secretario General — Presidente

Grupo Ingeniarq, S.R.L.
Tel. 809-326-3353
RNC 130-95535-7
Bani, Rep. Dom

Dra. Dolores Sagrario Fabiz de Cochán
ABOGADO NOTARIO PUBLICO

CODIA
Colegio Dominicano de Ingenieros, Arquitectos y Agrimensores

CALLE PADRE BILLINI No. 58
CIUDAD COLONIAL

CABLE: CODIA APARTADO 1514
SANTO DOMINGO, REPUBLICA DOMINICANA
E-mail- presidenciacodiacentral@gmail.com - www.codia.org.dom
RNC: 401-00941-2

Tel.: 829-378-0038

"AÑO DE LA RECUPERACIÓN Y MODERNIZACIÓN DEL CODIA"

"CERTIFICACIÓN"

"A QUIEN PUEDA INTERESAR"

Por medio de la presente **CERTIFICAMOS,** que el señor(a) **FABIO ENMANUEL GARCIA MOLINA** ********** portador(a) de la Cédula de Identidad Electoral No. **00300525136** , es miembro del Colegio Dominicano de Ingenieros, Arquitectos y Agrimensores (CODIA), registrado(a) con la Colegiatura No. **9092**, Exequatur No. **90** , de fecha **13/03/1990** de profesión **INGENIERO CIVIL** .

Presente se expide a Solicitud de la parte interesada, para los fines correspondientes.

Dada en Santo Domingo, Distrito Nacional, Capital de la República Dominicana a los 10 días del mes de "Enero" del año 2023.

La presente tiene una vigencia de 30 días a partir de la fecha de emisión.

AGR. JUAN A. VILLAR G.
Colegiatura 7844
Secretario General CODIA

ING. CIV. CRISTIAN SALVADOR ROJAS MORA
Colegiatura 11295
Presidente CODIA

Grupo Ingeniarq, S.R.L. Tel.: 809-326-3353 RNC 130-95538-7 Dani. Rep. Dom

COLEGIO DOMINICANO DE INGENIEROS ARQUITECTOS Y AGRIMENSORES CODIA SANTO DOMINGO, R.D.

PERFIL PROFESIONAL DEL PERSONAL PROPUESTO (INGENIERO RESIDENTE ENCARGADO DE LA EJECUCIÓN)

No. EXPEDIENTE
CP-CPJ-12-2022

10 de Enero del 2023

CONSEJO DEL PODER JUDICIAL

CURRÍCULO DEL PERSONAL PROFESIONAL PROPUESTO

1. Cargo propuesto: Ingeniero Residente

2. Nombre de la firma: Grupo Ingeniarq, S.R.L.

3. Nombre del individuo: Henry Alcibiades Sánchez Estrella

4. Fecha de nacimiento: 22 de Noviembre de 1984 **Nacionalidad:** Dominicana

5. Educación:

Ing. Civil	: Universidad Autónoma de Santo Domingo
Téc. En Computadora	: Centro Tecnológico Cumbre, Inc. "CENTEC"
Tres Niveles de Inglés	: Colegio Bilingüe New Horizont
Windows	: Centro Tecnológico Cumbre, Inc. "CENTEC"
Ms-Word	: Centro Tecnológico Cumbre, Inc. "CENTEC"
Ms-Excel	: Centro Tecnológico Cumbre, Inc. "CENTEC"
Ms-Power Point	: Centro Tecnológico Cumbre, Inc. "CENTEC"
Ms-Access	: Instituto De Formación Técnico Profesional "INFOTEP"
Ms-Internet	: Instituto De Formación Técnico Profesional "INFOTEP"
Mecanografía Computarizada	: Instituto Comercial "San Luis Gonzaga"
Téc. Electricista Reparador De Electrodoméstico	: Instituto De Formación Técnico Profesional "INFOTEP"
Introduc. A la Administración	: Centro de Entrenamientos CETAM
Autocad	: Universidad Autónoma de Santo Domingo
Excel Avanzado	: Universidad Autónoma de Santo Domingo
Contabilidad I y II	: Centro de Entrenamientos CETAM
Gerencia de Recursos Humanos	: Centro de Entrenamientos CETAM
Formación Metodológica para Instructores	: Instituto De Formación Técnico Profesional "INFOTEP"

Grupo Ingeniarq, S.R.L. Tel. 809-326-3353 RNC 130-93536-7 Bani, Rep. Dom

202

Relaciones Humanas	**: Instituto De Formación Técnico Profesional "INFOTEP"**
Des. Personal y Autoestima	**: Instituto De Formación Técnico Profesional "INFOTEP"**
Desarrollo Gerencial	**: Instituto De Formación Técnico Profesional "INFOTEP"**
Liderazgo	**: Consejo Juvenil Preventivo COJUPRE**

6. Asociaciones profesionales a las que pertenece:

CODIA (25904), Instituto Dominicano de Auditores de la Construcción (IDACON), INFOTEP

7. Otras especialidades Diplomado en Auditoria Técnica Gubernamental

8. Países donde tiene experiencia de trabajo: Republica Dominicana

9. Idiomas Español Bueno Hablarlo-Leerlo y Escribirlo. Inglés Regular Hablarlo-Leerlo y Escribirlo

10. Historia Laboral

Desde: 2014 Hasta: 2015 Empresa: Grupo Ingeniarq SRL

Cargos desempeñados: Encargado de Obra

Desde: 2010 Hasta: 2012 Empresa: Concremat Engenharia

Cargos desempeñados: Ing. Civil Junior

Desde: 2009 Hasta: 2010 Empresa: Ministerio de Cultura

Cargos desempeñados: Ing. De Infraestructura Cultural, Coordinador de Estructura Física de la Feria del Libro 2010, Coordinador de Desmonte de Dicha Feria

Desde: 2006 Hasta: 2009 Empresa: Ayuntamiento San José de Ocoa

Cargos desempeñados: Asistente de Planeamiento Urbano

Grupo Ingeniarq, S.R.L. Tel. 809-326-3353 RNC 130-95518-7 Bani, Rep. Dom

11. Detalle de las actividades asignadas:	**12. Trabajos que ha realizado que mejor demuestran la capacidad para ejecutar las tareas asignadas:**
Ingeniero Residente: Lote 2: Readecuaciones exteriores en nuevo Palacio de Justicia de Jarabacoa que incluye lo siguiente: Confección de explanada entrada y aceras laterales, Pergolado en aluminio color Caoba, Reconstrucción escalinata a parqueo y Misceláneos.	Nombre de la tarea o proyecto: Escuela Básica Hermanas Bucarelly Año: 2014-2015 Lugar: Bani, Provincia Peravia Contratante: Grupo Ingeniarq SRL Principales características del proyecto: Construcción de 3 Módulos de 2 Niveles, Construcción de Aula Inicial, Construcción de Comedor en Estructura Metálica, Construcción de Cancha, Sistema de Drenaje Pluvial, Sanitario y Residual, Canalización de Cañadas mediante Canaleta Encachada, Paisajismo, Parqueos, Área Cívica y Verja Perimetral Actividades desempeñadas: Encargado de Obra Nombre de la tarea o proyecto: Proyecto Hidroeléctrico Palomino Año: 2010-2012 Lugar: Bohechio, Provincia San Juan de la Maguana Contratante: Concremat Engenharia Principales características del proyecto: Construcción de: Muro de Presa, Túnel de Aducción, Descarga de Fondo, Galeria de Drenaje, Obra de Toma y Estribo Derecho, Carreteras, Caminos Vecinales, Alcantarillas, Imbornales, Control de Calidad de Hormigones, Entre Otros. Actividades desempeñadas: Ing. Civil Junior (Supervisión y Encargado de Turno de Supervisores) Nombre de la tarea o proyecto: XIII Feria Internacional del Libro y Construcción y Remodelación de Ministerio de Cultura Año: 2009-2010 Lugar: Santo Domingo Contratante: Ministerio de Cultura

Grupo Ingeniarq, S.R.L. Tel. 809-326-3153 RNC 130-85538-7 Bani, Rep. Dom.

	Principales características del proyecto: Gerente en el Área de Ingeniería de la Construcción XIII Feria Internacional del Libro, Remodelación de la Plaza de la Cultural, Museo del Hombre Dominicano, Museo de Historia y Geografía, Escuela Elina Mena, Auditorio Nacional de Música, Entre Otros Actividades desempeñadas: Gerente en Área de Ingeniería de la XIII Feria Internacional del Libro e Ing. Civil de todas las estructuras perteneciente al Ministerio de Cultura

13. Certificación:

Yo, el abajo firmante, certifico que, según mi mejor conocimiento y mi entender, este currículo describe correctamente mi persona, mis calificaciones y mi experiencia. Entiendo que cualquier declaración voluntariamente falsa aquí incluida puede conducir a mi descalificación o la cancelación de mi trabajo, si fuera contratado.

Fecha: 10-01-2023

Nombre completo del representante autorizado: Jose Altagracia Salcedo Encarnacion

Grupo Ingeniarq, S.R.L. Tel. 809-326-3353 RNC 130-95538-7 Bani, Rep. Dom

Dra. Dolores Esperanza Feliz de Cedeño ABOGADO NOTARIO PÚBLICO

Universidad Autónoma de Santo Domingo

Primada de América

Fundada el 28 de octubre de 1538

El Consejo Universitario, en virtud de las disposiciones legales vigentes: Por cuanto

Henry Alcibiades Sánchez Estrella

ha cursado en la Facultad de

Ingeniería y Arquitectura, Escuela de Ingeniería Civil

de esta Universidad, los estudios requeridos y ha sido aprobado

en los exámenes correspondientes.

Por tanto, ha venido en otorgarle y le otorga el título de

Ingeniero Civil

Y para que sea notorio y constante le expide el presente Diploma

firmado y sellado en Santo Domingo, Distrito Nacional,

República Dominicana, hoy día 25 de febrero de 2019

Grupo Ingeniarq, S.R.L.
Tel.: 809-326-3353
RNC 130-95538-7
Bani, Rep.

Dr. Fernando Garcia Fernández
Rector

Dra. Dolores Sagrario Feliz de Cochón
ABOGADO NOTARIO PÚBLICO

Ing. Domingo Antonio Jiménez
Decano de la Facultad

Dr. Juan Bautista
Secretario General de la Universidad

Registrado bajo el Nº [illegible]

206

GRUPO Ingeniarq
ARQUITECTURA-INGENIERIA-CONSTRUCCION

A QUIEN PUEDA INTERESAR

Cortésmente certifico que el **Sr. HENRY ALCIBÍADES SÁNCHEZ ESTRELLA,** portador de la cédula de identidad y electoral No. 013-0045597-7, labora en nuestra compañía como encargado de obra, desde Enero 2014 hasta Agosto 2018.

FECHA	ACTIVIDAD	SUPERVISOR
Enero 2014 - Junio 2015	**Proyecto: Construcción de Escuela Básica Hermanas Bucarelly, Ministerio de Educación** Ubicación: Baní, Provincia Peravia Descripción: Construcción de 3 Módulos de 2 Niveles, Construcción de Aula Inicial, Construcción de Comedor en Estructura Metálica, Construcción de Cancha, Sistema de Drenaje Pluvial, Sanitario y Residual, Canalización de Cañada mediante Canaleta Encachada, Paisajismo, Piso de Hormigón en Parqueo, Área Cívica y Verja Perimetral.	**Ing. José Saldaña** CODIA 25721 Gerente Administrativo Grupo Ingeniarq, S.R.L. Tel.: 809-380-7155 Cel.: 849-804-3153
Junio 2018 - Agosto 2018	**Proyecto: Remodelación Residencia Sra. Jenny Ruiz, Barrio Rafa** Ubicación: Bani, Provincia Peravia Descripción: Remodelación Residencia de un Nivel, construcción 2do Nivel, incluye Instalaciones Eléctricas, Instalaciones Sanitarias, Impermeabilización de Techos, Colocación de Pisos de Porcelanato.	**Ing. José Saldaña** CODIA 25721 Gerente Administrativo Grupo Ingeniarq, S.R.L. Tel.: 809-380-7155 Cel.: 849-804-3153
Junio 2017 - Agosto 2018	**Proyecto: Asfaltado Camino de Acceso al Cementerio el Llano, Baní, Provincia Peravia** Ubicación: Baní, Provincia Peravia Descripción: Asfaltado Camino de Acceso al Cementerio el Llano, que incluye Excavación de Materiales Inservibles, Base y Sub-Base, Capa de Rodadura, Señalización Vertical y Horizontal y Obras Complementarias (Bordillos, Contenes y Aceras).	**Ing. José Saldaña** CODIA 25721 Gerente Administrativo Grupo Ingeniarq, S.R.L. Tel.: 809-380-7155 Cel.: 849-804-3153

La presente certificación se expide en Baní, Provincia Peravia, a los treinta (30) días del mes de septiembre del año Dos Mil Veinte (2020).

Saúl M. Pimentel S.
Gerente de Operaciones

Grupo Ingeniarq, S.R.L. Tel. 809-326-3353 RNC 130-95538-7 Baní, Rep. Dom

COLEGIO DOMINICANO
DE INGENIEROS, ARQUITECTOS
Y AGRIMENSORES (CODIA)

APELLIDOS: Sanchez Estrella

NOMBRE: Henry Alcibiades

PROFESION: Ing. Civil

EXEQUATUR: 443

CEDULA: 013-0045887-7

COLEGIATURA: 05904

D/F: 28/07/2011

Firma colegiado

Firma Presidente

Grupo Ingeniarq, S.R.L.
Tel. 809-326-3353
RNC 130-95538-7
Bani, Rep. Dom.

Dra. Dolores Sagrario Feliz de Cochón
ABOGADO NOTARIO PUBLICO

CODIA
Colegio Dominicano de Ingenieros, Arquitectos y Agrimensores

CALLE PADRE BILLINI No. 58
CIUDAD COLONIAL

CABLE: CODIA APARTADO 1514
SANTO DOMINGO, REPUBLICA DOMINICANA
E-mail: presidenciacodiacentral@gmail.com - www.codia.org.don
RNC 401-00941-2

Tel.: 829-378-0038

"AÑO DE LA RECUPERACIÓN Y MODERNIZACIÓN DEL CODIA"

"CERTIFICACIÓN"

"A QUIEN PUEDA INTERESAR"

Por medio de la presente **C E R T I F I C A M O S,** que el señor(a) **HENRY ALCIBIADES SANCHEZ ESTRELLA** ********** portador(a) de la Cédula de Identidad Electoral No. **01300455977** , es miembro del Colegio Dominicano de Ingenieros, Arquitectos y Agrimensores (CODIA), registrado(a) con la Colegiatura No. **25904**, Exequatur No. **448** , de fecha **28/07/2011** de profesión **INGENIERO CIVIL** .

Presente se expide a Solicitud de la parte interesada, para los fines correspondientes.

Dada en Santo Domingo, Distrito Nacional, Capital de la República Dominicana a los 10 días del mes de "Enero" del año 2023.

La presente tiene una vigencia de 30 días a partir de la fecha de emisión.

AGR. JUAN A. VILLAR G.
Colegiatura 7844
Secretario General CODIA

ING. CIV. CRISTIAN SALVADOR ROJAS MORA
Colegiatura 11295
Presidente CODIA

Grupo Ingeniarq, S.R.L.
Tel.: 809-326-3353
RNC 130-95538-7
Bani, Rep. Dom.

COLEGIO DOMINICANO DE INGENIEROS ARQUITECTOS Y AGRIMENSORES
CODIA
SANTO DOMINGO, R.D.

CARTA COMPROMISO DISPONIBILIDAD PARA CUMPLIR CON LOS TIEMPOS ESTABLECIDOS

GRUPO Ingeniarq
ARQUITECTURA-INGENIERIA-CONSTRUCCION

10 de Enero del 2023
Baní, Provincia Peravia

Señores:
CONSEJO DEL PODER JUDICIAL
Av. Enrique Jiménez Moya esq. Juan de Dios Ventura Simó,
Centro de Los Héroes, Santo Domingo, República Dominicana
En sus Manos.-

Distinguidos Señores:

Por medio de la presente, la empresa **GRUPO INGENIARQ, S.R.L.** con Registro Nacional de Contribuyente (RNC) No. 1-30-95538-7, representada por el Sr. José Altagracia Saldaña Encarnación, manifiesta su compromiso de disponibilidad para cumplir con los tiempos establecidos y de no detener la obra luego de su inicio para el Proceso por Comparación de Precios Ref. No. **CP-CPJ-12-2022** relativo a la Obra **"Readecuaciones de Espacios en los Palacios de Justicia de Baní y Jarabacoa, Dirigido a MIPYMES": Lote 2 Readecuaciones Exteriores en Nuevo Palacio de Justicia de Jarabacoa.**

Sin nada más que agregar, se despide,

Grupo Ingeniarq, S.R.L. Tel.: 809-326-3353 RNC 130-95538-7 Baní, Rep. Dom

JOSE ALTAGRACIA SALDAÑA ENCARNACION
Gerente Administrativo

CARTA DE DISPONIBILIDAD DEL INGENIERO RESIDENTE

Grupo Ingeniarq

GRUPO Ingeniarq
ARQUITECTURA-INGENIERIA-CONSTRUCCION

10 de Enero del 2023
Baní, Provincia Peravia

Señores:
CONSEJO DEL PODER JUDICIAL
Av. Enrique Jiménez Moya esq. Juan de Dios Ventura Simó,
Centro de Los Héroes, Santo Domingo, República Dominicana
En sus Manos.-

Distinguidos Señores:

Por medio de la presente, la empresa **GRUPO INGENIARQ, S.R.L.** con Registro Nacional de Contribuyente (RNC) No. 1-30-95538-7, representada por el Sr. José Altagracia Saldaña Encarnación, manifiesta su compromiso de disponibilidad del Ing. Henry Alcibíades Sánchez Estrella, portador de la Cédula de Identidad y Electoral No. 013-0045597-7, como Ingeniero Residente durante la ejecución de la Obra **"Readecuaciones de Espacios en los Palacios de Justicia de Baní y Jarabacoa, Dirigido a MIPYMES": Lote 2 Readecuaciones Exteriores en Nuevo Palacio de Justicia de Jarabacoa,** Ref. No. **CP-CPJ-12-2022.**

Sin nada más que agregar, se despide,

JOSE ALTAGRACIA SALDAÑA ENCARNACION
Gerente Administrativo

HENRY A. SANCHEZ ESTRELLA
Ingeniero Residente

Grupo Ingeniarq, S.R.L. Tel. 809-326-3353 RNC 130-95538-7 Baní, Rep. Dom.

ANEXOS

CRONOGRAMA DE EJECUCIÓN DE OBRA

(Lote 1)

Grupo Ingeniarq

GRUPO INGENIARQ SRL

CRONOGRAMA

	Modo de tarea	Nombre de tarea	Duración	Comienzo	Fin	Predecesoras
1		**M.N. 18857 - Remozamiento de baños del Palacio de Justicia de Bani**	**75 días**	**lun 20/2/23**	**vie 5/5/23**	
2		INICIO	0 días	lun 20/2/23	lun 20/2/23	
3		**REMOZAMIENTO DE BAÑOS PUBLICOS**	**33.5 días**	**lun 20/2/23**	**sáb 25/3/23**	
4		BAÑO PUBLICO 1ER NIVEL- DAMAS	**13.6 días**	**lun 20/2/23**	**dom 5/3/23**	
5		Remoción de ceramica de baño en muros	1 día	lun 20/2/23	lun 20/2/23	2
6		Remoción de ceramica de baño en piso	0.5 días	mar 21/2/23	mar 21/2/23	5
7		Desmonte de lavamanos	0.1 días	mar 21/2/23	mar 21/2/23	6
8		Desmonte de inodoros existentes	0.1 días	mar 21/2/23	mar 21/2/23	7
9		Desmonte de espejos existentes	0.1 días	mar 21/2/23	mar 21/2/23	8
10		Desmonte de papelera existente	0.1 días	mar 21/2/23	mar 21/2/23	9
11		Desmonte de secador de manos	0.2 días	mar 21/2/23	mié 22/2/23	10
12		Desmonte de meseta de granito existente (incluye base)	0.2 días	mié 22/2/23	mié 22/2/23	11
13		Desinstalacion de divisiones de baño existentes (4 baños)	0.5 días	mié 22/2/23	mié 22/2/23	12
14		Desmonte de tomacorriente existente	0.2 días	mié 22/2/23	mié 22/2/23	13
15		Desmonte de plafon existente	0.4 días	jue 23/2/23	jue 23/2/23	14
16		Mantenimiento de puertas de caoba (Incluye Lijado, masilla pintura, desinstalación, Instalación, instalación y desinstalación)	2 días	jue 23/2/23	sáb 25/2/23	15
17		Suministro e Instalación Plafón 2" x 2" x 7mm vinil yeso (incluye estructura en metal Maint Tee y Cross Tee)	1.8 días	sáb 25/2/23	lun 27/2/23	25
18		Suministro e Instalación de Lámparas para luminarias Led 2x2 de plafón parabólicas con tubos T8 de 18W 24 " , 800 LM, 4000 K, 120-277 VAC, 40MIL horas CERTIFICACIÓN UL. (Incluye	0.7 días	lun 27/2/23	lun 27/2/23	17
19		Suministro e Instalación Tomacorrientes 110 v,Polímero Color blanco	0.5 días	lun 27/2/23	mar 28/2/23	18
20		Suministro y aplicación de Pintura Satinada (Incluye preparación de superficie, masillado y lijado)	0.6 días	dom 5/3/23	dom 5/3/23	31
21		Suministro e instalación de Porcelanato 60x60 cms en Piso general. Incluye pegamento, derretido y separadores.	1 día	lun 27/2/23	mar 28/2/23	18
22		Suministro e instalación de Porcelanato 30x60 cms en Muros. incluye pegamento, derretido y separadores.	2 días	mar 28/2/23	jue 2/3/23	21
23		Suministro y sustitución de llave angular para aparatos sanitarios	0.2 días	vie 3/3/23	vie 3/3/23	24
24		Suministro e instalación de Inodoro elongado grande con asiento de caída lenta para fluxómetro (Sin tapa), incluye materiales menores para su instalación	0.4 días	vie 3/3/23	vie 3/3/23	26
25		Suministro e instalación de divisiones de hidrofugo con accesorios de acero inoxidable	2 días	jue 23/2/23	sáb 25/2/23	15
26		Suministro y colocación de rejilla de piso cuadrada 4 " x 4 "	0.2 días	jue 2/3/23	vie 3/3/23	22
27		Suministro y colocación de llavín de baño para puerta de caoba	0.2 días	sáb 25/2/23	sáb 25/2/23	25
28		Suministro e instalación de Lavamanos bajo tope , incluye materiales menores para su instalación, Boquilla y sifón niquelados.	0.5 días	vie 3/3/23	vie 3/3/23	24
29		Suministro de zafafacon de polipropileno con accionador de pie	0.1 días	vie 3/3/23	vie 3/3/23	23
30		Suministro e instalacion de dispensador de papel Toalla en acero inco	0.1 días	vie 3/3/23	vie 3/3/23	29
31		Suministro e instalación de meseta de Granito natural negro Galaxy.(incluye zócalo de 0.10 m y falda de 0.25m)	1 día	sáb 4/3/23	sáb 4/3/23	28
32		Suministro e instalación de dispensador de papel de baño en acero inoxidable	0.2 días	vie 3/3/23	sáb 4/3/23	30
33		Suministro e instalación de espejos, con bordes canteados y sujetadores, (aprox. 2.40m x 1.15m	0.4 días	sáb 4/3/23	sáb 4/3/23	32

Fecha: vie 5/1/23

Página 1

GRUPO INGENIARQ SRL

CRONOGRAMA

	Modo de tarea	Nombre de tarea	Duración	Comienzo	Fin	Predecesoras	Nombres de los recursos
34		Suministro e instalación de secador de manos de alta velocidad (Operación higiénica y libre de contacto, Resistente a salpicaduras, Diseño ahorrador de espacio en la pared, Bandeja de agua a prueba de vandalismo, Bajo ruido de operación 56dB (A), Energy E	0.4 días	sáb 4/3/23	sáb 4/3/23	33	TECNICO EN ELECTRICIDAD 1;TECNICO EN ELECTRICIDAD AYTE 1
35		Limpieza continua y final	3 días	jue 2/3/23	dom 5/3/23	20FF	OBRERO 1;OBRERO 2
36							
37		BAÑO PUBLICO 1ER NIVEL- CABALLEROS	**7.5 días**	**jue 2/3/23**	**vie 10/3/23**		
38		Remoción de ceramica de baño en muros	1 día	jue 2/3/23	vie 3/3/23	22	OBRERO 1;OBRERO 2
39		Remoción de ceramica de baño en piso	0.7 días	vie 3/3/23	sáb 4/3/23	38	OBRERO 1;OBRERO 2
40		Desmonte de lavamanos	0.1 días	sáb 4/3/23	sáb 4/3/23	39	TECNICO DE PLOMERIA 1;TECNICO DE PLOMERIA AYTE 1
41		Desmonte de inodoros existentes	0.1 días	sáb 4/3/23	sáb 4/3/23	40	TECNICO DE PLOMERIA 1;TECNICO DE PLOMERIA AYTE 1
42		Desmonte de espejos existentes	0.1 días	sáb 4/3/23	sáb 4/3/23	41	TECNICO DE PLOMERIA 1;TECNICO DE PLOMERIA AYTE 1
43		Desmonte de papelera existente	0.1 días	sáb 4/3/23	sáb 4/3/23	42	TECNICO DE PLOMERIA 1;TECNICO DE PLOMERIA AYTE 1
44		Desmonte de secador de manos	0.2 días	dom 5/3/23	dom 5/3/23	43	TECNICO EN ELECTRICIDAD 1;TECNICO EN ELECTRICIDAD AYTE 1
45		Desmonte de meseta de granito existente (Incluye base)	0.2 días	dom 5/3/23	dom 5/3/23	44	OBRERO 1;OBRERO 2
46		Desmonte de tomacorriente existente	0.2 días	dom 5/3/23	dom 5/3/23	45	TECNICO EN ELECTRICIDAD 1;TECNICO EN ELECTRICIDAD AYTE 1
47		Desmonte de plafon existente	0.4 días	dom 5/3/23	dom 5/3/23	46	TECNICO EN PLAFON Y DIVICIONES 1;TECNICO EN PLAFON Y DIVICIONES AYTE 1;TECNICO EN PL
48		Mantenimiento de puertas de caoba (Incluye Lijado, masilla pintura, desinstalación, Instalación, instalación y desinstalación)	2 días	lun 6/3/23	mar 7/3/23	47	EBANISTA 1;EBANISTA AYTE 1
49		Suministro e Instalación Plafón 2" x 2" x 7mm vinil yeso (incluye estructura en metal Maint Tee y Cross Tee)	1.5 días	mar 7/3/23	mié 8/3/23	54	TECNICO EN PLAFON Y DIVICIONES 1;TECNICO EN PLAFON Y DIVICIONES AYTE 1;TECNICO EN
50		Suministro e Instalación de Lámparas para luminarias Led 2x2 de plafón parabólicas con tubos T8 de 18W 24 " , 800 LM, 4000 K, 120-277 VAC, 40Mil. horas CERTIFICACIÓN UL. .(Incluye	0.5 días	mié 8/3/23	mié 8/3/23	49	TECNICO EN ELECTRICIDAD 1;TECNICO EN ELECTRICIDAD AYTE 1
51		Suministro e Instalación Tomacorrientes 110 v,Polimero Color blanco	0.4 días	jue 9/3/23	jue 9/3/23	50	TECNICO EN ELECTRICIDAD 1;TECNICO EN ELECTRICIDAD AYTE 1
52		Suministro y aplicación de Pintura Satinada (Incluye preparación de superficie, masillado y lijado)	0.5 días	jue 9/3/23	vie 10/3/23	61	PINTOR 1;PINTOR 2
53		Suministro e instalación de Porcelanato 60x60 cms en Piso general, incluye pegamento, derretido y separadores.	1 día	lun 6/3/23	lun 6/3/23	47	ALBAÑIL 1ERA 1;ALBAÑIL 2DA 1;OBRERO 1;OBRERO 2;OBRERO 3
54		Suministro e instalación de Porcelanato 30x60 cms en Muros, incluye pegamento, derretido y separadores.	2 días	dom 5/3/23	lun 6/3/23	43	ALBAÑIL 1ERA 1;ALBAÑIL 2DA 1;OBRERO 1;OBRERO 2;OBRERO 3
55		Suministro e instalación de inodoro elongado grande con asiento de caida lenta para fluxómetro (Sin tapa), Incluye materiales menores para su instalación	0.4 días	mié 8/3/23	mié 8/3/23	49	TECNICO DE PLOMERIA 1;TECNICO DE PLOMERIA AYTE 1
56		Suministro y colocación de rejilla de piso cuadrada 4 " x 4 "	0.2 días	mar 7/3/23	mar 7/3/23	54	TECNICO DE PLOMERIA 1;TECNICO DE PLOMERIA AYTE 1
57		Suministro y colocación de llavín de baño para puerta de caoba	0.2 días	mié 8/3/23	mié 8/3/23	48	EBANISTA 1;EBANISTA AYTE 1
58		Suministro e instalación de Lavamanos bajo tope , incluye materiales menores para su instalación, Boquilla y sifón niquelados.	0.5 días	mar 7/3/23	mar 7/3/23	56	TECNICO DE PLOMERIA 1;TECNICO DE PLOMERIA AYTE 1;TECNICO EN GRANITO;TECNICO EN G
59		Suministro de zafafacon de polipropileno con accionador de pie	0.1 días	mar 7/3/23	mar 7/3/23	58	MAESTRO 1
60		Suministro e instalación de dispensador de papel Toalla en acero inox	0.1 días	mar 7/3/23	mar 7/3/23	59	MAESTRO 1
61		Suministro e instalación de meseta de Granito natural negro Galaxy 0.6 m x 1 m,(incluye zócalo de 0.10 m y falda de 0.25m)	2 días	mar 7/3/23	jue 9/3/23	60	TECNICO EN GRANITO;TECNICO EN GRANITO AYTE
62		Suministro e instalación de dispensador de papel de baño en acero inoxidable	0.1 días	jue 9/3/23	jue 9/3/23	61	MAESTRO 1
63		Suministro e instalación de espejos, con bordes canteados y sujetadores, medidas: 1.2M x 1.15m	0.1 días	vie 10/3/23	vie 10/3/23	62	MAESTRO 1
64		Suministro e instalación de secador de manos de alta velocidad (Operación higiénica y libre de contacto, Resistente a salpicaduras, Diseño ahorrador de espacio en la pared, Bandeja de agua a prueba de vandalismo, Bajo ruido de operación 56dB (A), Energy E	1 día	jue 9/3/23	vie 10/3/23	51	TECNICO EN ELECTRICIDAD 1;TECNICO EN ELECTRICIDAD AYTE 1
65		Limpieza continua y final	4 días	lun 6/3/23	vie 10/3/23	64FF	OBRERO 1;OBRERO 2

Tarea
División
Hito
Resumen

Resumen del proyecto
Tareas externas
Hito externo
Tarea inactiva
Hito inactivo
Resumen inactivo
Tarea manual
Sólo duración
Informe de resumen manual
Resumen manual
Sólo el comienzo
Sólo fin
Fecha límite
Progreso

Fecha: vie 6/1/23

GRUPO INGENIARQ SRL

CRONOGRAMA

	Modo de tarea	Nombre de tarea	Duración	Comienzo	Fin	Predecesoras
		BAÑO PUBLICO 2DO NIVEL- DAMAS	**13 días**	**mar 7/3/23**	**lun 20/3/23**	
		Remoción de ceramica de baño en muros	1 día	mar 7/3/23	mié 8/3/23	59
		Remoción de ceramica de baño en piso	0.5 días	mié 8/3/23	jue 9/3/23	68
70		Desmonte de lavamanos	0.1 días	jue 9/3/23	jue 9/3/23	69
71		Desmonte de inodoros existentes	0.1 días	jue 9/3/23	jue 9/3/23	70
72		Desmonte de espejos existentes	0.1 días	jue 9/3/23	jue 9/3/23	71
73		Desmonte de papelera existente	0.1 días	jue 9/3/23	jue 9/3/23	72
74		Desmonte de secador de manos	0.2 días	jue 9/3/23	jue 9/3/23	73
75		Desmonte de meseta de granito existente (Incluye base)	0.2 días	jue 9/3/23	vie 10/3/23	74
76		Desinstalacion de divisiones de baño existentes (4 baños)	0.5 días	vie 10/3/23	vie 10/3/23	75
77		Desmonte de tomacorriente existente	0.2 días	vie 10/3/23	vie 10/3/23	76
78		Desmonte de plafon existente	0.4 días	vie 10/3/23	sáb 11/3/23	77
79		Mantenimiento de puertas de caoba (Incluye Lijado, masilla pintura, desinstalación, Instalación, instalación y desinstalación)	2 días	sáb 11/3/23	lun 13/3/23	78
80		Suministro e Instalación Plafón 2" x 2" x 7mm viril yeso (incluye estructura en metal Maint Tee y Cross Tee)	1.5 días	lun 13/3/23	mar 14/3/23	88
81		Suministro e instalación de Lámparas para luminarias Led 2x2 de plafón parabólicas con tubos T8 de 18W 24 " , 800 LM, 4000 K, 120-277 VAC, 40MIL horas CERTIFICACIÓN UL. (Incluye	0.5 días	mar 14/3/23	mié 15/3/23	80
82		Suministro e instalación Tomacomentes 110 v,Polimero Color blanco	0.4 días	mié 15/3/23	mié 15/3/23	81
83		Suministro y aplicación de Pintura Satinada (Incluye preparación de superficie, masillado y lijado)	0.5 días	lun 20/3/23	lun 20/3/23	94
84		Suministro e instalación de Porcelanato 60x60 cms en Piso general, incluye pegamento, derretido y separadores.	1 día	mié 15/3/23	jue 16/3/23	81
85		Suministro e instalación de Porcelanato 30x60 cms en Muros, incluye pegamento, derretido y separadores.	2 días	jue 16/3/23	sáb 18/3/23	84
86		Suministro y sustitución de llave angular para aparatos sanitarios	0.2 días	sáb 18/3/23	sáb 18/3/23	87
87		Suministro e instalación de Inodoro elongado grande con asiento de caída lenta para fluxómetro (Sin tapa). Incluye materiales menores para su instalación	0.4 días	sáb 18/3/23	sáb 18/3/23	89
88		Suministro e instalacion de divisiones de hidrofugo con accesorios de acero inoxidable	2 días	sáb 11/3/23	lun 13/3/23	78
89		Suministro y colocación de rejilla de piso cuadrada 4 " x 4 "	0.2 días	sáb 18/3/23	sáb 18/3/23	85
90		Suministro y colocación de llavín de baño para puerta de caoba	0.2 días	lun 13/3/23	lun 13/3/23	88
91		Suministro e instalación de Lavamanos bajo tope , incluye materiales menores para su instalación, Boquilla y sifón niquelados.	0.5 días	sáb 18/3/23	dom 19/3/23	87
92		Suministro de zafafacon de polipropileno con accionador de pie	0.1 días	dom 19/3/23	dom 19/3/23	86
93		Suministro e instalación de dispensador de papel Toalla en acero inox	0.1 días	dom 19/3/23	dom 19/3/23	92
94		Suministro e instalación de meseta de Granito natural negro Galaxy.(incluye zócalo de 0.10 m y falda de 0.25m)	1 día	dom 19/3/23	lun 20/3/23	91
95		Suministro e instalación de dispensador de papel de baño en acero inoxidable	0.1 días	dom 19/3/23	dom 19/3/23	93
96		Suministro e instalación de espejos, con bordes canteados y sujetadores, medidas: 2.40m x 1.15m	0.1 días	dom 19/3/23	dom 19/3/23	95
97		Suministro e instalación de secador de manos de alta velocidad (Operación higiénica y libre de contacto, Resistente a salpicaduras, Diseño ahorrador de espacio en la pared, Bandeja de agua a prueba de vandalismo, Bajo ruido de operación 58dB (A). Energy E	0.4 días	dom 19/3/23	dom 19/3/23	96
98		Limpieza continua y final	3 días	vie 17/3/23	lun 20/3/23	83FF
99						

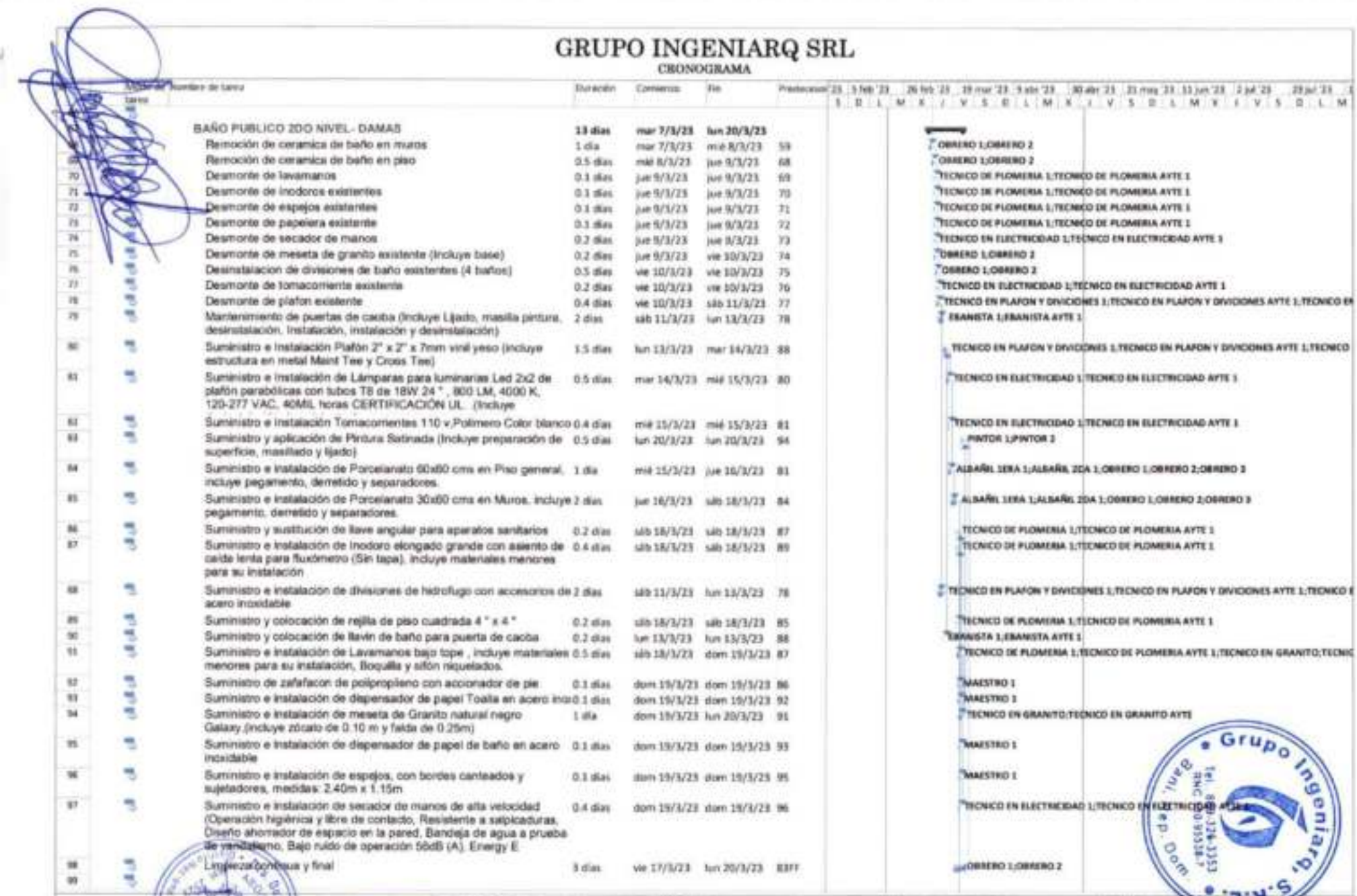

Fecha: vie 6/1/23

Tarea | Resumen del proyecto | Hito inactivo | Informe de resumen manual | Fecha límite
Tareas externas | Resumen inactivo | Resumen manual | Progreso
Hito externo | Tarea manual | Sólo el comienzo
Tarea inactiva | Sólo duración | Sólo fin

GRUPO INGENIARQ SRL

CRONOGRAMA

	Modo de tarea	Nombre de tarea	Duración	Comienzo	Fin	Predecesoras
0		BAÑO PUBLICO 2DO- CABALLEROS	**7.3 días**	**sáb 18/3/23**	**sáb 25/3/23**	
100		Remoción de ceramica de baño en muros	1 día	sáb 18/3/23	dom 19/3/23	85
101		Remoción de ceramica de baño en piso	0.5 días	dom 19/3/23	dom 19/3/23	101
102		Desmonte de lavamanos	0.1 días	dom 19/3/23	dom 19/3/23	102
103		Desmonte de inodoros existentes	0.1 días	dom 19/3/23	dom 19/3/23	103
104		Desmonte de espejos existentes	0.1 días	dom 19/3/23	dom 19/3/23	104
105		Desmonte de papelera existente	0.1 días	lun 20/3/23	lun 20/3/23	105
106		Desmonte de secador de manos	0.2 días	lun 20/3/23	lun 20/3/23	106
107		Desmonte de meseta de granito existente (Incluye base)	0.2 días	lun 20/3/23	lun 20/3/23	107
108		Desmonte de tomacorriente existente	0.2 días	lun 20/3/23	lun 20/3/23	108
109		Desmonte de plafon existente	0.4 días	lun 20/3/23	mar 21/3/23	109
110		Mantenimiento de puertas de caoba (Incluye Lijado, masilla pintura, desinstalación, Instalación, instalación y desinstalación)	2 días	mar 21/3/23	jue 23/3/23	110
111		Suministro e Instalación Plafón 2" x 2" x 7mm vinil yeso (incluye estructura en metal Maint Tee y Cross Tee)	1.5 días	mié 22/3/23	jue 23/3/23	117
112		Suministro e Instalación de Lámparas para luminarias Led 2x2 de plafón parabólicas con tubos T8 de 18W 24 " , 800 LM, 4000 K, 120-277 VAC, 40MIL horas CERTIFICACIÓN UL. (Incluye	0.5 días	jue 23/3/23	vie 24/3/23	112
113		Suministro e Instalación Tomacorrientes 110 v,Polimero Color blanco	0.4 días	vie 24/3/23	vie 24/3/23	113
114		Suministro y aplicación de Pintura Satinada (Incluye preparación de superficie, masillado y lijado)	0.5 días	sáb 25/3/23	sáb 25/3/23	124
115		Suministro e instalación de Porcelanato 60x60 cms en Piso general, incluye pegamento, derretido y separadores.	1 día	mar 21/3/23	mié 22/3/23	110
116		Suministro e instalación de Porcelanato 30x60 cms en Muros, incluye pegamento, derretido y separadores.	2 días	lun 20/3/23	mié 22/3/23	106
117		Suministro e instalación de Inodoro elongado grande con asiento de caida lenta para fluxómetro (Sin tapa), incluye materiales menores para su instalación	0.4 días	jue 23/3/23	jue 23/3/23	112
118		Suministro y colocación de rejilla de piso cuadrada 4 " x 4 "	0.2 días	mié 22/3/23	mié 22/3/23	117
119		Suministro y colocación de llavin de baño para puerta de caoba	0.2 días	jue 23/3/23	jue 23/3/23	111
120		Suministro e instalación de Lavamanos bajo tope , incluye materiales menores para su instalación, Boquilla y sifón niquelados.	0.5 días	mié 22/3/23	mié 22/3/23	119
121		Suministro de zafafacon de polipropileno con accionador de pie	0.1 días	mié 22/3/23	mié 22/3/23	121
122		Suministro e instalación de dispensador de papel Toalla en acero inox	0.1 días	mié 22/3/23	mié 22/3/23	122
123		Suministro e instalación de meseta de Granito natural negro Galaxy 0.6 m x 1 m,(incluye zócalo de 0.10 m y falda de 0.25m)	2 días	jue 23/3/23	vie 24/3/23	123
124		Suministro e instalación de dispensador de papel de baño en acero inoxidable	0.1 días	sáb 25/3/23	sáb 25/3/23	124
125		Suministro e instalación de espejos, con bordes canteados y sujetadores, medidas: 1.2M x 1.15m	0.1 días	sáb 25/3/23	sáb 25/3/23	125
126		Suministro e instalación de secador de manos de alta velocidad (Operación higiénica y libre de contacto, Resistente a salpicaduras, Diseño ahorrador de espacio en la pared, Bandeja de agua a prueba de vandalismo, Bajo ruido de operación 56dB (A), Energy E	1 día	vie 24/3/23	sáb 25/3/23	114
127		Limpieza continua y final	2 días	jue 23/3/23	sáb 25/3/23	127FF
128						
129		**REMOZAMIENTO DE BAÑOS PRIVADOS**	**32 días**	**mié 22/3/23**	**dom 23/4/23**	
130		BAÑO PRIVADOS 1ER NIVEL- DAMAS	**13 días**	**mié 22/3/23**	**mar 4/4/23**	
131		Remoción de ceramica de baño en muros	1 día	mié 22/3/23	jue 23/3/23	117
132		Remoción de ceramica de baño en piso	0.5 días	jue 23/3/23	jue 23/3/23	132
133		Desmonte de lavamanos	0.1 días	jue 23/3/23	jue 23/3/23	133

Fecha: vie 6/1/23

Tarea · Resumen del proyecto · Hito inactivo · Informe de resumen manual · Fecha límite
División · Tareas externas · Resumen inactivo · Resumen manual · Progreso
Hito externo · Tarea manual · Sólo el comienzo
Tarea inactiva · Sólo duración · Sólo fin

GRUPO INGENIARQ SRL

CRONOGRAMA

Nº	Modo de tarea	Nombre de tarea	Duración	Comienzo	Fin	Predecesoras	Nombres de los recursos
135		Desmonte de inodoros existentes	0.1 días	jue 23/3/23	jue 23/3/23	134	TECNICO DE PLOMERIA 1;TECNICO DE PLOMERIA AYTE 1
136		Desmonte de espejos existentes	0.1 días	jue 23/3/23	jue 23/3/23	135	TECNICO DE PLOMERIA 1;TECNICO DE PLOMERIA AYTE 1
137		Desmonte de papelera existente	0.1 días	jue 23/3/23	jue 23/3/23	136	TECNICO DE PLOMERIA 1;TECNICO DE PLOMERIA AYTE 1
138		Desmonte de secador de manos	0.2 días	vie 24/3/23	vie 24/3/23	137	TECNICO EN ELECTRICIDAD 1;TECNICO EN ELECTRICIDAD AYTE 1
139		Desmonte de meseta de granito existente (Incluye base)	0.2 días	vie 24/3/23	vie 24/3/23	138	OBRERO 1;OBRERO 2
140		Desinstalacion de divisiones de baño existentes (4 baños)	0.5 días	vie 24/3/23	vie 24/3/23	139	OBRERO 1;OBRERO 2
141		Desmonte de tomacorriente existente	0.2 días	vie 24/3/23	sáb 25/3/23	140	TECNICO EN ELECTRICIDAD 1;TECNICO EN ELECTRICIDAD AYTE 1
142		Desmonte de plafon existente	0.4 días	sáb 25/3/23	sáb 25/3/23	141	TECNICO EN PLAFON Y DIVICIONES 1;TECNICO EN PLAFON Y DIVICIONES AYTE 1;TE
143		Mantenimiento de puertas de caoba (Incluye Lijado, masilla pintura, desinstalación, instalación, instalación y desinstalación)	2 días	sáb 25/3/23	lun 27/3/23	142	EBANISTA 1;EBANISTA AYTE 1
144		Suministro e Instalación Plafón 2" x 2" x 7mm vinil yeso (incluye estructura en metal Maint Tee y Cross Tee)	1.5 días	lun 27/3/23	mar 28/3/23	152	TECNICO EN PLAFON Y DIVICIONES 1;TECNICO EN PLAFON Y DIVICIONES AYTE 1;T
145		Suministro e Instalación de Lámparas para luminarias Led 2x2 de plafón parabólicas con tubos T8 de 18W 24 " , 800 LM, 4000 K, 120-277 VAC, 40MIL horas CERTIFICACIÓN UL. (Incluye	0.5 días	mié 29/3/23	mié 29/3/23	144	TECNICO EN ELECTRICIDAD 1;TECNICO EN ELECTRICIDAD AYTE 1
146		Suministro e Instalación Tomacorrientes 110 v,Polimero Color blanco	0.4 días	mié 29/3/23	mié 29/3/23	145	TECNICO EN ELECTRICIDAD 1;TECNICO EN ELECTRICIDAD AYTE 1
147		Suministro y aplicación de Pintura Satinada (Incluye preparación de superficie, masillado y lijado)	0.5 días	lun 3/4/23	mar 4/4/23	158	PINTOR 1;PINTOR 2
148		Suministro e instalación de Porcelanato 60x60 cms en Piso general, incluye pegamento, derretido y separadores.	1 día	mié 29/3/23	jue 30/3/23	145	ALBAÑIL 1ERA 1;ALBAÑIL 2DA 1;OBRERO 1;OBRERO 2;OBRERO 3
149		Suministro e instalación de Porcelanato 30x60 cms en Muros, incluye pegamento, derretido y separadores.	2 días	jue 30/3/23	sáb 1/4/23	148	ALBAÑIL 1ERA 1;ALBAÑIL 2DA 1;OBRERO 1;OBRERO 2;OBRERO 3
150		Suministro y sustitución de llave angular para aparatos sanitarios	0.2 días	dom 2/4/23	dom 2/4/23	151	TECNICO DE PLOMERIA 1;TECNICO DE PLOMERIA AYTE 1
151		Suministro e instalación de Inodoro elongado grande con asiento de caida lenta para Buxómetro (Sin tapa), incluye materiales menores para su instalación	0.4 días	sáb 1/4/23	dom 2/4/23	153	TECNICO DE PLOMERIA 1;TECNICO DE PLOMERIA AYTE 1
152		Suministro e instalación de divisiones de hidrofugo con accesorios de acero inoxidable	2 días	sáb 25/3/23	lun 27/3/23	142	TECNICO EN PLAFON Y DIVICIONES 1;TECNICO EN PLAFON Y DIVICIONES AYTE 1;TE
153		Suministro y colocación de rejilla de piso cuadrada 4 " x 4 "	0.2 días	sáb 1/4/23	sáb 1/4/23	149	TECNICO DE PLOMERIA 1;TECNICO DE PLOMERIA AYTE 1
154		Suministro y colocación de llavin de baño para puerta de caoba	0.2 días	lun 27/3/23	lun 27/3/23	152	EBANISTA 1;EBANISTA AYTE 1
155		Suministro e instalación de Lavamanos bajo tope , incluye materiales menores para su instalación, Boquilla y sifón niquelados.	0.5 días	dom 2/4/23	dom 2/4/23	151	TECNICO DE PLOMERIA 1;TECNICO DE PLOMERIA AYTE 1;TECNICO EN GRANITO
156		Suministro de zafafocon de polipropileno con accionador de pie	0.1 días	dom 2/4/23	dom 2/4/23	150	MAESTRO 1
157		Suministro e instalación de dispensador de papel Toalla en acero inox	0.1 días	dom 2/4/23	dom 2/4/23	156	MAESTRO 1
158		Suministro e instalación de meseta de Granito natural negro Galaxy.(incluye zócalo de 0.10 m y falda de 0.25m)	1 día	dom 2/4/23	lun 3/4/23	155	TECNICO EN GRANITO;TECNICO EN GRANITO AYTE
159		Suministro e instalación de dispensador de papel de baño en acero inoxidable	0.1 días	dom 2/4/23	dom 2/4/23	157	MAESTRO 1
160		Suministro e instalación de espejos, con bordes canteados y sujetadores, medidas: 2.40m x 1.15m	0.1 días	dom 2/4/23	dom 2/4/23	159	MAESTRO 1
161		Suministro e instalación de secador de manos de alta velocidad (Operación higiénica y libre de contacto, Resistente a salpicaduras, Diseño ahorrador de espacio en la pared, Bandeja de agua a prueba de vandalismo, Bajo ruido de operación 56dB (A), Energy E	0.4 días	dom 2/4/23	lun 3/4/23	160	TECNICO EN ELECTRICIDAD 1;TECNICO EN ELECTRICIDAD AYTE 1
162		Limpieza continua y final	3 días	sáb 1/4/23	mar 4/4/23	147FF	OBRERO 1;OBRERO 2
163							
164		BAÑO PRIVADO 1ER NIVEL- CABALLEROS	**7.3 días**	**sáb 1/4/23**	**sáb 8/4/23**		
165		Remoción de ceramica de baño en muros	1 día	sáb 1/4/23	dom 2/4/23	149	OBRERO 1;OBRERO 2
166		Remoción de ceramica de baño en piso	0.5 días	dom 2/4/23	dom 2/4/23	165	OBRERO 1;OBRERO 2
167		Desmonte de lavamanos	0.1 días	lun 3/4/23	lun 3/4/23	166	TECNICO DE PLOMERIA 1;TECNICO DE PLOMERIA AYTE 1
168		Desmonte de inodoros existentes	0.1 días	lun 3/4/23	lun 3/4/23	167	TECNICO DE PLOMERIA 1;TECNICO DE PLOMERIA AYTE 1

Fecha: vie 8/1/23

Tarea | Resumen del proyecto | Hito inactivo | Informe de resumen manual | Fecha límite
División | Tareas externas | Resumen inactivo | Resumen manual | Progreso
Hito | Hito externo | Tarea manual | Sólo el comienzo
Tarea inactiva | Sólo duración | Sólo fin

GRUPO INGENIARQ SRL

CRONOGRAMA

Id	Modo de tarea	Nombre de tarea	Duración	Comienzo	Fin	Predecesoras
169		Desmonte de espejos existentes	0.1 días	lun 3/4/23	lun 3/4/23	168
170		Desmonte de papelera existente	0.1 días	lun 3/4/23	lun 3/4/23	169
171		Desmonte de secador de manos	0.2 días	lun 3/4/23	lun 3/4/23	170
172		Desmonte de meseta de granito existente (Incluye base)	0.2 días	lun 3/4/23	lun 3/4/23	171
173		Desmonte de tomacorriente existente	0.2 días	lun 3/4/23	lun 3/4/23	172
174		Desmonte de plafon existente	0.4 días	mar 4/4/23	mar 4/4/23	173
175		Mantenimiento de puertas de caoba (Incluye Lijado, masilla pintura, desinstalación, instalación, instalación y desinstalación)	2 días	mar 4/4/23	jue 6/4/23	174
176		Suministro e Instalación Plafón 2" x 2" x 7mm vinil yeso (incluye estructura en metal Main Tee y Cross Tee)	1.5 días	mié 5/4/23	jue 6/4/23	181
177		Suministro e Instalación de Lámparas para luminarias Led 2x2 de plafón parabólicas con tubos T8 de 18W 24 ", 800 LM, 4000 K, 120-277 VAC, 40MIL horas CERTIFICACIÓN UL. .(Incluye	0.5 días	jue 6/4/23	vie 7/4/23	176
178		Suministro e Instalación Tomacorrientes 110 v,Polimaro Color blanco	0.4 días	vie 7/4/23	vie 7/4/23	177
179		Suministro y aplicación de Pintura Satinada (Incluye preparación de superficie, masillado y lijado)	0.5 días	sáb 8/4/23	sáb 8/4/23	188
180		Suministro e instalación de Porcelanato 60x60 cms en Piso general, incluye pegamento, derretido y separadores.	1 día	mar 4/4/23	mié 5/4/23	174
181		Suministro e instalación de Porcelanato 30x60 cms en Muros, incluye pegamento, derretido y separadores.	2 días	lun 3/4/23	mié 5/4/23	170
182		Suministro e instalación de Inodoro elongado grande con asiento de caida lenta para fluxómetro (Sin tapa), incluye materiales menores para su instalación	0.4 días	jue 6/4/23	vie 7/4/23	176
183		Suministro y colocación de rejilla de piso cuadrada 4 " x 4 "	0.2 días	mié 5/4/23	mié 5/4/23	181
184		Suministro y colocación de llavín de baño para puerta de caoba	0.2 días	jue 6/4/23	jue 6/4/23	175
185		Suministro e instalación de Lavamanos bajo tope , incluye materiales menores para su instalación, Boquilla y sifón niquelados.	0.5 días	mié 5/4/23	jue 6/4/23	183
186		Suministro de zafafacon de polipropileno con accionador de pie	0.1 días	jue 6/4/23	jue 6/4/23	185
187		Suministro e instalación de dispensador de papel Toalla en acero inox	0.1 días	jue 6/4/23	jue 6/4/23	186
188		Suministro e instalación de meseta de Granito natural negro Galaxy 0.6 m x 1 m,(incluye zócalo de 0.10 m y falda de 0.25m)	2 días	jue 6/4/23	sáb 8/4/23	187
189		Suministro e instalación de dispensador de papel de baño en acero inoxidable	0.1 días	sáb 8/4/23	sáb 8/4/23	188
190		Suministro e instalación de espejos, con bordes canteados y sujetadores, medidas: 1.2M x 1.15m	0.1 días	sáb 8/4/23	sáb 8/4/23	189
191		Suministro e instalación de secador de manos de alta velocidad (Operación higiénica y libre de contacto, Resistente a salpicaduras, Diseño ahorrador de espacio en la pared, Bandeja de agua a prueba de vandalismo, Bajo ruido de operación 56dB (A), Energy E	1 día	vie 7/4/23	sáb 8/4/23	178
192		Limpieza continua y final	3 días	mié 5/4/23	sáb 8/4/23	191FF
193						
194		BAÑOS PRIVADOS 2DO NIVEL- DAMAS	13 días	**mié 5/4/23**	**mar 18/4/23**	
195		Remoción de ceramica de baño en muros	1 día	mié 5/4/23	jue 6/4/23	181
196		Remoción de ceramica de baño en piso	0.5 días	jue 6/4/23	jue 6/4/23	195
197		Desmonte de lavamanos	0.1 días	jue 6/4/23	jue 6/4/23	196
198		Desmonte de inodoros existentes	0.1 días	vie 7/4/23	vie 7/4/23	197
199		Desmonte de espejos existentes	0.1 días	vie 7/4/23	vie 7/4/23	198
200		Desmonte de papelera existente	0.1 días	vie 7/4/23	vie 7/4/23	199
201		Desmonte de secador de manos	0.2 días	vie 7/4/23	vie 7/4/23	200
202		Desmonte de meseta de granito existente (Incluye base)	0.2 días	vie 7/4/23	vie 7/4/23	201
203		Desinstalación de divisiones de baño existentes (4 baños)	0.5 días	vie 7/4/23	sáb 8/4/23	202

Id	Nombre de tarea	Comienzo	Fin	Predecesoras
169	Desmonte de espejos existentes	lun 3/4/23	lun 3/4/23	168
170	Desmonte de papelera existente	lun 3/4/23	lun 3/4/23	169
171	Desmonte de secador de manos	lun 3/4/23	lun 3/4/23	170
172	Desmonte de meseta de granito existente (Incluye base)	lun 3/4/23	lun 3/4/23	171
173	Desmonte de tomacorriente existente	lun 3/4/23	lun 3/4/23	172
174	Desmonte de plafon existente	mar 4/4/23	mar 4/4/23	173
175	Mantenimiento de puertas de caoba (Incluye Lijado, masilla pintura, desinstalación, instalación, instalación y desinstalación)	mar 4/4/23	jue 6/4/23	174
176	Suministro e Instalación Plafón 2" x 2" x 7mm vinil yeso (incluye estructura en metal Main Tee y Cross Tee)	mié 5/4/23	jue 6/4/23	181
177	Suministro e Instalación de Lámparas para luminarias Led 2x2 de plafón parabólicas con tubos T8 de 18W 24 ", 800 LM, 4000 K, 120-277 VAC, 40MIL horas CERTIFICACIÓN UL. .(Incluye	jue 6/4/23	vie 7/4/23	176
178	Suministro e Instalación Tomacorrientes 110 v,Polimaro Color blanco	vie 7/4/23	vie 7/4/23	177
179	Suministro y aplicación de Pintura Satinada (Incluye preparación de superficie, masillado y lijado)	sáb 8/4/23	sáb 8/4/23	188
180	Suministro e instalación de Porcelanato 60x60 cms en Piso general, incluye pegamento, derretido y separadores.	mar 4/4/23	mié 5/4/23	174
181	Suministro e instalación de Porcelanato 30x60 cms en Muros, incluye pegamento, derretido y separadores.	lun 3/4/23	mié 5/4/23	170
182	Suministro e instalación de Inodoro elongado grande con asiento de caida lenta para fluxómetro (Sin tapa), incluye materiales menores para su instalación	jue 6/4/23	vie 7/4/23	176
183	Suministro y colocación de rejilla de piso cuadrada 4 " x 4 "	mié 5/4/23	mié 5/4/23	181
184	Suministro y colocación de llavín de baño para puerta de caoba	jue 6/4/23	jue 6/4/23	175
185	Suministro e instalación de Lavamanos bajo tope , incluye materiales menores para su instalación, Boquilla y sifón niquelados.	mié 5/4/23	jue 6/4/23	183
186	Suministro de zafafacon de polipropileno con accionador de pie	jue 6/4/23	jue 6/4/23	185
187	Suministro e instalación de dispensador de papel Toalla en acero inox	jue 6/4/23	jue 6/4/23	186
188	Suministro e instalación de meseta de Granito natural negro Galaxy 0.6 m x 1 m,(incluye zócalo de 0.10 m y falda de 0.25m)	jue 6/4/23	sáb 8/4/23	187
189	Suministro e instalación de dispensador de papel de baño en acero inoxidable	sáb 8/4/23	sáb 8/4/23	188
190	Suministro e instalación de espejos, con bordes canteados y sujetadores, medidas: 1.2M x 1.15m	sáb 8/4/23	sáb 8/4/23	189
191	Suministro e instalación de secador de manos de alta velocidad (Operación higiénica y libre de contacto, Resistente a salpicaduras, Diseño ahorrador de espacio en la pared, Bandeja de agua a prueba de vandalismo, Bajo ruido de operación 56dB (A), Energy E	vie 7/4/23	sáb 8/4/23	178
192	Limpieza continua y final	mié 5/4/23	sáb 8/4/23	191FF
193				
194	BAÑOS PRIVADOS 2DO NIVEL- DAMAS	**mié 5/4/23**	**mar 18/4/23**	
195	Remoción de ceramica de baño en muros	mié 5/4/23	jue 6/4/23	181
196	Remoción de ceramica de baño en piso	jue 6/4/23	jue 6/4/23	195
197	Desmonte de lavamanos	jue 6/4/23	jue 6/4/23	196
198	Desmonte de inodoros existentes	vie 7/4/23	vie 7/4/23	197
199	Desmonte de espejos existentes	vie 7/4/23	vie 7/4/23	198
200	Desmonte de papelera existente	vie 7/4/23	vie 7/4/23	199
201	Desmonte de secador de manos	vie 7/4/23	vie 7/4/23	200
202	Desmonte de meseta de granito existente (Incluye base)	vie 7/4/23	vie 7/4/23	201
203	Desinstalación de divisiones de baño existentes (4 baños)	vie 7/4/23	sáb 8/4/23	202

Tarea | Resumen del proyecto | Hito inactivo | Informe de resumen manual | Fecha límite
Tareas externas | Resumen inactivo | Resumen manual | Progreso
Hito externo | Tarea manual | Sólo el comienzo
Tarea inactiva | Sólo duración | Sólo fin

Fecha: vie 6/1/23

GRUPO INGENIARQ SRL

CRONOGRAMA

	Modo de tarea	Nombre de tarea	Duración	Comienzo	Fin	Predecesoras	Recursos
204		Desmonte de tomacorriente existente	0.2 días	sáb 8/4/23	sáb 8/4/23	203	TECNICO EN ELECTRICIDAD 1;TECNICO EN ELECTRICIDAD AYTE 1
205		Desmonte de plafon existente	0.4 días	sáb 8/4/23	sáb 8/4/23	204	TECNICO EN PLAFON Y DIVICIONES 1;TECNICO EN PLAFON Y DIVICIONES AY
206		Mantenimiento de puertas de caoba (Incluye Lijado, masilla pintura, desinstalación, Instalación, instalación y desinstalación)	2 días	sáb 8/4/23	lun 10/4/23	205	EBANISTA 1;EBANISTA AYTE 1
207		Suministro e Instalación Plafón 2" x 2" x 7mm vinil yeso (incluye estructura en metal Maint Tee y Cross Tee)	1.5 días	lun 10/4/23	mié 12/4/23	215	TECNICO EN PLAFON Y DIVICIONES 1;TECNICO EN PLAFON Y DIVICIONES
208		Suministro e Instalación de Lámparas para luminarias Led 2x2 de plafón parabólicas con tubos T8 de 18W 24 " , 800 LM, 4000 K, 120-277 VAC, 40MIL horas CERTIFICACIÓN UL. (Incluye	0.5 días	mié 12/4/23	mié 12/4/23	207	TECNICO EN ELECTRICIDAD 1;TECNICO EN ELECTRICIDAD AYTE 1
209		Suministro e Instalación Tomacorrientes 110 v,Polimero Color blanco	0.4 días	mié 12/4/23	jue 13/4/23	208	TECNICO EN ELECTRICIDAD 1;TECNICO EN ELECTRICIDAD AYTE 1
210		Suministro y aplicación de Pintura Satinada (Incluye preparación de superficie, masillado y lijado)	0.5 días	lun 17/4/23	mar 18/4/23	221	PINTOR 1;PINTOR 2
211		Suministro e instalación de Porcelanato 60x60 cms en Piso general, incluye pegamento, derretido y separadores.	1 día	mié 12/4/23	jue 13/4/23	208	ALBAÑIL 1ERA 1;ALBAÑIL 2DA 1;OBRERO 1;OBRERO 2;OBRERO 3
212		Suministro e instalación de Porcelanato 30x60 cms en Muros, incluye pegamento, derretido y separadores.	2 días	jue 13/4/23	sáb 15/4/23	211	ALBAÑIL 1ERA 1;ALBAÑIL 2DA 1;OBRERO 1;OBRERO 2;OBRERO 3
213		Suministro y sustitución de llave angular para aparatos sanitarios	0.2 días	dom 16/4/23	dom 16/4/23	214	TECNICO DE PLOMERIA 1;TECNICO DE PLOMERIA AYTE 1
214		Suministro e instalación de Inodoro elongado grande con asiento de caida lenta para fluxómetro (Sin tapa), incluye materiales menores para su instalación	0.4 días	dom 16/4/23	dom 16/4/23	216	TECNICO DE PLOMERIA 1;TECNICO DE PLOMERIA AYTE 1
215		Suministro e instalación de divisiones de hidrofugo con accesorios de acero inoxidable	2 días	sáb 8/4/23	lun 10/4/23	205	TECNICO EN PLAFON Y DIVICIONES 1;TECNICO EN PLAFON Y DIVICIONES A
216		Suministro y colocación de rejilla de piso cuadrada 4 " x 4 "	0.2 días	sáb 15/4/23	sáb 15/4/23	212	TECNICO DE PLOMERIA 1;TECNICO DE PLOMERIA AYTE 1
217		Suministro y colocación de llavin de baño para puerta de caoba	0.2 días	lun 10/4/23	lun 10/4/23	215	EBANISTA 1;EBANISTA AYTE 1
218		Suministro e instalación de Lavamanos bajo tope , incluye materiales menores para su instalación, Boquilla y sifón niquelados.	0.5 días	dom 16/4/23	dom 16/4/23	214	TECNICO DE PLOMERIA 1;TECNICO DE PLOMERIA AYTE 1;TECNICO EN
219		Suministro de zafatacon de polipropileno con accionador de pie	0.1 días	dom 16/4/23	dom 16/4/23	213	MAESTRO 1
220		Suministro e instalación de dispensador de papel Toalla en acero inox	0.1 días	dom 16/4/23	dom 16/4/23	219	MAESTRO 1
221		Suministro e instalación de meseta de Granito natural negro Galaxy,(incluye zócalo de 0.10 m y falda de 0.25m)	1 día	dom 16/4/23	lun 17/4/23	218	TECNICO EN GRANITO;TECNICO EN GRANITO AYTE
222		Suministro e instalación de dispensador de papel de baño en acero inoxidable	0.1 días	dom 16/4/23	dom 16/4/23	220	MAESTRO 1
223		Suministro e instalación de espejos, con bordes canteados y sujetadores, medidas: 2.40m x 1.15m	0.1 días	dom 16/4/23	dom 16/4/23	222	MAESTRO 1
224		Suministro e instalación de secador de manos de alta velocidad (Operación higiénica y libre de contacto, Resistente a salpicaduras, Diseño ahorrador de espacio en la pared, Bandeja de agua a prueba de vandalismo, Bajo ruido de operación 56dB (A), Energy E	0.4 días	lun 17/4/23	lun 17/4/23	223	TECNICO EN ELECTRICIDAD 1;TECNICO EN ELECTRICIDAD AYTE 1
225		Limpieza continua y final	3 días	vie 14/4/23	lun 17/4/23	221FF	OBRERO 1;OBRERO 2
226							
227		BAÑOS PRIVADOS 2DO NIVEL- CABALLEROS	**7.3 días**	**sáb 15/4/23**	**dom 23/4/23**		
228		Remoción de ceramica de baño en muros	1 día	sáb 15/4/23	dom 16/4/23	212	OBRERO 1;OBRERO 2
229		Remoción de ceramica de baño en piso	0.5 días	dom 16/4/23	lun 17/4/23	228	OBRERO 1;OBRERO 2
230		Desmonte de lavamanos	0.1 días	lun 17/4/23	lun 17/4/23	229	TECNICO DE PLOMERIA 1;TECNICO DE PLOMERIA AYTE 1
231		Desmonte de inodoros existentes	0.1 días	lun 17/4/23	lun 17/4/23	230	TECNICO DE PLOMERIA 1;TECNICO DE PLOMERIA AYTE 1
232		Desmonte de espejos existentes	0.1 días	lun 17/4/23	lun 17/4/23	231	TECNICO DE PLOMERIA 1;TECNICO DE PLOMERIA AYTE 1
233		Desmonte de papelera existente	0.1 días	lun 17/4/23	lun 17/4/23	232	TECNICO DE PLOMERIA 1;TECNICO DE PLOMERIA AYTE 1
234		Desmonte de secador de manos	0.2 días	lun 17/4/23	lun 17/4/23	233	TECNICO EN ELECTRICIDAD 1;TECNICO EN ELECTRICIDAD AYTE 1
235		Desmonte de meseta de granito existente (Incluye base)	0.2 días	lun 17/4/23	mar 18/4/23	234	OBRERO 1;OBRERO 2
236		Desmonte de tomacorriente existente	0.2 días	mar 18/4/23	mar 18/4/23	235	TECNICO EN ELECTRICIDAD 1;TECNICO EN ELECTRICIDAD AYTE 1
237		Desmonte de plafon existente	0.4 días	mar 18/4/23	mar 18/4/23	236	TECNICO EN PLAFON Y DIVICIONES 1;TECNICO EN PLAFON Y DIVICIO

Grupo Ingeniarq, S.R.L. Ban. Rep. Dom. Tel. 809-326-3253 RNC 130955382

Fecha: vie 6/1/23

Tarea | Resumen del proyecto | Hito inactivo | Informe de resumen manual | Fecha límite
Progreso | Tareas externas | Resumen inactivo | Resumen manual | Progreso
Hito | Hito externo | Tarea manual | Sólo el comienzo
Resumen | Tarea inactiva | Sólo duración | Sólo fin

GRUPO INGENIARQ SRL

CRONOGRAMA

	Modo de tarea	Nombre de tarea	Duración	Comienzo	Fin	Predecesoras	21 S	5 feb '23 D	L	26 feb '23 M	X	J	V	19 mar '23 S	D	L	9 abr '23 M	X	J	V	30 abr '23 S	D	L	21 may '23 M	X	J	V	11 jun '23 S	D	L	2 jul '23 M	X	J	V	23 jul '23 S	D	L	M
238		Mantenimiento de puertas de caoba (Incluye Lijado, masilla pintura, desinstalación, instalación, instalación y desinstalación)	2 días	mar 18/4/23	jue 20/4/23	237																																EBANISTA 1;EBANISTA AYTE 1
239		Suministro e instalación Plafón 2" x 2" x 7mm vinil yeso (incluye estructura en metal Maint Tee y Cross Tee)	1.5 días	mié 19/4/23	vie 21/4/23	244																																TECNICO EN PLAFON Y DIVICIONES 1;TECNICO EN PLAFON Y DIVICI
240		Suministro e instalación de Lámparas para luminarias Led 2x 2 de plafón parabólicas con tubos T8 de 18W 24 " , 800 LM, 4000 K, 120-277 VAC, 40MIL horas CERTIFICACIÓN UL. (Incluye	0.5 días	vie 21/4/23	vie 21/4/23	239																																TECNICO EN ELECTRICIDAD 1;TECNICO EN ELECTRICIDAD AYTE 1
241		Suministro e instalación Tomacorrientes 110 v,Polimero Color blanco	0.4 días	vie 21/4/23	sáb 22/4/23	240																																TECNICO EN ELECTRICIDAD 1;TECNICO EN ELECTRICIDAD AYTE 1
242		Suministro y aplicación de Pintura Satinada (Incluye preparación de superficie, masillado y lijado)	0.5 días	sáb 22/4/23	dom 23/4/23	251																																PINTOR 1;PINTOR 2
243		Suministro e instalación de Porcelanato 60x60 cms en Piso general, incluye pegamento, derretido y separadores.	1 día	mar 18/4/23	mié 19/4/23	237																																ALBAÑIL 1ERA 1;ALBAÑIL 2DA 1;OBRERO 1;OBRERO 2;OBRERO 3
244		Suministro e instalación de Porcelanato 30x60 cms en Muros, incluye pegamento, derretido y separadores.	2 días	lun 17/4/23	mié 19/4/23	233																																ALBAÑIL 1ERA 1;ALBAÑIL 2DA 1;OBRERO 1;OBRERO 2;OBRERO 3
245		Suministro e instalación de Inodoro elongado grande con asiento de caida lenta para Buzómetro (Sin tapa), incluye materiales menores para su instalación	0.4 días	vie 21/4/23	vie 21/4/23	239																																TECNICO DE PLOMERIA 1;TECNICO DE PLOMERIA AYTE 1
246		Suministro y colocación de rejilla de piso cuadrada 4 " x 4 "	0.2 días	mié 19/4/23	mié 19/4/23	244																																TECNICO DE PLOMERIA 1;TECNICO DE PLOMERIA AYTE 1
247		Suministro y colocación de llavin de baño para puerta de caoba	0.2 días	jue 20/4/23	jue 20/4/23	238																																EBANISTA 1;EBANISTA AYTE 1
248		Suministro e instalación de Lavamanos bajo tope , incluye materiales menores para su instalación, Boquilla y sifón niquelados.	0.5 días	mié 19/4/23	jue 20/4/23	246																																TECNICO DE PLOMERIA 1;TECNICO DE PLOMERIA AYTE 1;TECNICO E
249		Suministro de zafiafacon de polipropileno con accionador de pie	0.1 días	jue 20/4/23	jue 20/4/23	248																																MAESTRO 1
250		Suministro e instalación de dispensador de papel Toalla en acero ino	0.1 días	jue 20/4/23	jue 20/4/23	249																																MAESTRO 1
251		Suministro e instalación de meseta de Granito natural negro Galaxy 0.6 m x 1 m.(incluye zócalo de 0.10 m y falda de 0.25m)	2 días	jue 20/4/23	sáb 22/4/23	250																																TECNICO EN GRANITO;TECNICO EN GRANITO AYTE
252		Suministro e instalación de dispensador de papel de baño en acero inoxidable	0.1 días	sáb 22/4/23	sáb 22/4/23	251																																MAESTRO 1
253		Suministro e instalación de espejos, con bordes canteados y sujetadores, medidas: 1.2M x 1.15m	0.1 días	sáb 22/4/23	sáb 22/4/23	252																																MAESTRO 1
254		Suministro e instalación de secador de manos de alta velocidad (Operación higiénica y libre de contacto, Resistente a salpicaduras, Diseño ahorrador de espacio en la pared, Bandeja de agua a prueba de vandalismo, Bajo ruido de operación 56dB (A), Energy E	1 día	sáb 22/4/23	dom 23/4/23	241																																TECNICO EN ELECTRICIDAD 1;TECNICO EN ELECTRICIDAD AYTE 1
255		Limpieza continua y final	2 días	vie 21/4/23	dom 23/4/23	254FF																																OBRERO 1;OBRERO 2
256																																					
257		**REMOZAMIENTO DE CUARTO PILETA**	**7.3 días**	**mié 19/4/23**	**mié 26/4/23**																																
258		BAÑOS PRIVADOS 2DO NIVEL- CABALLEROS	**7.3 días**	**mié 19/4/23**	**mié 26/4/23**																																
259		Remoción de ceramica de baño en muros	1 día	mié 19/4/23	jue 20/4/23	244																																OBRERO 1;OBRERO 2
260		Remoción de ceramica de baño en piso	0.5 días	jue 20/4/23	vie 21/4/23	259																																OBRERO 1;OBRERO 2
261		Desmonte de lavamanos	0.1 días	vie 21/4/23	vie 21/4/23	260																																TECNICO DE PLOMERIA 1;TECNICO DE PLOMERIA AYTE 1
262		Desmonte de inodoros existentes	0.1 días	vie 21/4/23	vie 21/4/23	261																																TECNICO DE PLOMERIA 1;TECNICO DE PLOMERIA AYTE 1
263		Desmonte de espejos existentes	0.1 días	vie 21/4/23	vie 21/4/23	262																																TECNICO DE PLOMERIA 1;TECNICO DE PLOMERIA AYTE 1
264		Desmonte de papelera existente	0.1 días	vie 21/4/23	vie 21/4/23	263																																TECNICO DE PLOMERIA 1;TECNICO DE PLOMERIA AYTE 1
265		Desmonte de secador de manos	0.2 días	vie 21/4/23	vie 21/4/23	264																																TECNICO EN ELECTRICIDAD 1;TECNICO EN ELECTRICIDAD AYTE 1
266		Desmonte de meseta de granito existente (incluye base)	0.2 días	vie 21/4/23	vie 21/4/23	265																																OBRERO 1;OBRERO 2
267		Desmonte de tomacorriente existente	0.2 días	sáb 22/4/23	sáb 22/4/23	266																																TECNICO EN ELECTRICIDAD 1;TECNICO EN ELECTRICIDAD AYTE 1
268		Desmonte de plafon existente	0.4 días	sáb 22/4/23	sáb 22/4/23	267																																TECNICO EN PLAFON Y DIVICIONES 1;TECNICO EN PLAFON Y DIVICI
269		Mantenimiento de puertas de caoba (Incluye Lijado, masilla pintura, desinstalación, instalación, instalación y desinstalación)	2 días	sáb 22/4/23	lun 24/4/23	268																																EBANISTA 1;EBANISTA AYTE 1
270		Suministro e instalación Plafón 2" x 2" x 7mm vinil yeso (incluye estructura en metal Maint Tee y Cross Tee)	1.5 días	dom 23/4/23	mar 25/4/23	275																																TECNICO EN PLAFON Y DIVICIONES 1;TECNICO EN PLAFON Y DIVI

Grupo Ingeniarq, S.R.L. RNC 130393381 Tel. 809-529-5353 Dom. Rep.

Fecha: vie 6/1/23

Tarea | Resumen del proyecto | Hito inactivo | Informe de resumen manual | Fecha límite
Tareas externas | Resumen inactivo | Resumen manual | Progreso
Hito externo | Tarea manual | Sólo el comienzo
Resumen | Tarea inactiva | Sólo duración | Sólo fin

GRUPO INGENIARQ SRL

CRONOGRAMA

	Modo de tarea	Nombre de tarea	Duración	Comienzo	Fin	Predecesoras	Nombres de recursos
		Suministro e Instalación de Lámparas para luminarias Led 2x2 de plafón parabólicas con tubos T8 de 18W 24 " , 800 LM, 4000 K, 120-277 VAC, 40MIL horas CERTIFICACIÓN UL. (Incluye	0.5 días	mar 25/4/23	mar 25/4/23	270	TECNICO EN ELECTRICIDAD 1;TECNICO EN ELECTRICIDAD AYTE 1
274		Suministro e Instalación Tomacorrientes 110 v,Polimero Color blanco	0.4 días	mar 25/4/23	mar 25/4/23	271	TECNICO EN ELECTRICIDAD 1;TECNICO EN ELECTRICIDAD AYTE 1
275		Suministro y aplicación de Pintura Satinada (Incluye preparación de superficie, masillado y lijado)	0.5 días	mié 26/4/23	mié 26/4/23	282	PINTOR 1;PINTOR 2
276		Suministro e instalación de Porcelanato 60x60 cms en Piso general, incluye pegamento, derretido y separadores.	1 día	sáb 22/4/23	dom 23/4/23	268	ALBAÑIL 1ERA 1;ALBAÑIL 2DA 1;OBRERO 1;OBRERO 2;OBRERO 3
277		Suministro e instalación de Porcelanato 30x60 cms en Muros, incluye pegamento, derretido y separadores.	2 días	vie 21/4/23	dom 23/4/23	264	ALBAÑIL 1ERA 1;ALBAÑIL 2DA 1;OBRERO 1;OBRERO 2;OBRERO 3
278		Suministro e instalación de Inodoro elongado grande con asiento de caida lenta para fluxómetro (Sin tapa), incluye materiales menores para su instalación	0.4 días	mar 25/4/23	mar 25/4/23	270	TECNICO DE PLOMERIA 1;TECNICO DE PLOMERIA AYTE 1
277		Suministro y colocación de rejilla de piso cuadrada 4 " x 4 "	0.2 días	dom 23/4/23	dom 23/4/23	275	TECNICO DE PLOMERIA 1;TECNICO DE PLOMERIA AYTE 1
278		Suministro y colocación de llavin de baño para puerta de caoba	0.2 días	lun 24/4/23	lun 24/4/23	269	EBANISTA 1;EBANISTA AYTE 1
279		Suministro e instalación de Lavamanos bajo tope , incluye materiales menores para su instalación, Boquilla y sifón niquelados.	0.5 días	dom 23/4/23	lun 24/4/23	277	TECNICO DE PLOMERIA 1;TECNICO DE PLOMERIA AYTE 1;TECNICO
280		Suministro de zafafacon de polipropileno con accionador de pie	0.1 días	lun 24/4/23	lun 24/4/23	279	MAESTRO 1
281		Suministro e instalación de dispensador de papel Toalla en acero inoxi	0.1 días	lun 24/4/23	lun 24/4/23	280	MAESTRO 1
282		Suministro e instalación de meseta de Granito natural negro Galaxy 0.6 m x 1 m,(incluye zócalo de 0.10 m y falda de 0.25m)	2 días	lun 24/4/23	mié 26/4/23	281	TECNICO EN GRANITO;TECNICO EN GRANITO AYTE
283		Suministro e instalación de dispensador de papel de baño en acero inoxidable	0.1 días	mié 26/4/23	mié 26/4/23	282	MAESTRO 1
284		Suministro e instalación de espejos, con bordes canteados y sujetadores, medidas: 1.2M x 1.15m	0.1 días	mié 26/4/23	mié 26/4/23	283	MAESTRO 1
285		Suministro e instalación de secador de manos de alta velocidad (Operación higiénica y libre de contacto, Resistente a salpicaduras, Diseño ahorrador de espacio en la pared, Bandeja de agua a prueba de vandalismo, Bajo ruido de operación 56dB (A), Energy E	1 día	mié 26/4/23	mié 26/4/23	272	TECNICO EN ELECTRICIDAD 1;TECNICO EN ELECTRICIDAD AYTE 1
286		Limpieza continua y final	2 días	mar 25/4/23	mié 26/4/23	285FF	OBRERO 1;OBRERO 2
287							
288		**CORRECCIÓN DE FILTRACIÓN**	**9 días**	**jue 27/4/23**	**vie 5/5/23**		
289		AREA EXTERIOR ANEXA-NUEVA	**9 días**	**jue 27/4/23**	**vie 5/5/23**		
290		Retiro de lona asfáltica existente	1 día	jue 27/4/23	jue 27/4/23	286	OBRERO 1;OBRERO 2;OBRERO 3;OBRERO 4
291		Suministro e instalación de lona asfáltica nueva granulada de poliéster 5kg. Color Tonos Claros (blanco o gris)	2 días	sáb 29/4/23	dom 30/4/23	286	TECNICO IMPERMEABILIZANTE 1;TECNICO IMPERMEABILIZAN
292		Suministro y aplicación de pintura interior en techo (incluye resane de imperfecciones en pañete y preparación de superficie)	1 día	lun 1/5/23	lun 1/5/23	291	PINTOR 1;PINTOR 2
293		Suministro y aplicación de pintura satinada en muros exteriores (Altura maxima aproximada 4.5 m)	1 día	mar 2/5/23	mar 2/5/23	292	PINTOR 1;PINTOR 2
294		Suministro y confección de fino de techo nuevo (incluye subida de mz	2 días	mié 3/5/23	jue 4/5/23	293	ALBAÑIL 1ERA 1;ALBAÑIL 2DA 1;OBRERO 1;OBRERO 2;OBRE
295		Suministro e Instalación de Plafón 2" x 2" x 7mm vinil yeso (incluye estructura en metal Meint Tee y Cross Tee)	1 día	vie 5/5/23	vie 5/5/23	294	TECNICO EN PLAFON Y DIVICIONES 1;TECNICO EN PLAFON
296		Correción de perforaciones en lona asfaltica (Parchado de 40 x 40 cm) y sellad.o	1 día	vie 28/4/23	vie 28/4/23	290	TECNICO IMPERMEABILIZANTE 1;TECNICO IMPERMEABILIZANT

Grupo Ingeniarq, S.R.L. Tel. 809-326-3353 RNC 130855387 Santo Dgo. Rep. Dom.

Fecha: vie 6/1/23

Tarea | Resumen del proyecto | Hito inactivo | Informe de resumen manual | Fecha límite
División | Tareas externas | Resumen inactivo | Resumen manual | Progreso
Hito | Hito externo | Tarea manual | Sólo el comienzo
Resumen | Tarea inactiva | Sólo duración | Sólo fin

8/2

GRUPO INGENIARQ SRL

CRONOGRAMA

	Nombre de tarea	Duración	Comienzo	Fin	Predecesoras
1	**M.N. 18857 - Remozamiento de baños del Palacio de Justicia de Baní**	**75 días**	**lun 20/2/23**	**vie 5/5/23**	
2	INICIO	0 días	lun 20/2/23	lun 20/2/23	
3	**REMOZAMIENTO DE BAÑOS PUBLICOS**	**33.5 días**	**lun 20/2/23**	**sáb 25/3/23**	
4	BAÑO PUBLICO 1ER NIVEL- DAMAS	**13.6 días**	**lun 20/2/23**	**dom 5/3/23**	
5	Remoción de ceramica de baño en muros	1 día	lun 20/2/23	lun 20/2/23	2
6	Remoción de ceramica de baño en piso	0.5 días	mar 21/2/23	mar 21/2/23	5
7	Desmonte de lavamanos	0.1 días	mar 21/2/23	mar 21/2/23	6
8	Desmonte de inodoros existentes	0.1 días	mar 21/2/23	mar 21/2/23	7
9	Desmonte de espejos existentes	0.1 días	mar 21/2/23	mar 21/2/23	8
10	Desmonte de papelera existente	0.1 días	mar 21/2/23	mar 21/2/23	9
11	Desmonte de secador de manos	0.2 días	mar 21/2/23	mié 22/2/23	10
12	Desmonte de meseta de granito existente (Incluye base)	0.2 días	mié 22/2/23	mié 22/2/23	11
13	Desinstalacion de divisiones de baño existentes (4 baños)	0.5 días	mié 22/2/23	mié 22/2/23	12
14	Desmonte de tomacorriente existente	0.2 días	mié 22/2/23	mié 22/2/23	13
15	Desmonte de plafon existente	0.4 días	jue 23/2/23	jue 23/2/23	14
16	Mantenimiento de puertas de caoba (Incluye Lijado, masilla pintura, desinstalación, instalación, instalación y desinstalación)	2 días	jue 23/2/23	sáb 25/2/23	15
17	Suministro e Instalación Plafón 2" x 2" x 7mm vinil yeso (Incluye estructura en metal Maint Tee y Cross Tee)	1.8 días	sáb 25/2/23	lun 27/2/23	25
18	Suministro e Instalación de Lámparas para luminarias Led 2x2 de plafón parabólicas con tubos T8 de 18W 24 ", 800 LM, 4000 K, 120-277 VAC, 40MIL horas CERTIFICACIÓN UL. (Incluye	0.7 días	lun 27/2/23	lun 27/2/23	17
19	Suministro e Instalación Tomacorrientes 110 v,Polimero Color blanco	0.5 días	lun 27/2/23	mar 28/2/23	18
20	Suministro y aplicación de Pintura Satinada (Incluye preparación de superficie, masillado y lijado)	0.6 días	dom 5/3/23	dom 5/3/23	31
21	Suministro e instalación de Porcelanato 60x60 cms en Piso general, incluye pegamento, derretido y separadores.	1 día	lun 27/2/23	mar 28/2/23	18
22	Suministro e instalación de Porcelanato 30x60 cms en Muros, incluye pegamento, derretido y separadores.	2 días	mar 28/2/23	jue 2/3/23	21
23	Suministro y suatitución de llave angular para aparatos sanitarios	0.2 días	vie 3/3/23	vie 3/3/23	24
24	Suministro e instalación de Inodoro elongado grande con asiento de caida lenta para fluxómetro (Sin tapa), incluye materiales menores para su instalación	0.4 días	vie 3/3/23	vie 3/3/23	26
25	Suministro e instalación de divisiones de hidrofugo con accesorios de acero inoxidable	2 días	jue 23/2/23	sáb 25/2/23	15
26	Suministro y colocación de rejilla de piso cuadrada 4 " x 4 "	0.2 días	jue 2/3/23	vie 3/3/23	22
27	Suministro y colocación de llavín de baño para puerta de caoba	0.2 días	sáb 25/2/23	sáb 25/2/23	25
28	Suministro e instalación de Lavamanos bajo tope , incluye materiales menores para su instalación, Boquilla y sifón niquelados.	0.5 días	vie 3/3/23	vie 3/3/23	24
29	Suministro de zafafacon de polipropileno con accionador de pie	0.1 días	vie 3/3/23	vie 3/3/23	23
30	Suministro e instalación de dispensador de papel Toalla en acero inox	0.1 días	vie 3/3/23	vie 3/3/23	29
31	Suministro e instalación de meseta de Granito natural negro Galaxy,(incluye zócalo de 0.10 m y falda de 0.25m)	1 día	sáb 4/3/23	sáb 4/3/23	28
32	Suministro e instalación de dispensador de papel de baño en acero inoxidable	0.2 días	vie 3/3/23	sáb 4/3/23	30
33	Suministro e instalación de espejos, con bordes cardeados y adhedures, ocultos. 2.40m x 1.15m	0.4 días	sáb 4/3/23	sáb 4/3/23	32

Fecha: vie 6/1/23

Página 1

GRUPO INGENIARQ SRL

CRONOGRAMA

Id	Nombre de tarea	Duración	Comienzo	Fin	Predecesoras	Nombres de recursos
34	Suministro e instalación de secador de manos de alta velocidad (Operación higiénica y libre de contacto, Resistente a salpicaduras, Diseño ahorrador de espacio en la pared, Bandeja de agua a prueba de vandalismo, Bajo ruido de operación 56dB (A), Energy E	0.4 días	sáb 4/3/23	sáb 4/3/23	33	TECNICO EN ELECTRICIDAD 1;TECNICO EN ELECTRICIDAD AYTE 1
35	Limpieza continua y final	3 días	jue 2/3/23	dom 5/3/23	20FF	OBRERO 1;OBRERO 2
36						
37	**BAÑO PUBLICO 1ER NIVEL- CABALLEROS**	**7.5 días**	**jue 2/3/23**	**vie 10/3/23**		
38	Remoción de ceramica de baño en muros	1 día	jue 2/3/23	vie 3/3/23	22	
39	Remoción de ceramica de baño en piso	0.7 días	vie 3/3/23	sáb 4/3/23	38	
40	Desmonte de lavamanos	0.1 días	sáb 4/3/23	sáb 4/3/23	39	
41	Desmonte de inodoros existentes	0.1 días	sáb 4/3/23	sáb 4/3/23	40	
42	Desmonte de espejos existentes	0.1 días	sáb 4/3/23	sáb 4/3/23	41	
43	Desmonte de papelera existente	0.1 días	sáb 4/3/23	sáb 4/3/23	42	
44	Desmonte de secador de manos	0.2 días	dom 5/3/23	dom 5/3/23	43	TECNICO EN ELECTRICIDAD 1;TECNICO EN ELECTRICIDAD AYTE 1
45	Desmonte de meseta de granito existente (incluye base)	0.2 días	dom 5/3/23	dom 5/3/23	44	OBRERO 1;OBRERO 2
46	Desmonte de tomacorriente existente	0.2 días	dom 5/3/23	dom 5/3/23	45	TECNICO EN ELECTRICIDAD 1;TECNICO EN ELECTRICIDAD AYTE 1
47	Desmonte de plafon existente	0.4 días	dom 5/3/23	dom 5/3/23	46	TECNICO EN PLAFON Y DIVICIONES 1;TECNICO EN PLAFON Y DIVICIONES AYTE 1;TECNICO EN
48	Mantenimiento de puertas de caoba (incluye Lijado, masilla pintura, desinstalación, instalación, instalación y desinstalación)	2 días	lun 6/3/23	mar 7/3/23	47	EBANISTA 1;EBANISTA AYTE 1
49	Suministro e Instalación Plafón 2" x 2" x 7mm vinil yeso (incluye estructura en metal Main Tee y Cross Tee)	1.5 días	mar 7/3/23	mié 8/3/23	54	TECNICO EN PLAFON Y DIVICIONES 1;TECNICO EN PLAFON Y DIVICIONES AYTE 1;TECNICO EN
50	Suministro e Instalación de Lámparas para luminarias Led 2x2 de plafón parabólicas con tubos T8 de 18W 24 " , 800 LM, 4000 K, 120-277 VAC, 40MIL horas CERTIFICACIÓN UL. .(Incluye	0.5 días	mié 8/3/23	mié 8/3/23	49	TECNICO EN ELECTRICIDAD 1;TECNICO EN ELECTRICIDAD AYTE 1
51	Suministro e Instalación Tomacorrientes 110 v,Polimero Color blanco	0.4 días	jue 9/3/23	jue 9/3/23	50	TECNICO EN ELECTRICIDAD 1;TECNICO EN ELECTRICIDAD AYTE 1
52	Suministro y aplicación de Pintura Satinada (Incluye preparación de superficie, masillado y lijado)	0.5 días	jue 9/3/23	vie 10/3/23	51	PINTOR 1;PINTOR 2
53	Suministro e instalación de Porcelanato 60x60 cms en Piso general, incluye pegamento, derretido y separadores.	1 día	lun 6/3/23	lun 6/3/23	47	ALBAÑIL 1ERA 1;ALBAÑIL 2DA 1;OBRERO 1;OBRERO 2;OBRERO 3
54	Suministro e instalación de Porcelanato 30x60 cms en Muros, incluye pegamento, derretido y separadores.	2 días	dom 5/3/23	lun 6/3/23	43	
55	Suministro e instalación de Inodoro elongado grande con asiento de caida lenta para fluómetro (Sin tapa), incluye materiales menores para su instalación	0.4 días	mié 8/3/23	mié 8/3/23	49	TECNICO DE PLOMERIA 1;TECNICO DE PLOMERIA AYTE 1
56	Suministro y colocación de rejilla de piso cuadrada 4 " x 4 "	0.2 días	mar 7/3/23	mar 7/3/23	54	
57	Suministro y colocación de llavin de baño para puerta de caoba	0.2 días	mié 8/3/23	mié 8/3/23	48	EBANISTA 1;EBANISTA AYTE 1
58	Suministro e instalación de Lavamanos bajo tope , incluye materiales menores para su instalación, Boquilla y sifón niquelados.	0.5 días	mar 7/3/23	mar 7/3/23	56	
59	Suministro de zafafacon de polipropileno con accionador de pie	0.1 días	mar 7/3/23	mar 7/3/23	58	
60	Suministro e instalación de dispensador de papel Toalla en acero ino	0.1 días	mar 7/3/23	mar 7/3/23	59	MAESTRO 1
61	Suministro e instalación de meseta de Granito natural negro Galaxy 0.6 m x 1 m,(incluye zócalo de 0.10 m y falda de 0.25m)	2 días	mar 7/3/23	jue 9/3/23	60	TECNICO EN GRANITO;TECNICO EN GRANITO AYTE
62	Suministro e instalación de dispensador de papel de baño en acero inoxidable	0.1 días	jue 9/3/23	jue 9/3/23	61	MAESTRO 1
63	Suministro e instalación de espejos, con bordes canteados y sujetadores, medidas: 1.2M x 1.15m	0.1 días	vie 10/3/23	vie 10/3/23	62	MAESTRO 1
64	Suministro e instalación de secador de manos de alta velocidad (Operación higiénica y libre de contacto, Resistente a salpicaduras, Diseño ahorrador de espacio en la pared, Bandeja de agua a prueba de vandalismo, Bajo ruido de operación 56dB (A), Energy E	1 día	jue 9/3/23	vie 10/3/23	51	TECNICO EN ELECTRICIDAD 1;TECNICO EN ELECTRICIDAD AYTE 1
65	Limpieza continua y final	4 días	lun 6/3/23	vie 10/3/23	64FF	OBRERO 1;OBRERO 2

Fecha: vie 03/03/23

Tarea · Resumen del proyecto · Hito inactivo · Informe de resumen manual · Fecha límite
Tareas externas · Resumen inactivo · Resumen manual · Tareas críticas
Hito externo · Tarea manual · Sólo el comienzo · División crítica
Tarea inactiva · Sólo duración · Sólo fin · Progreso

Grupo Ingeniarq, S.R.L. · Tel.: 809-326-3353 · RNC 130-95536-7 · Rep. Dom

GRUPO INGENIARQ SRL

CRONOGRAMA

	Nombre de tarea	Duración	Comienzo	Fin	Predecesor
66					
67	BAÑO PUBLICO 2DO NIVEL- DAMAS	**13 días**	**mar 7/3/23**	**lun 20/3/23**	
68	Remoción de ceramica de baño en muros	1 día	mar 7/3/23	mié 8/3/23	59
69	Remoción de ceramica de baño en piso	0.5 días	mié 8/3/23	jue 9/3/23	68
70	Desmonte de lavamanos	0.1 días	jue 9/3/23	jue 9/3/23	69
71	Desmonte de inodoros existentes	0.1 días	jue 9/3/23	jue 9/3/23	70
72	Desmonte de espejos existentes	0.1 días	jue 9/3/23	jue 9/3/23	71
73	Desmonte de papelera existente	0.1 días	jue 9/3/23	jue 9/3/23	72
74	Desmonte de secador de manos	0.2 días	jue 9/3/23	jue 9/3/23	73
75	Desmonte de meseta de granito existente (Incluye base)	0.2 días	jue 9/3/23	vie 10/3/23	74
76	Desinstalación de divisiones de baño existentes (4 baños)	0.5 días	vie 10/3/23	vie 10/3/23	75
77	Desmonte de tomacorriente existente	0.2 días	vie 10/3/23	vie 10/3/23	76
78	Desmonte de plafon existente	0.4 días	vie 10/3/23	sáb 11/3/23	77
79	Mantenimiento de puertas de caoba (Incluye Lijado, masilla pintura, desinstalación, Instalación, instalación y desinstalación)	2 días	sáb 11/3/23	lun 13/3/23	78
80	Suministro e Instalación Plafón 2" x 2" x 7mm vinil yeso (incluye estructura en metal Maint Tee y Cross Tee)	1.5 días	lun 13/3/23	mar 14/3/23	88
81	Suministro e Instalación de Lámparas para luminarias Led 2x2 de plafón parabólicas con tubos T8 de 18W 24 ", 800 LM, 4000 K, 120-277 VAC, 40MIL horas CERTIFICACIÓN UL. (Incluye	0.5 días	mar 14/3/23	mié 15/3/23	80
82	Suministro e Instalación Tomacorrientes 110 v,Polimero Color blanco	0.4 días	mié 15/3/23	mié 15/3/23	81
83	Suministro y aplicación de Pintura Satinada (Incluye preparación de superficie, masillado y lijado)	0.5 días	lun 20/3/23	lun 20/3/23	94
84	Suministro e instalación de Porcelanato 60x60 cms en Piso general, incluye pegamento, derretido y separadores.	1 día	mié 15/3/23	jue 16/3/23	81
85	Suministro e instalación de Porcelanato 30x60 cms en Muros, incluye pegamento, derretido y separadores.	2 días	jue 16/3/23	sáb 18/3/23	84
86	Suministro y sustitución de llave angular para aparatos sanitarios	0.2 días	sáb 18/3/23	sáb 18/3/23	87
87	Suministro e instalación de Inodoro elongado grande con asiento de caida lenta para fluxómetro (Sin tapa), incluye materiales menores para su instalación	0.4 días	sáb 18/3/23	sáb 18/3/23	89
88	Suministro e instalación de divisiones de hidrofugo con accesorios de acero inoxidable	2 días	sáb 11/3/23	lun 13/3/23	78
89	Suministro y colocación de rejilla de piso cuadrada 4 " x 4 "	0.2 días	sáb 18/3/23	sáb 18/3/23	85
90	Suministro y colocación de llavin de baño para puerta de caoba	0.2 días	lun 13/3/23	lun 13/3/23	88
91	Suministro e instalación de Lavamanos bajo lope , incluye materiales menores para su instalación, Boquilla y sifón niquelados.	0.5 días	sáb 18/3/23	dom 19/3/23	87
92	Suministro de zafafacon de polipropileno con accionador de pie	0.1 días	dom 19/3/23	dom 19/3/23	86
93	Suministro e instalación de dispensador de papel Toalla en acero inox	0.1 días	dom 19/3/23	dom 19/3/23	92
94	Suministro e instalación de meseta de Granito natural negro Galaxy.(incluye zócalo de 0.10 m y falda de 0.25m)	1 día	dom 19/3/23	lun 20/3/23	91
95	Suministro e instalación de dispensador de papel de baño en acero inoxidable	0.1 días	dom 19/3/23	dom 19/3/23	93
96	Suministro e instalación de espejos, con bordes canteados y sujetadores, medidas: 2.40m x 1.15m	0.1 días	dom 19/3/23	dom 19/3/23	95
97	Suministro e instalación de secador de manos de alta velocidad (Operación higiénica y libre de contacto, Resistente a salpicaduras, Diseño ahorrador de espacio en la pared, Bandeja de agua a prueba de vandalismo, Bajo ruido de operación 56dB (A), Energy E	0.4 días	dom 19/3/23	dom 19/3/23	96
98	Limpieza continua y final	3 días	vie 17/3/23	lun 20/3/23	83FF
99					

Fecha: vie 6/1/23

Resumen del proyecto · Tareas externas · Hito externo · Tarea inactiva · Hito inactivo · Resumen inactivo · Tarea manual · Sólo duración · Informe de resumen manual · Resumen manual · Sólo el comienzo · Sólo fin · Fecha límite · Tareas críticas · División crítica · Progreso

GRUPO INGENIARQ SRL

CRONOGRAMA

Id	Modo de tarea	Nombre de tarea	Duración	Comienzo	Fin	Predecesoras	Recursos
100		BAÑO PUBLICO 2DO- CABALLEROS	**7.3 días**	**sáb 18/3/23**	**sáb 25/3/23**		
101		Remoción de ceramica de baño en muros	1 día	sáb 18/3/23	dom 19/3/23	85	
102		Remoción de ceramica de baño en piso	0.5 días	dom 19/3/23	dom 19/3/23	101	
103		Desmonte de lavamanos	0.1 días	dom 19/3/23	dom 19/3/23	102	
104		Desmonte de inodoros existentes	0.1 días	dom 19/3/23	dom 19/3/23	103	
105		Desmonte de espejos existentes	0.1 días	dom 19/3/23	dom 19/3/23	104	
106		Desmonte de papelera existente	0.1 días	lun 20/3/23	lun 20/3/23	105	
107		Desmonte de secador de manos	0.2 días	lun 20/3/23	lun 20/3/23	106	TECNICO EN ELECTRICIDAD 1;TECNICO EN ELECTRICIDAD AYTE 1
108		Desmonte de meseta de granito existente (incluye base)	0.2 días	lun 20/3/23	lun 20/3/23	107	OBRERO 1;OBRERO 2
109		Desmonte de tomacorriente existente	0.2 días	lun 20/3/23	lun 20/3/23	108	TECNICO EN ELECTRICIDAD 1;TECNICO EN ELECTRICIDAD AYTE 1
110		Desmonte de plafon existente	0.4 días	lun 20/3/23	mar 21/3/23	109	TECNICO EN PLAFON Y DIVICIONES 1;TECNICO EN PLAFON Y DIVICIONES AYTE 1;TEC
111		Mantenimiento de puertas de caoba (incluye Lijado, masilla pintura, desinstalación, Instalación, instalación y desinstalación)	2 días	mar 21/3/23	jue 23/3/23	110	GRANISTA 1;EBANISTA AYTE 1
112		Suministro e Instalación Plafón 2" x 2" x 7mm vinil yeso (incluye estructura en metal Maint Tee y Cross Tee)	1.5 días	mié 22/3/23	jue 23/3/23	117	TECNICO EN PLAFON Y DIVICIONES 1;TECNICO EN PLAFON Y DIVICIONES AYTE 1;TE
113		Suministro e Instalación de Lámparas para luminarias Led 2x2 de plafón parabólicas con tubos T8 de 18W 24 ", 800 LM, 4000 K, 120-277 VAC, 40MIL horas CERTIFICACIÓN UL. (Incluye	0.5 días	jue 23/3/23	vie 24/3/23	112	TECNICO EN ELECTRICIDAD 1;TECNICO EN ELECTRICIDAD AYTE 1
114		Suministro e Instalación Tomacorrientes 110 v,Polimero Color blanco	0.4 días	vie 24/3/23	vie 24/3/23	113	TECNICO EN ELECTRICIDAD 1;TECNICO EN ELECTRICIDAD AYTE 1
115		Suministro y aplicación de Pintura Satinada (Incluye preparación de superficie, masillado y lijado)	0.5 días	sáb 25/3/23	sáb 25/3/23	124	PINTOR 1;PINTOR 2
116		Suministro e instalación de Porcelanato 60x60 cms en Piso general, incluye pegamento, derretido y separadores.	1 día	mar 21/3/23	mié 22/3/23	110	ALBAÑIL 1ERA 1;ALBAÑIL 2DA 1;OBRERO 1;OBRERO 2;OBRERO 3
117		Suministro e instalación de Porcelanato 30x60 cms en Muros, incluye pegamento, derretido y separadores.	2 días	lun 20/3/23	mié 22/3/23	106	
118		Suministro e instalación de Inodoro elongado grande con asiento de caida lenta para fluxómetro (Sin tapa), incluye materiales menores para su instalación	0.4 días	jue 23/3/23	jue 23/3/23	112	TECNICO DE PLOMERIA 1;TECNICO DE PLOMERIA AYTE 1
119		Suministro y colocación de rejilla de piso cuadrada 4 " x 4 "	0.2 días	mié 22/3/23	mié 22/3/23	117	TECNICO DE PLOMERIA 1;TECNICO DE PLOMERIA AYTE 1
120		Suministro y colocación de llavín de baño para puerta de caoba	0.2 días	jue 23/3/23	jue 23/3/23	111	GANISTA 1;EBANISTA AYTE 1
121		Suministro e instalación de Lavamanos bajo tope , incluye materiales menores para su instalación, Boquilla y sifón niquelados.	0.5 días	mié 22/3/23	mié 22/3/23	119	TECNICO DE PLOMERIA 1;TECNICO DE PLOMERIA AYTE 1;TECNICO EN GRANITO;TE
122		Suministro de zafafacon de polipropileno con accionador de pie	0.1 días	mié 22/3/23	mié 22/3/23	121	MAESTRO 1
123		Suministro e instalación de dispensador de papel Toalla en acero inox	0.1 días	mié 22/3/23	mié 22/3/23	122	MAESTRO 1
124		Suministro e instalación de meseta de Granito natural negro Galaxy 0.6 m x 1 m,(incluye zócalo de 0.10 m y falda de 0.25m)	2 días	jue 23/3/23	vie 24/3/23	123	TECNICO EN GRANITO;TECNICO EN GRANITO AYTE
125		Suministro e instalación de dispensador de papel de baño en acero inoxidable	0.1 días	sáb 25/3/23	sáb 25/3/23	124	MAESTRO 1
126		Suministro e instalación de espejos, con bordes canteados y sujetadores, medidas: 1.2M x 1.15m	0.1 días	sáb 25/3/23	sáb 25/3/23	125	MAESTRO 1
127		Suministro e instalación de secador de manos de alta velocidad (Operación higiénica y libre de contacto. Resistente a salpicaduras. Diseño ahorrador de espacio en la pared. Bandeja de agua a prueba de vandalismo. Bajo ruido de operación 58dB (A). Energy E	1 día	vie 24/3/23	sáb 25/3/23	114	TECNICO EN ELECTRICIDAD 1;TECNICO EN ELECTRICIDAD AYTE 1
128		Limpieza continua y final	2 días	jue 23/3/23	sáb 25/3/23	127FF	OBRERO 1;OBRERO 2
129							
130		**REMOZAMIENTO DE BAÑOS PRIVADOS**	**32 días**	**mié 22/3/23**	**dom 23/4/23**		
131		BAÑO PRIVADOS 1ER NIVEL- DAMAS	**13 días**	**mié 22/3/23**	**mar 4/4/23**		
132		Remoción de ceramica de baño en muros	1 día	mié 22/3/23	jue 23/3/23	117	
133		Remoción de ceramica de baño en piso	0.5 días	jue 23/3/23	jue 23/3/23	132	
134		Desmonte de lavamanos	0.1 días	jue 23/3/23	jue 23/3/23	133	

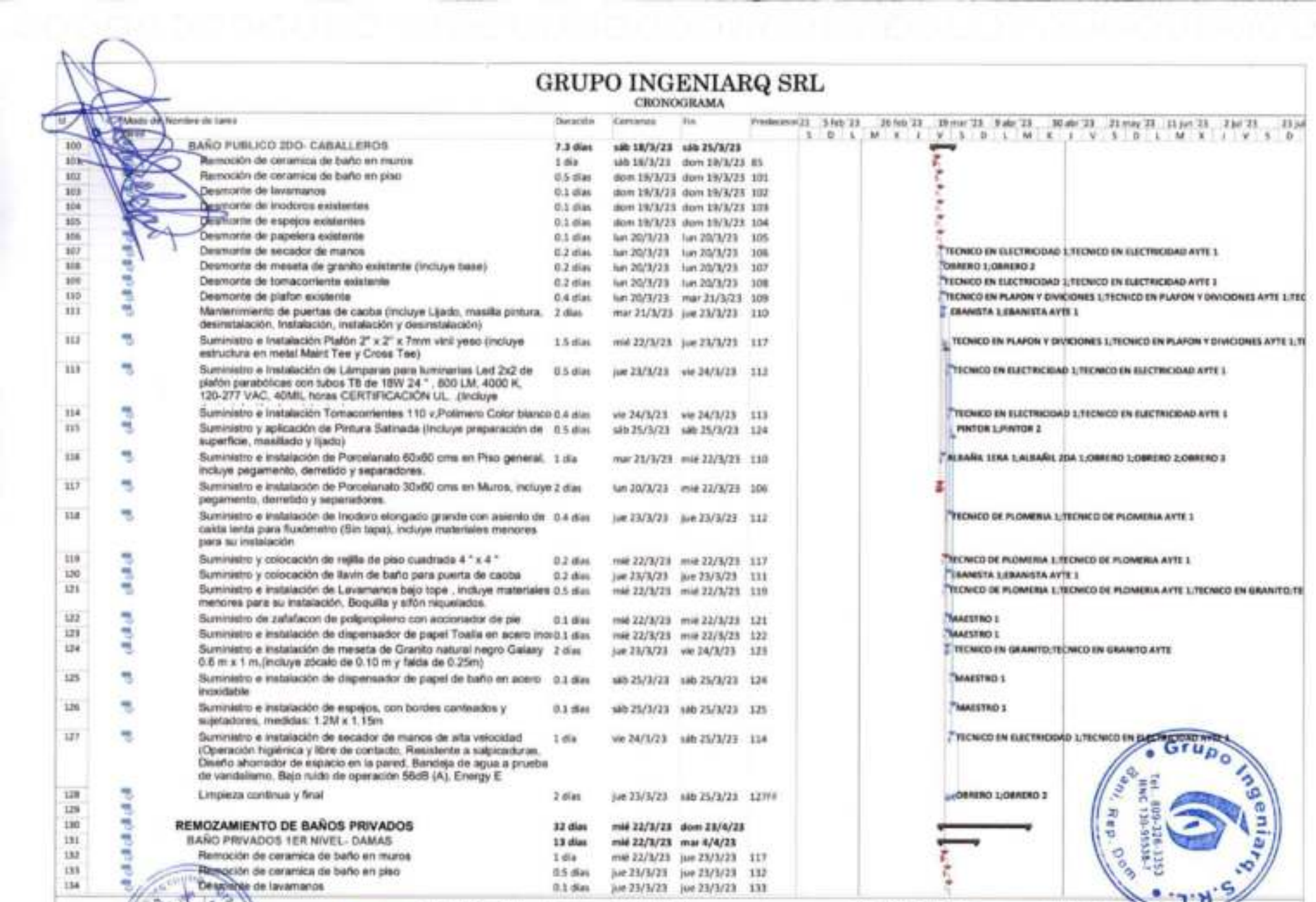

Grupo Ingeniarq, S.R.L.
Tel. 809-226-1253
RNC 130-95538-7
Rep. Dom.

Fecha: vie 6/1/23

Tarea
División
Hito
Resumen

Resumen del proyecto
Tareas externas
Hito externo
Tarea inactiva
Hito inactivo
Resumen inactivo
Tarea manual
Sólo duración
Informe de resumen manual
Resumen manual
Sólo el comienzo
Sólo fin
Fecha límite
Tareas críticas
División crítica
Progreso

GRUPO INGENIARQ SRL

CRONOGRAMA

	Nombre de tarea	Duración	Comienzo	Fin	Predecesoras	Nombres de los recursos
135	Desmonte de inodoros existentes	0.1 días	jue 23/3/23	jue 23/3/23	134	
136	Desmonte de espejos existentes	0.1 días	jue 23/3/23	jue 23/3/23	135	
137	Desmonte de papelera existente	0.1 días	jue 23/3/23	jue 23/3/23	136	
138	Desmonte de secador de manos	0.2 días	vie 24/3/23	vie 24/3/23	137	
139	Desmonte de meseta de granito existente (Incluye base)	0.2 días	vie 24/3/23	vie 24/3/23	138	
140	Desinstalacion de divisiones de baño existentes (4 baños)	0.5 días	vie 24/3/23	vie 24/3/23	139	
141	Desmonte de tomacorriente existente	0.2 días	vie 24/3/23	sáb 25/3/23	140	
142	Desmonte de plafon existente	0.4 días	sáb 25/3/23	sáb 25/3/23	141	
143	Mantenimiento de puertas de caoba (Incluye Lijado, masilla pintura, desinstalación, Instalación, instalación y desinstalación)	2 días	sáb 25/3/23	lun 27/3/23	142	EBANISTA 1;EBANISTA AYTE 1
144	Suministro e Instalación Plafon 2" x 2" x 7mm viril yeso (incluye estructura en metal Maint Tee y Cross Tee)	1.5 días	lun 27/3/23	mar 28/3/23	152	
145	Suministro e instalación de Lámparas para luminarias Led 2x2 de plafón parabólicas con tubos T8 de 18W 24 " , 800 LM, 4000 K, 120-277 VAC, 40MIL horas CERTIFICACIÓN UL. .(Incluye	0.5 días	mié 29/3/23	mié 29/3/23	144	
146	Suministro e Instalación Tomacorrientes 110 v,Polimero Color blanco	0.4 días	mié 29/3/23	mié 29/3/23	145	TECNICO EN ELECTRICIDAD 1;TECNICO EN ELECTRICIDAD AYTE 1
147	Suministro y aplicación de Pintura Satinada (Incluye preparación de superficie, masillado y lijado)	0.5 días	lun 3/4/23	mar 4/4/23	158	PINTOR 1;PINTOR 2
148	Suministro e instalación de Porcelanato 60x60 cms en Piso general, incluye pegamento, derretido y separadores.	1 día	mié 29/3/23	jue 30/3/23	145	
149	Suministro e instalación de Porcelanato 30x60 cms en Muros, incluye pegamento, derretido y separadores.	2 días	jue 30/3/23	sáb 1/4/23	148	
150	Suministro y sustitución de llave angular para aparatos sanitarios	0.2 días	dom 2/4/23	dom 2/4/23	151	TECNICO DE PLOMERIA 1;TECNICO DE PLOMERIA AYTE 1
151	Suministro e instalación de Inodoro elongado grande con asiento de caída lenta para fluxómetro (Sin tapa), incluye materiales menores para su instalación	0.4 días	sáb 1/4/23	dom 2/4/23	153	TECNICO DE PLOMERIA 1;TECNICO DE PLOMERIA AYTE 1
152	Suministro e instalación de divisiones de hidrofugo con accesorios de acero inoxidable	2 días	sáb 25/3/23	lun 27/3/23	142	
153	Suministro y colocación de rejilla de piso cuadrada 4 " x 4 "	0.2 días	sáb 1/4/23	sáb 1/4/23	149	TECNICO DE PLOMERIA 1;TECNICO DE PLOMERIA AYTE 1
154	Suministro y colocación de llavin de baño para puerta de caoba	0.2 días	lun 27/3/23	lun 27/3/23	152	EBANISTA 1;EBANISTA AYTE 1
155	Suministro e instalación de Lavamanos bajo tope , incluye materiales menores para su instalación, Boquilla y sifón niquelados.	0.5 días	dom 2/4/23	dom 2/4/23	151	TECNICO DE PLOMERIA 1;TECNICO DE PLOMERIA AYTE 1;TECNICO EN GRAN
156	Suministro de zafafacon de polipropileno con accionador de pie	0.1 días	dom 2/4/23	dom 2/4/23	150	MAESTRO 1
157	Suministro e instalación de dispensador de papel Toalla en acero inox	0.1 días	dom 2/4/23	dom 2/4/23	156	MAESTRO 1
158	Suministro e instalación de meseta de Granito natural negro Galaxy.(incluye zócalo de 0.10 m y falda de 0.25m)	1 día	dom 2/4/23	lun 3/4/23	155	TECNICO EN GRANITO;TECNICO EN GRANITO AYTE
159	Suministro e instalación de dispensador de papel de baño en acero inoxidable	0.1 días	dom 2/4/23	dom 2/4/23	157	MAESTRO 1
160	Suministro e instalación de espejos, con bordes canteados y sujetadores, medidas: 2.40m x 1.15m	0.1 días	dom 2/4/23	dom 2/4/23	159	MAESTRO 1
161	Suministro e instalación de secador de manos de alta velocidad (Operación higiénica y libre de contacto, Resistente a salpicaduras, Diseño ahorrador de espacio en la pared. Bandeja de agua a prueba de vandalismo, Bajo ruido de operación 58dB (A), Energy E	0.4 días	dom 2/4/23	lun 3/4/23	160	TECNICO EN ELECTRICIDAD 1;TECNICO EN ELECTRICIDAD AYTE 1
162	Limpieza continua y final	3 días	sáb 1/4/23	mar 4/4/23	147FF	OBRERO 1;OBRERO 2
163						
164	BAÑO PRIVADO 1ER NIVEL- CABALLEROS	**7.3 días**	**sáb 1/4/23**	**sáb 8/4/23**		
165	Remoción de ceramica de baño en muros	1 día	sáb 1/4/23	dom 2/4/23	149	
166	Remoción de ceramica de baño en piso	0.5 días	dom 2/4/23	dom 2/4/23	165	
167	Desmonte de lavamanos	0.1 días	lun 3/4/23	lun 3/4/23	166	
168	Desmonte de inodoros existentes	0.1 días	lun 3/4/23	lun 3/4/23	167	

Tarea | Resumen del proyecto | Hito inactivo | Informe de resumen manual | Fecha límite
Tareas externas | Resumen inactivo | Resumen manual | Tareas críticas
Hito externo | Tarea manual | Sólo el comienzo | División crítica
Tarea inactiva | Sólo duración | Sólo fin | Progreso

Fecha: vie 8/1/23

GRUPO INGENIARQ SRL

CRONOGRAMA

	Modo de Tarea	Nombre de tarea	Duración	Comienzo	Fin	Predecesoras	Nombres de los recursos
169		Desmonte de espejos existentes	0.1 días	lun 3/4/23	lun 3/4/23	168	
170		Desmonte de papelera existente	0.1 días	lun 3/4/23	lun 3/4/23	169	
171		Desmonte de secador de manos	0.2 días	lun 3/4/23	lun 3/4/23	170	TECNICO EN ELECTRICIDAD 1;TECNICO EN ELECTRICIDAD AYTE 1
172		Desmonte de meseta de granito existente (Incluye base)	0.2 días	lun 3/4/23	lun 3/4/23	171	OBRERO 1;OBRERO 2
173		Desmonte de tomacorriente existente	0.2 días	lun 3/4/23	lun 3/4/23	172	TECNICO EN ELECTRICIDAD 1;TECNICO EN ELECTRICIDAD AYTE 1
174		Desmonte de plafon existente	0.4 días	mar 4/4/23	mar 4/4/23	173	TECNICO EN PLAFON Y DIVICIONES 1;TECNICO EN PLAFON Y DIVICIONES A
175		Mantenimiento de puertas de caoba (Incluye Lijado, masilla pintura, desinstalación, instalación, instalación y desinstalación)	2 días	mar 4/4/23	jue 6/4/23	174	EBANISTA 1;EBANISTA AYTE 1
176		Suministro e instalación Plafón 2" x 2" x 7mm vinil yeso (incluye estructura en metal Maint Tee y Cross Tee)	1.5 días	mié 5/4/23	jue 6/4/23	181	TECNICO EN PLAFON Y DIVICIONES 1;TECNICO EN PLAFON Y DIVICIONES
177		Suministro e instalación de Lámparas para luminarias Led 2x2 de plafón parabólicas con tubos T8 de 18W 24 " , 800 LM, 4000 K, 120-277 VAC, 40MIL horas CERTIFICACIÓN UL. .(Incluye	0.5 días	jue 6/4/23	vie 7/4/23	176	TECNICO EN ELECTRICIDAD 1;TECNICO EN ELECTRICIDAD AYTE 1
178		Suministro e instalación Tomacorrientes 110 v,Polimero Color blanco	0.4 días	vie 7/4/23	vie 7/4/23	177	TECNICO EN ELECTRICIDAD 1;TECNICO EN ELECTRICIDAD AYTE 1
179		Suministro y aplicación de Pintura Satinada (Incluye preparación de superficie, masillado y lijado)	0.5 días	sáb 8/4/23	sáb 8/4/23	188	PINTOR 1;PINTOR 2
180		Suministro e instalación de Porcelanato 60x60 cms en Piso general, incluye pegamento, derretido y separadores.	1 día	mar 4/4/23	mié 5/4/23	174	ALBAÑIL 1ERA 1;ALBAÑIL 2DA 1;OBRERO 1;OBRERO 2;OBRERO 3
181		Suministro e instalación de Porcelanato 30x60 cms en Muros, incluye pegamento, derretido y separadores.	2 días	lun 3/4/23	mié 5/4/23	170	
182		Suministro e instalación de Inodoro elongado grande con asiento de caida lenta para fluxómetro (Sin tapa), incluye materiales menores para su instalación	0.4 días	jue 6/4/23	vie 7/4/23	176	TECNICO DE PLOMERIA 1;TECNICO DE PLOMERIA AYTE 1
183		Suministro y colocación de rejilla de piso cuadrada 4 " x 4 "	0.2 días	mié 5/4/23	mié 5/4/23	181	TECNICO DE PLOMERIA 1;TECNICO DE PLOMERIA AYTE 1
184		Suministro y colocación de llavin de baño para puerta de caoba	0.2 días	jue 6/4/23	jue 6/4/23	175	EBANISTA 1;EBANISTA AYTE 1
185		Suministro e instalación de Lavamanos bajo tope , incluye materiales menores para su instalación. Boquilla y sifón niquelados.	0.5 días	mié 5/4/23	jue 6/4/23	183	TECNICO DE PLOMERIA 1;TECNICO DE PLOMERIA AYTE 1;TECNICO EN GRA
186		Suministro de zafafacon de polipropileno con accionador de pie	0.1 días	jue 6/4/23	jue 6/4/23	185	MAESTRO 1
187		Suministro e instalación de dispensador de papel Toalla en acero inox	0.1 días	jue 6/4/23	jue 6/4/23	186	MAESTRO 1
188		Suministro e instalación de meseta de Granito natural negro Galaxy 0.6 m x 1 m,(Incluye zócalo de 0.10 m y falda de 0.25m)	2 días	jue 6/4/23	sáb 8/4/23	187	TECNICO EN GRANITO;TECNICO EN GRANITO AYTE
189		Suministro e instalación de dispensador de papel de baño en acero inoxidable	0.1 días	sáb 8/4/23	sáb 8/4/23	188	MAESTRO 1
190		Suministro e instalación de espejos, con bordes cantiados y sujetadores, medidas: 1.2M x 1.15m	0.1 días	sáb 8/4/23	sáb 8/4/23	189	MAESTRO 1
191		Suministro e instalación de secador de manos de alta velocidad (Operación higiénica y libre de contacto, Resistente a salpicaduras, Diseño ahorrador de espacio en la pared, Bandeja de agua a prueba de vandalismo, Bajo ruido de operación 58dB (A), Energy E	1 día	vie 7/4/23	sáb 8/4/23	176	TECNICO EN ELECTRICIDAD 1;TECNICO EN ELECTRICIDAD AYTE 1
192		Limpieza continua y final	3 días	mié 5/4/23	sáb 8/4/23	191FF	OBRERO 1;OBRERO 2
193							
194		BAÑOS PRIVADOS 2DO NIVEL - DAMAS	13 días	**mié 5/4/23**	**mar 18/4/23**		
195		Remoción de ceramica de baño en muros	1 día	mié 5/4/23	jue 6/4/23	181	
196		Remoción de ceramica de baño en piso	0.5 días	jue 6/4/23	jue 6/4/23	195	
197		Desmonte de lavamanos	0.1 días	jue 6/4/23	jue 6/4/23	196	
198		Desmonte de inodoros existentes	0.1 días	vie 7/4/23	vie 7/4/23	197	
199		Desmonte de espejos existentes	0.3 días	vie 7/4/23	vie 7/4/23	198	
200		Desmonte de papelera existente	0.1 días	vie 7/4/23	vie 7/4/23	199	
201		Desmonte de secador de manos	0.2 días	vie 7/4/23	vie 7/4/23	200	
202		Desmonte de meseta de granito existente (Incluye base)	0.2 días	vie 7/4/23	vie 7/4/23	201	
203		Desmontaje de divisiones de baño existentes (4 baños)	0.5 días	vie 7/4/23	sáb 8/4/23	202	

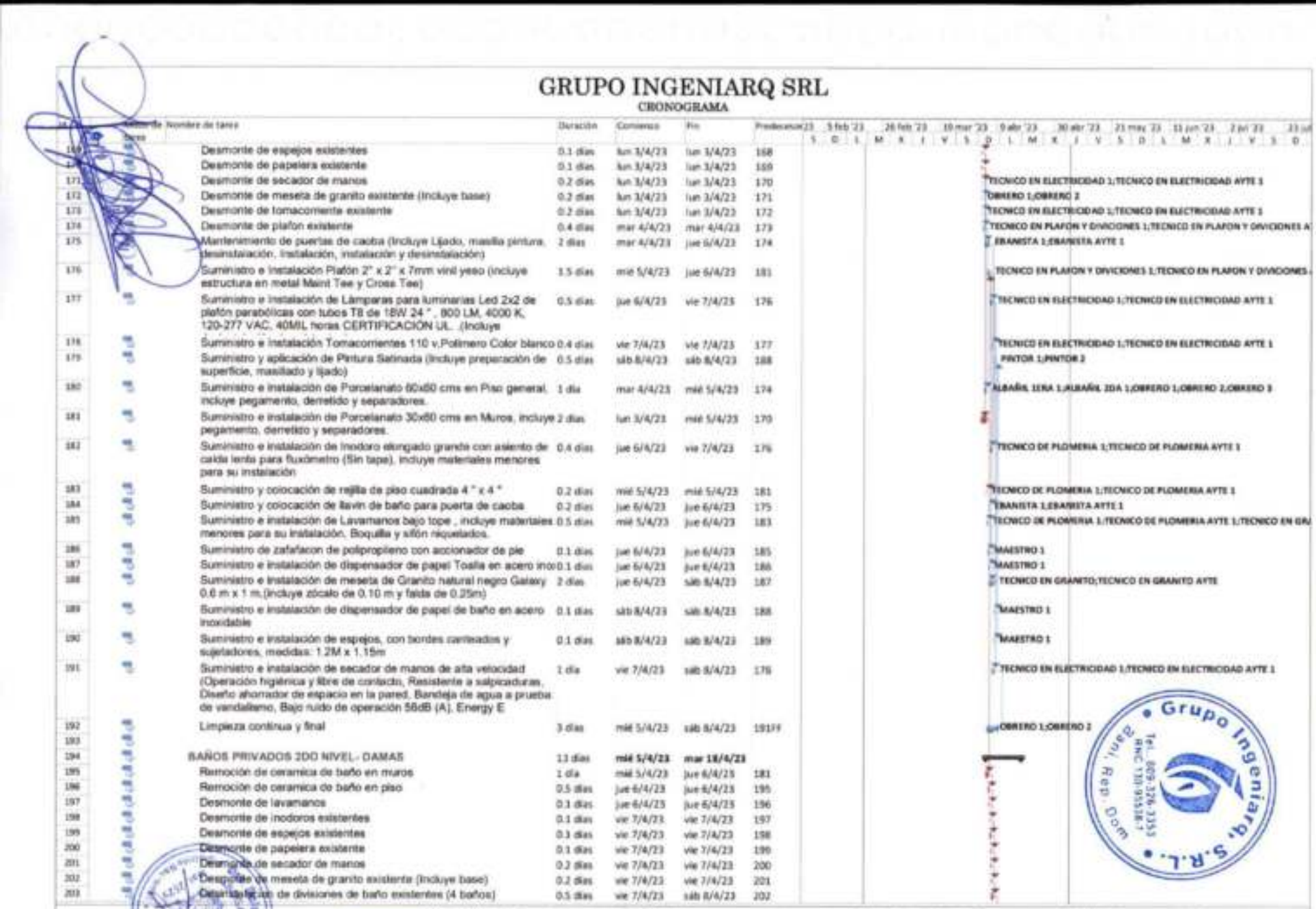

Tarea
Duración
Hito
Tarea resumen
Resumen del proyecto
Tareas externas
Hito externo
Tarea inactiva
Hito inactivo
Resumen inactivo
Tarea manual
Sólo duración
Informe de resumen manual
Resumen manual
Sólo el comienzo
Sólo fin
Fecha límite
Tareas críticas
División crítica
Progreso

Fecha: vie 8/1/23

GRUPO INGENIARQ SRL

CRONOGRAMA

	Modo de tarea	Nombre de tarea	Duración	Comienzo	Fin	Predecesoras
		Desmonte de tomacorriente existente	0.2 días	sáb 8/4/23	sáb 8/4/23	203
		Desmonte de plafon existente	0.4 días	sáb 8/4/23	sáb 8/4/23	204
		Mantenimiento de puertas de caoba (incluye Lijado, masilla pintura, desinstalación, Instalación, instalación y desinstalación)	2 días	sáb 8/4/23	lun 10/4/23	205
207		Suministro e Instalación Plafón 2" x 2" x 7mm vinil yeso (incluye estructura en metal Maint Tee y Cross Tee)	1.5 días	lun 10/4/23	mié 12/4/23	215
208		Suministro e Instalación de Lámparas para luminarias Led 2x2 de plafón parabólicas con tubos T8 de 18W 24 " , 600 LM, 4000 K, 120-277 VAC, 40MIL horas CERTIFICACIÓN UL. ;(Incluye	0.5 días	mié 12/4/23	mié 12/4/23	207
209		Suministro e Instalación Tomacorrientes 110 v,Polimero Color blanco	0.4 días	mié 12/4/23	jue 13/4/23	208
210		Suministro y aplicación de Pintura Satinada (Incluye preparación de superficie, masillado y lijado)	0.5 días	lun 17/4/23	mar 18/4/23	221
211		Suministro e instalación de Porcelanato 60x60 cms en Piso general, incluye pegamento, derretido y separadores.	1 día	mié 12/4/23	jue 13/4/23	208
212		Suministro e instalación de Porcelanato 30x60 cms en Muros, incluye pegamento, derretido y separadores.	2 días	jue 13/4/23	sáb 15/4/23	211
213		Suministro y sustitución de llave angular para aparatos sanitarios	0.2 días	dom 16/4/23	dom 16/4/23	214
214		Suministro e instalación de Inodoro elongado grande con asiento de caida lenta para fluxómetro (Sin tapa), incluye materiales menores para su instalación	0.4 días	dom 16/4/23	dom 16/4/23	216
215		Suministro e instalación de divisiones de hidrofugo con accesorios de acero inoxidable	2 días	sáb 8/4/23	lun 10/4/23	205
216		Suministro y colocación de rejilla de piso cuadrada 4 " x 4 "	0.2 días	sáb 15/4/23	sáb 15/4/23	212
217		Suministro y colocación de llavin de baño para puerta de caoba	0.2 días	lun 10/4/23	lun 10/4/23	215
218		Suministro e instalación de Lavamanos bajo tope , incluye materiales menores para su instalación, Boquilla y sifón niquelados.	0.5 días	dom 16/4/23	dom 16/4/23	214
219		Suministro de zafatacon de polipropileno con accionador de pie	0.1 días	dom 16/4/23	dom 16/4/23	213
220		Suministro e instalación de dispensador de papel Toalla en acero ino	0.1 días	dom 16/4/23	dom 16/4/23	219
221		Suministro e instalación de meseta de Granito natural negro Galaxy.(incluye zócalo de 0.10 m y falda de 0.25m)	1 día	dom 16/4/23	lun 17/4/23	218
222		Suministro e instalación de dispensador de papel de baño en acero inoxidable	0.1 días	dom 16/4/23	dom 16/4/23	220
223		Suministro e instalación de espejos, con bordes canteados y sujetadores, medidas: 2.40m x 1.15m	0.1 días	dom 16/4/23	dom 16/4/23	222
224		Suministro e instalación de secador de manos de alta velocidad (Operación higiénica y libre de contacto, Resistente a salpicaduras, Diseño ahorrador de espacio en la pared, Bandeja de agua a prueba de vandalismo, Bajo ruido de operación 56dB (A), Energy E	0.4 días	lun 17/4/23	lun 17/4/23	223
225		Limpieza continua y final	3 días	vie 14/4/23	lun 17/4/23	221FF
226						
227		**BAÑOS PRIVADOS 2DO NIVEL- CABALLEROS**	**7.3 días**	**sáb 15/4/23**	**dom 23/4/23**	
228		Remoción de ceramica de baño en muros	1 día	sáb 15/4/23	dom 16/4/23	212
229		Remoción de ceramica de baño en piso	0.5 días	dom 16/4/23	lun 17/4/23	228
230		Desmonte de lavamanos	0.1 días	lun 17/4/23	lun 17/4/23	229
231		Desmonte de inodoros existentes	0.1 días	lun 17/4/23	lun 17/4/23	230
232		Desmonte de espejos existentes	0.1 días	lun 17/4/23	lun 17/4/23	231
233		Desmonte de papelera existente	0.1 días	lun 17/4/23	lun 17/4/23	232
234		Desmonte de secador de manos	0.2 días	lun 17/4/23	lun 17/4/23	233
235		Desmonte de meseta de granito existente (Incluye base)	0.2 días	lun 17/4/23	mar 18/4/23	234
236		Desmonte de tomacorriente existente	0.2 días	mar 18/4/23	mar 18/4/23	235
237		Desmonte de plafon existente	0.4 días	mar 18/4/23	mar 18/4/23	236

Fecha: vie 6/1/23

Tarea | Resumen del proyecto | Hito inactivo | Informe de resumen manual | Fecha límite
División | Tareas externas | Resumen inactivo | Resumen manual | Tareas críticas
Hito | Hito externo | Tarea manual | Sólo el comienzo | División crítica
Resumen | Tarea inactiva | Sólo duración | Sólo fin | Progreso

GRUPO INGENIARQ SRL

CRONOGRAMA

	Modo de tarea	Nombre de tarea	Duración	Comienzo	Fin	Predecesoras	Nombres de los recursos
236		Mantenimiento de puertas de caoba (Incluye Lijado, masilla pintura, desinstalación, instalación, instalación y desinstalación)	2 días	mar 18/4/23	jue 20/4/23	237	EBANISTA 1;EBANISTA AYTE 1
237		Suministro e Instalación Plafón 2" x 2" x 7mm vinil yeso (incluye estructura en metal Maint Tee y Cross Tee)	1.5 días	mié 19/4/23	vie 21/4/23	244	TECNICO EN PLAFON Y DIVICIONES 1;TECNICO EN PLAFON Y DIV
238		Suministro e Instalación de Lámparas para luminarias Led 2x 2 de plafón parabólicas con tubos T8 de 18W 24 " , 800 LM, 4000 K, 120-277 VAC, 40MIL horas CERTIFICACIÓN UL. (Incluye	0.5 días	vie 21/4/23	vie 21/4/23	239	TECNICO EN ELECTRICIDAD 1;TECNICO EN ELECTRICIDAD AYTE 1
241		Suministro e Instalación Tomacorrientes 110 v,Polimero Color blanco	0.4 días	vie 21/4/23	sáb 22/4/23	240	TECNICO EN ELECTRICIDAD 1;TECNICO EN ELECTRICIDAD AYTE 1
242		Suministro y aplicación de Pintura Satinada (Incluye preparación de superficie, masillado y lijado)	0.5 días	sáb 22/4/23	dom 23/4/23	251	PINTOR 1;PINTOR 2
243		Suministro e instalación de Porcelanato 60x60 cms en Piso general, incluye pegamento, derretido y separadores.	1 día	mar 18/4/23	mié 19/4/23	237	ALBAÑIL 1ERA 1;ALBAÑIL 2DA 1;OBRERO 1;OBRERO 2;OBRERO 3
244		Suministro e instalación de Porcelanato 30x60 cms en Muros, Incluye pegamento, derretido y separadores.	2 días	lun 17/4/23	mié 19/4/23	233	
245		Suministro e instalación de Inodoro elongado grande con asiento de caida lenta para fluxómetro (Sin tapa), incluye materiales menores para su instalación	0.4 días	vie 21/4/23	vie 21/4/23	239	TECNICO DE PLOMERIA 1;TECNICO DE PLOMERIA AYTE 1
246		Suministro y colocación de rejilla de piso cuadrada 4 " x 4 "	0.2 días	mié 19/4/23	mié 19/4/23	244	TECNICO DE PLOMERIA 1;TECNICO DE PLOMERIA AYTE 1
247		Suministro y colocación de llavín de baño para puerta de caoba	0.2 días	jue 20/4/23	jue 20/4/23	238	EBANISTA 1;EBANISTA AYTE 1
248		Suministro e instalación de Lavamanos bajo tope , incluye materiales menores para su instalación, Boquilla y sifón niquelados.	0.5 días	mié 19/4/23	jue 20/4/23	246	TECNICO DE PLOMERIA 1;TECNICO DE PLOMERIA AYTE 1;TECNIC
249		Suministro de zafacon de polipropileno con accionador de pie	0.1 días	jue 20/4/23	jue 20/4/23	248	MAESTRO 1
250		Suministro e instalación de dispensador de papel Toalla en acero inox	0.1 días	jue 20/4/23	jue 20/4/23	249	MAESTRO 1
251		Suministro e instalación de meseta de Granito natural negro Galaxy 0.6 m x 1 m.(Incluye zócalo de 0.10 m y falda de 0.25m)	2 días	jue 20/4/23	sáb 22/4/23	250	TECNICO EN GRANITO;TECNICO EN GRANITO AYTE
252		Suministro e instalación de dispensador de papel de baño en acero inoxidable	0.1 días	sáb 22/4/23	sáb 22/4/23	251	MAESTRO 1
253		Suministro e instalación de espejos, con bordes canteados y sujetadores, medidas: 1.2M x 1.15m	0.1 días	sáb 22/4/23	sáb 22/4/23	252	MAESTRO 1
254		Suministro e instalación de secador de manos de alta velocidad (Operación higiénica y libre de contacto, Resistente a salpicaduras. Diseño ahorrador de espacio en la pared, Bandeja de agua a prueba de vandalismo, Bajo ruido de operación 56dB (A). Energy E	1 día	sáb 22/4/23	dom 23/4/23	241	TECNICO EN ELECTRICIDAD 1;TECNICO EN ELECTRICIDAD AYTE
255		Limpieza continua y final	2 días	vie 21/4/23	dom 23/4/23	254FF	OBRERO 1;OBRERO 2
256							
257		**REMOZAMIENTO DE CUARTO PILETA**	**7.3 días**	**mié 19/4/23**	**mié 26/4/23**		
258		BAÑOS PRIVADOS 2DO NIVEL- CABALLEROS	**7.3 días**	**mié 19/4/23**	**mié 26/4/23**		
259		Remoción de ceramica de baño en muros	1 día	mié 19/4/23	jue 20/4/23	244	
260		Remoción de ceramica de baño en piso	0.5 días	jue 20/4/23	vie 21/4/23	259	
261		Desmonte de lavamanos	0.1 días	vie 21/4/23	vie 21/4/23	260	
262		Desmonte de inodoros existentes	0.1 días	vie 21/4/23	vie 21/4/23	261	
263		Desmonte de espejos existentes	0.1 días	vie 21/4/23	vie 21/4/23	262	
264		Desmonte de papelera existente	0.1 días	vie 21/4/23	vie 21/4/23	263	
265		Desmonte de secador de manos	0.2 días	vie 21/4/23	vie 21/4/23	264	TECNICO EN ELECTRICIDAD 1;TECNICO EN ELECTRICIDAD AYTE 1
266		Desmonte de maseta de granito existente (Incluye base)	0.2 días	vie 21/4/23	vie 21/4/23	265	OBRERO 1;OBRERO 2
267		Desmonte de tomacorriente existente	0.2 días	sáb 22/4/23	sáb 22/4/23	266	TECNICO EN ELECTRICIDAD 1;TECNICO EN ELECTRICIDAD AYTE
268		Desmonte de plafon existente	0.4 días	sáb 22/4/23	sáb 22/4/23	267	TECNICO EN PLAFON Y DIVICIONES 1;TECNICO EN PLAFON Y DI
269		Mantenimiento de puertas de caoba (Incluye Lijado, masilla pintura, desinstalación, instalación, instalación y desinstalación)	2 días	sáb 22/4/23	lun 24/4/23	268	EBANISTA 1;EBANISTA AYTE 1
270		Suministro e Instalación Plafón 2" x 2" x 7mm vinil yeso (incluye estructura en metal Maint Tee y Cross Tee)	1.5 días	dom 23/4/23	mar 25/4/23	275	

23 feb '23 | 5 feb '23 | 26 feb '23 | 19 mar '23 | 9 abr '23 | 30 abr '23 | 21 may '23 | 11 jun '23 | 2 jul '23 | 23 jul

Fecha: vie 6/1/23

Tarea | Resumen del proyecto | Hito inactivo | Informe de resumen manual | Fecha límite
División | Tareas externas | Resumen inactivo | Resumen manual | Tareas críticas
Hito | Hito externo | Tarea manual | Sólo el comienzo | División crítica
Resumen | Tarea inactiva | Sólo duración | Sólo fin | Progreso

GRUPO INGENIARQ SRL

CRONOGRAMA

	Modo de tarea	Nombre de tarea	Duración	Comienzo	Fin	Predecesoras
270		Suministro e Instalación de Lámparas para luminarias Led 2x2 de plafón parabólicas con tubos T8 de 18W 24 " , 800 LM, 4000 K, 120-277 VAC, 40MIL horas CERTIFICACIÓN UL. (Incluye	0.5 días	mar 25/4/23	mar 25/4/23	270
272		Suministro e Instalación Tomacorrientes 110 v,Polímero Color blanco	0.4 días	mar 25/4/23	mar 25/4/23	271
273		Suministro y aplicación de Pintura Satinada (incluye preparación de superficie, masillado y lijado)	0.5 días	mié 26/4/23	mié 26/4/23	282
274		Suministro e instalación de Porcelanato 60x60 cms en Piso general, incluye pegamento, derretido y separadores.	1 día	sáb 22/4/23	dom 23/4/23	268
275		Suministro e instalación de Porcelanato 30x60 cms en Muros, incluye pegamento, derretido y separadores.	2 días	vie 21/4/23	dom 23/4/23	264
276		Suministro e instalación de Inodoro elongado grande con asiento de caida lenta para fluxómetro (Sin tapa), incluye materiales menores para su instalación	0.4 días	mar 25/4/23	mar 25/4/23	270
277		Suministro y colocación de rejilla de piso cuadrada 4 " x 4 "	0.2 días	dom 23/4/23	dom 23/4/23	275
278		Suministro y colocación de llavín de baño para puerta de caoba	0.2 días	lun 24/4/23	lun 24/4/23	269
279		Suministro e instalación de Lavamanos bajo tope , incluye materiales menores para su instalación, Boquilla y sifón niquelados.	0.5 días	dom 23/4/23	lun 24/4/23	277
280		Suministro de zafacon de polipropileno con accionador de pie	0.1 días	lun 24/4/23	lun 24/4/23	279
281		Suministro e instalación de dispensador de papel Toalla en acero inox	0.1 días	lun 24/4/23	lun 24/4/23	280
282		Suministro e instalación de meseta de Granito natural negro Galaxy 0.6 m x 1 m,(incluye zócalo de 0.10 m y falda de 0.25m)	2 días	lun 24/4/23	mié 26/4/23	281
283		Suministro e instalación de dispensador de papel de baño en acero inoxidable	0.1 días	mié 26/4/23	mié 26/4/23	282
284		Suministro e instalación de espejos, con bordes canteados y sujetadores, medidas: 1.2M x 1.15m	0.1 días	mié 26/4/23	mié 26/4/23	283
285		Suministro e instalación de secador de manos de alta velocidad (Operación higiénica y libre de contacto, Resistente a salpicaduras, Diseño ahorrador de espacio en la pared, Bandeja de agua a prueba de vandalismo, Bajo ruido de operación 56dB (A), Energy E	1 día	mié 26/4/23	mié 26/4/23	272
286		Limpieza continua y final	2 días	mar 25/4/23	mié 26/4/23	285FF
287						
288		**CORRECCIÓN DE FILTRACIÓN**	**9 días**	**jue 27/4/23**	**vie 5/5/23**	
289		AREA EXTERIOR ANEXA-NUEVA	**9 días**	**jue 27/4/23**	**vie 5/5/23**	
290		Retiro de lona asfáltica existente	1 día	jue 27/4/23	jue 27/4/23	286
291		Suministro e instalación de lona asfáltica nueva granulada de poliester 5kg. Color Tonos Claros (blanco o gris)	2 días	sáb 29/4/23	dom 30/4/23	296
292		Suministro y aplicación de pintura interior en techo (incluye resane de imperfecciones en pañete y preparación de superficie)	1 día	lun 1/5/23	lun 1/5/23	291
293		Suministro y aplicación de pintura satinada en muros exteriores (Altura maxima aproximada 4.5 m)	1 día	mar 2/5/23	mar 2/5/23	292
294		Suministro y confección de fino de techo nuevo (incluye subida de mu	2 días	mié 3/5/23	jue 4/5/23	293
295		Suministro e Instalación de Plafón 2" x 2" x 7mm vinil yeso (incluye estructura en metal Maint Tee y Cross Tee)	1 día	vie 5/5/23	vie 5/5/23	294
296		Correción de perforaciones en lona asfaltica (Parchado de 40 x 40 cm) y sellad.o	1 día	vie 28/4/23	vie 28/4/23	290

Fecha: vie 6/1/23

Resumen del proyecto · Tareas externas · Hito externo · Tarea inactiva · Hito inactivo · Resumen inactivo · Tarea manual · Sólo duración · Informe de resumen manual · Resumen manual · Sólo el comienzo · Sólo fin · Fecha límite · Tareas críticas · División crítica · Progreso

CRONOGRAMA DE EJECUCIÓN DE OBRA

(Lote 2)

Grupo Ingeniarq

GRUPO INGENIARQ SRL

CRONOGRAMA

	Modo de tarea	Nombre de tarea	Duración	Comienzo	Fin	Predecesor
0		**M.N. 180901 - Readecuaciones exteriores en nuevo Palacio de Justicia de Jarabacoa**	**39 días**	**lun 20/2/23**	**jue 30/3/23**	
1		INICIO	0 días	lun 20/2/23	lun 20/2/23	
3		**Confección de explanada entrada y aceras laterales**	**22 días**	**lun 20/2/23**	**lun 13/3/23**	
4		Demolición de acera existente	0.5 días	lun 20/2/23	lun 20/2/23	2
5		Excavación escalonada para zapata	2 días	lun 20/2/23	mié 22/2/23	4
6		Relleno de reposición en muro	1 día	dom 26/2/23	lun 27/2/23	8
7		Hormigón armado 210kg/cm2, en zapata de muro de 0.45m x 0.25m, 3Ø de 1/2 "	2 días	mié 22/2/23	vie 24/2/23	5
8		Suministro y colocación de muro de blocks de 6 "	2 días	vie 24/2/23	dom 26/2/23	7
9		Construcción de base para piso explanada frontal (nivelación con relleno compactado)	2 días	dom 26/2/23	mar 28/2/23	8
10		Hormigón armado con malla electrosoldada 15 x 15, D2.3 x D2.3, en explanada frontal, esp.=0.10m	4 días	mar 28/2/23	sáb 4/3/23	9
11		Vaciado y terminación con rayado profundo en acera perimet	5 días	sáb 4/3/23	jue 9/3/23	10
12		Fraguache en muros	0.5 días	jue 9/3/23	jue 9/3/23	11
13		Pañete de muros	1 día	vie 10/3/23	vie 10/3/23	12
14		Cantos y mochetas	2 días	sáb 11/3/23	dom 12/3/23	13
15		Suministro y aplicación pintura acrílica en bordillo	1 día	lun 13/3/23	lun 13/3/23	14
16		Suministro y colocación pisos de Granito 0.30m x 0.30m fondo blanco en explanada frontal	3 días	sáb 4/3/23	mar 7/3/23	10
17		Suministro y colocación zócalos de Granito fondo blanco en explanada frontal	1 día	mar 7/3/23	mié 8/3/23	16
18		Bote de escombros	1 día	lun 20/2/23	mar 21/2/23	4
19						
20		**Pergolado en aluminio color Caoba**	**24 días**	**lun 20/2/23**	**mié 15/3/23**	
21		Suministro e instalación de fachada posterior tipo pergolado en aluminio color madera, utilizando perfiles de 1-3/4 " x 4 " color Caoba. Instalados mediante fijaciones a pared de techo a piso. Incluye hueco para puerta de entrada posterior	24 días	lun 20/2/23	mié 15/3/23	2
22						
23		**Reconstrucción escalinata a parqueo**	**9 días**	**lun 13/3/23**	**mar 21/3/23**	
24		Demolición de cerámica existente	1 día	lun 13/3/23	lun 13/3/23	14
25		Nivelación con hormigón de escalón superior	1 día	mar 14/3/23	mar 14/3/23	24
26		Suministro y colocación de huella y contrahuella en Granito fondo blanco	1 día	mié 15/3/23	mié 15/3/23	25
27		Suministro e instalación de baranda en hierro negro similar a la existente	3 días	jue 16/3/23	sáb 18/3/23	26
28		Suministro e instalación de baranda en hierro negro similar a la existente en acceso posterior palacio	3 días	dom 19/3/23	mar 21/3/23	27
29						
30		**Miscelaneos**	**15 días**	**jue 16/3/23**	**jue 30/3/23**	
31		Jardinería (incluye tierra negra, plantas medianas y pequeñas	5 días	dom 26/3/23	jue 30/3/23	32FF
32		Construccion de vertedero en block, incluye revestimiento de ceramica, tuberías y piezas de conexión	15 días	jue 16/3/23	jue 30/3/23	26
33		Suministro y regado de grava gris	1 día	sáb 25/3/23	dom 26/3/23	31CF
34		Limpieza continua y final	10 días	mar 21/3/23	jue 30/3/23	32FF

Tarea · Resumen del proyecto · Hito inactivo · Informe de resumen manual · Fecha límite
División · Tareas externas · Resumen inactivo · Resumen manual · Progreso
Hito · Hito externo · Tarea manual · Sólo el comienzo
Resumen · Tarea inactiva · Sólo duración · Sólo fin

Página 1

822

GRUPO INGENIARQ SRL

CRONOGRAMA

	Modo de tarea	Nombre de tarea	Duración	Comienzo	Fin	Predecesor
1		**M.N. 180901 - Readecuaciones exteriores en nuevo Palacio de Justicia de Jarabacoa**	**39 días**	**lun 20/2/23**	**jue 30/3/23**	
2		INICIO	0 días	lun 20/2/23	lun 20/2/23	
3		**Confección de explanada entrada y aceras laterales**	**22 días**	**lun 20/2/23**	**lun 13/3/23**	
4		Demolición de acera existente	0.5 días	lun 20/2/23	lun 20/2/23	2
5		Excavación escalonada para zapata	2 días	lun 20/2/23	mié 22/2/23	4
6		Relleno de reposición en muro	1 día	dom 26/2/23	lun 27/2/23	8
7		Hormigón armado 210kg/cm2, en zapata de muro de 0.45m x 0.25m, 3Ø de 1/2 "	2 días	mié 22/2/23	vie 24/2/23	5
8		Suministro y colocación de muro de blocks de 8 "	2 días	vie 24/2/23	dom 26/2/23	7
9		Construcción de base para piso explanada frontal (nivelación con relleno compactado)	2 días	dom 26/2/23	mar 28/2/23	8
10		Hormigón armado con malla eléctrosoldada 15 x 15, D2.3 x D2.3, en explanada frontal, esp.=0.10m	4 días	mar 28/2/23	sáb 4/3/23	9
11		Vaciado y terminación con rayado profundo en acera perimet	5 días	sáb 4/3/23	jue 9/3/23	10
12		Fraguache en muros	0.5 días	jue 9/3/23	jue 9/3/23	11
13		Pañete de muros	1 día	vie 10/3/23	vie 10/3/23	12
14		Cantos y mochetas	2 días	sáb 11/3/23	dom 12/3/23	13
15		Suministro y aplicación pintura acrílica en bordillo	1 día	lun 13/3/23	lun 13/3/23	14
16		Suministro y colocación piaos de Granito 0.30m x 0.30m fondo blanco en explanada frontal	3 días	sáb 4/3/23	mar 7/3/23	10
17		Suministro y colocación zócalos de Granito fondo blanco en explanada frontal	1 día	mar 7/3/23	mié 8/3/23	16
18		Bote de escombros	1 día	lun 20/2/23	mar 21/2/23	4
19						
20		**Pergolado en aluminio color Caoba**	**24 días**	**lun 20/2/23**	**mié 15/3/23**	
21		Suministro e instalación de fachada posterior tipo pergolado en aluminio color madera, utilizando perfiles de 1-3/4 " x 4 " color Caoba. Instalados mediante fijaciones a pared de techo a piso. Incluye hueco para puerta de entrada posterior	24 días	lun 20/2/23	mié 15/3/23	3
22						
23		**Reconstrucción escalinata a parqueo**	**9 días**	**lun 13/3/23**	**mar 21/3/23**	
24		Demolición de cerámica existente	1 día	lun 13/3/23	lun 13/3/23	14
25		Nivelación con hormigón de escalón superior	1 día	mar 14/3/23	mar 14/3/23	24
26		Suministro y colocación de huella y contrahuella en Granito fondo blanco	1 día	mié 15/3/23	mié 15/3/23	25
27		Suministro e instalación de baranda en hierro negro similar a la existente	3 días	jue 16/3/23	sáb 18/3/23	26
28		Suministro e instalación de baranda en hierro negro similar a la existente en acceso posterior palacio	3 días	dom 19/3/23	mar 21/3/23	27
29						
30		**Miscelaneos**	**15 días**	**jue 16/3/23**	**jue 30/3/23**	
31		Jardinería (incluye tierra negra, plantas medianas y pequeñas	5 días	dom 26/3/23	jue 30/3/23	32FF
32		Construccion de vertedero en block, incluye revestimiento de ceramica, tuberias y piezas de conexión	15 días	jue 16/3/23	jue 30/3/23	26
33		Suministro y regado de grava gris	1 día	sáb 25/3/23	dom 26/3/23	31CF
34		Limpieza continua y final	10 días	mar 21/3/23	jue 30/3/23	32FF

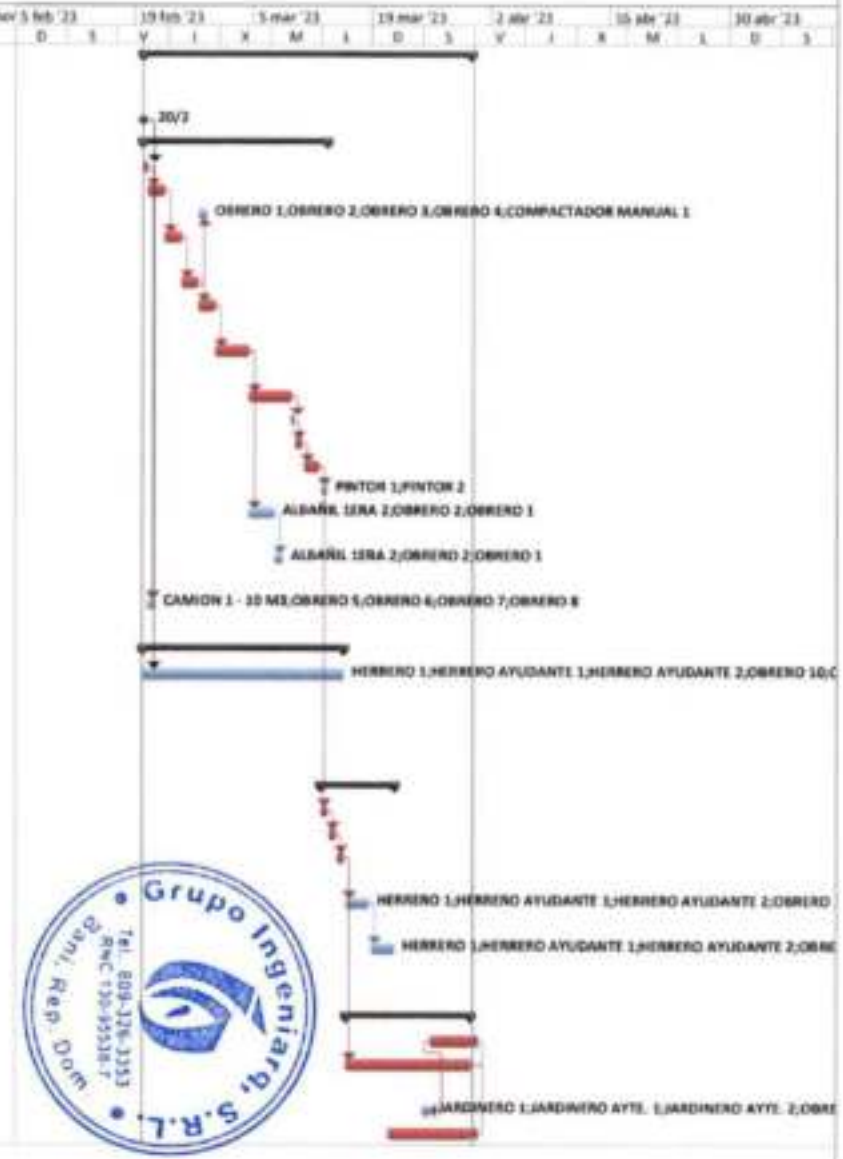

Grupo Ingeniarq, S.R.L. Tel. 809-326-3353 RNC 130-65538-7 Dom. Rep. Dom

Fecha: sáb 8/7/23

Tarea | Resumen del proyecto | Hito inactivo | Informe de resumen manual | Fecha límite
División | Tareas externas | Resumen inactivo | Resumen manual | Tareas críticas
Hito | Hito externo | Tarea manual | Sólo el comienzo | División crítica
Resumen | Tarea inactiva | Sólo duración | Sólo fin | Progreso