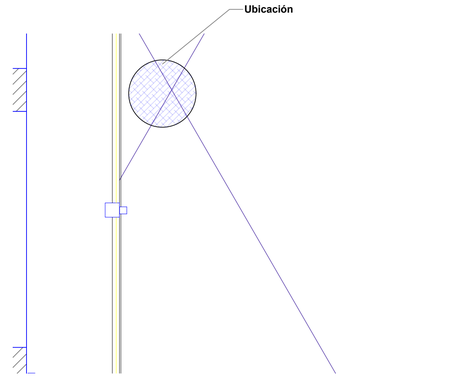

PLANTA UBICACION 2do NIVEL
ESCALA: 1:50
1 A101

DETALLE DE COUNTER DE RECEPCION
ESCALA: 1:50
2 A101

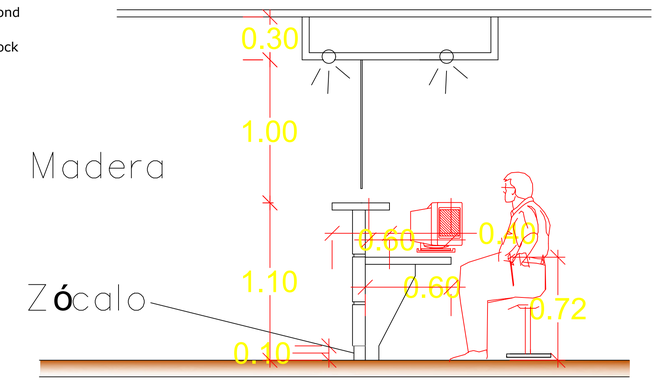

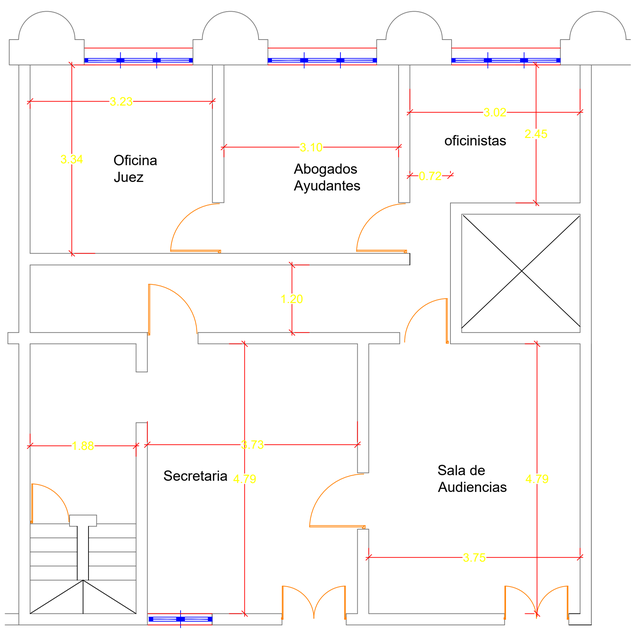

PLANTA EXISTENTE SEGUNDO NIVEL
ESCALA: 1:50
2 A101

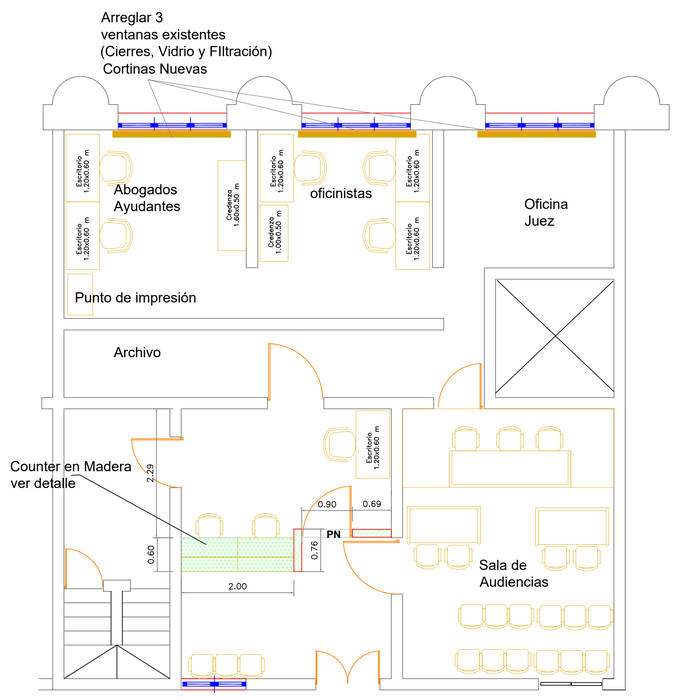

PLANTA PROPUESTA SEGUNDO NIVEL
ESCALA: 1:50
3 A101

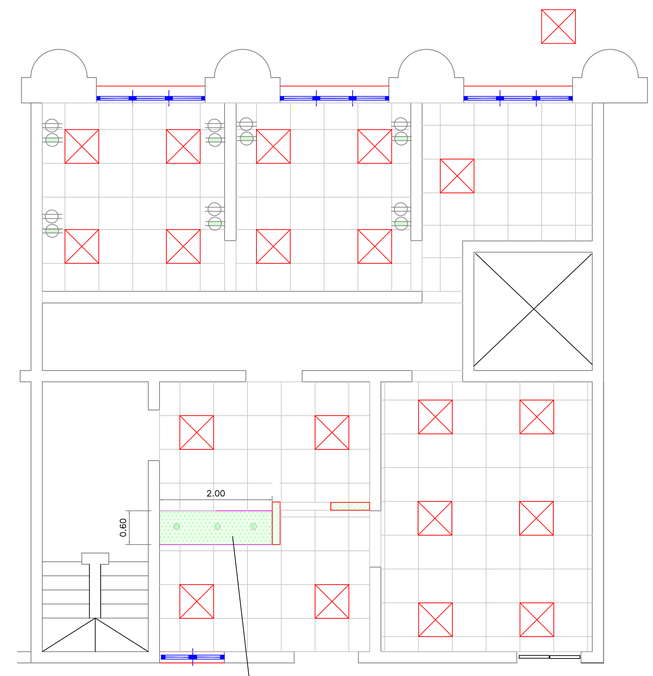

PLANTA PLAFOND Y LUCES
ESCALA: 1:50
4 A101

Sheetrock Nuevo con Fibra acústica, H=2.94m poner zócalos de madera como altura de zócalos existentes

PN Puerta Nueva Madera 2.10mx0.90m similar existentes

a a Nueva unidad de Aire Acondicionado

Notas:

1- Ubicar Juego de Muebles para 2do Nivel
2-Existen 14 Planchas de Sheetrock disponibles (ubicadas en el Palacio)
3- Ubicar
8 sillones de Jueces
7 sillones para Sala de Audiencias

Lámpara 2x2´´ (2500k) en plafond existente

Salida Tomacorrientes 110v

Salida Data

Ojo de Buey

- Poner plafond y lámparas 2x2
- Pintar el area
- Cambiar Aire Acondicionado
- Pintar todas las Puertas
- Mobiliario mesas con Gabinetes de Pared

REPÚBLICA DOMINICANA
CONSEJO DEL PODER JUDICIAL

DIRECCIÓN GENERAL DE LA ADMINISTRACIÓN Y CARRERA JUDICIAL
DIRECCIÓN DE INFRAESTRUCTURA FÍSICA

MAG. LUIS HENRY MOLINA
MAGISTRADO PRESIDENTE

ENCARGADOS

ARQ. EDGAR DE LA ROSA
DIRECTOR INFRAESTRUCTURA FÍSICA

COLABORADORES

M. de ARQ. RUTH MARÍA VELÁZQUEZ
COLABORACIÓN EN DISEÑO ARQUITECTÓNICO, DIBUJO DE PLANOS Y MODELO TRIDIMENSIONAL

PROYECTO
ADECUACIÓN DE ESPACIOS PARA JUECES PALACIO DE JUSTICIA DE CIUDAD NUEVA

CONTENIDO
PLANTA ARQUITECTONICA

ESTADO DEL PLANO	
UBICACION ARCHIVO DIGITAL	
EDICION	**ARQ. RUTH VELAZQUEZ**
FECHA DE ACTUALIZACION	**ABRIL 2022**
FECHA 12/04/2022	**ESCALA** 1:50
CAD No.	**PJCIUDADNUEVA-RDP**
PLANO No.	**A101**
HOJA No. 01	**DE** 01